ALFA43XMFDS

Семейство продуктов	Конвекционные печи
Подсемейство продуктов	Конвекционные печи 435x320 мм
Тип конвекционной печи	Многофункциональная печь
Управление конвекционной печи	Электромеханическое
Вместимость	4 уровня 435x320 мм
Электрическое подключение	230 V~ / 13 A / 3,0 kW / 50 Hz
App **для создания рецептов**	Недоступно
Максимальная глубина с открытой дверцей	993 мм
Регулируемые по высоте ножки	Да
Вес нетто	36,100 кг
Размеры (ВxШxГ)	602x580x537 mm

Дистрибуция

Решения	Бары/Кафе; Отели; Рестораны/кейтеринг; Пекарни/Кондитерские; Пекарские и кондитерские лаборатории при заводах; Мясные лавки

Эстетика

Цвет	Нержавеющая сталь	**Фронтальная панель**	Да
Дверца с планками из нержавеющей стали	Да	**Логотип**	Smeg штампованный

Управление

Диапазон программирования таймера	0-60 + бесконечность

Программы/ функции

Функции приготовления

Конвекция

Статика

Нижний нагрев с конвекцией

Гриль

Регулируемая скорость вращения вентилятора

Регулируемая скорость вращения

вентилятора

Аксессуары в комплекте

Алюминизированный противень	Комплект из 4 штук

Электрическое подключение

Тип электрической вилки	(F;E) Schuko

Конструкция

Материалы печи	Нержавеющая сталь/стекло/пластик
Размеры внутренней камеры (ШxГxВ)	460x360x425 мм
Материал внутренней камеры	Эмаль Ever Clean
Количество уровней	4
Направляющие для противней	Хромированный
Расстояние между направляющими	80 мм
Охлаждаемая дверца с двойным остеклением	Да
Открывание дверцы	Стандартное открывание
Тип ручки	Фиксированный
Стекло	Съемное
Количество вентиляторов	1
Мощность двигателя вентилятора	80В
Скорость вентилятора	Двухскоростной
Стандартная скорость вентилятора	2700 об./мин.
Пониженная скорость вентилятора	2100 об./мин.
Отвод пара из камеры	Сзади
Регулировка времени	Электромеханический таймер
Диапазон температур	50-270°C
Сигнал окончания приготовления	Да
Оранжевый индикатор достижения t°	Да
Зеленый индикатор окончания приготовления	Да
Ручное переключение термостата безопасности	Да
Съемный дефлектор	Да
Количество ламп подсветки	1 галогенная лампа
Мощность ламп подсветки	40 Вт
Длина электрического кабеля (см)	115 см
Задняя панель	Гальванизированный
IPX защита	IPX3

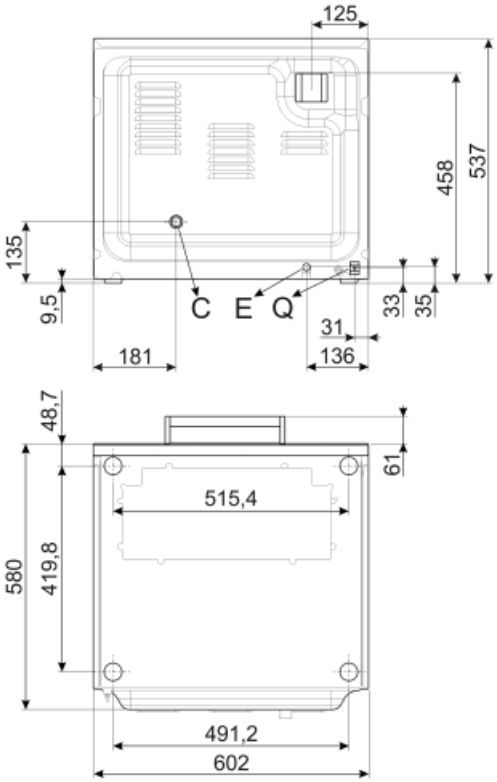

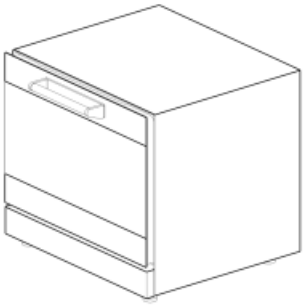

Q	MORSETTO EQUIPOTENZIALE EARTH TERMINAL
E	CAVO ALIMENTAZIONE ELETTRICA ELECTRICITY SUPPLY CABLE
C	TUBO DI CARICO *(solo su alcuni modelli)* FILLER HOSE *(on some models only)*

Not included accessories

3820

Symbols glossary (TT)

- Двухскоростной вентилятор
- Нижний нагрев с конвекцией
- Нагрев с принудительной конвекцией
- Большой гриль
- Статический верхний и нижний нагрев