ALFA43XMFHDS

Produktfamilie	Öfen
Unterkategorie	Multifunktionsofen 4 Einschübe 435x320mm
Ofen-Typ	Multifunktionsmodell
Temperaturregelung	Manuell
Anzahl Einschübe	4 Einschübe 435x320 mm
Stromversorgung / Leistungsaufnahme	230 V~ / 13 A / 3,0 kW / 50 Hz
Programm-Speicher	Nicht vorhanden
Tiefe bei geöffneter Tür	993 mm
Regulierbare Stellfüße	Ja
Nettogewicht	36.400 kg
Abmessungen (BxTxH)	602x580x537 mm
EAN code	8017709305949

Einsatzbereich

Einsatzbereich	Bars/Kaffees; Hotels/Pensionen; Restaurants/Catering; Bäckereien/Konditoreien; Industrielle Produktion für Konditoreien & Bäckereien; Metzgereien

Ästhetik

Farbe	Edelstahl	**Geprägte Gerätefront**	Ja
Edelstahl-Rahmentür	Ja	**Markenlogo**	SMEG-Siebdruck

Bedienelemente

Einstellung Timer	1-60 min. + Dauerbetrieb

Serienzubehör

Flaches Aluminium-Blech 3820	Set (4 St.)

Elektrischer Anschluss

Netzstecker	(F;E) Schuko

Konstruktion

Material Oberfläche	Edelstahl/Glas/Kunststoffe
Abmessungen Garkammer (LxBxH)	460x360x425 mm
Material der Garkammer	Ever Clean Emaillierung
Anzahl der Roste	4
Rostgestell	Chrom
Abstand zwischen den Blechen	80 mm
Türkonstruktion	Ja
Türöffnung	Klapptür
Ausführung des Türgriffs	Smeg
Innenglas aufklappbar	Mit Clip
Leistung des Lüfters	80 W
Drehzahl U/min.	Einfach
Lüftermotor bei Standard-Drehzahl	2700 U/min.
Lüftermotor U/min. min.	2100 U/min.

Positionierung Abluft	Rückseite
Timer-Typ	Elektrisch
Temperatureinstellung	50-250°C
Signal für Garende	Ja
Orange Kontrollleuchte bei T°C-Erreichung	Ja
Grüne Kontrollleuchte für Zeitablauf	Ja
Sicherheitsthermostat mit manueller Rückstellung	Ja
Abnehmbare Luftleitbleche	Ja
Garkammerbeleuchtung	1 Halogenbeleuchtung
Leistung der Beleuchtung	40 W
Länge des Netzkabels	115 cm
Rückpanel	Vollverzinkt
IPX-Schutzklasse	IPX3

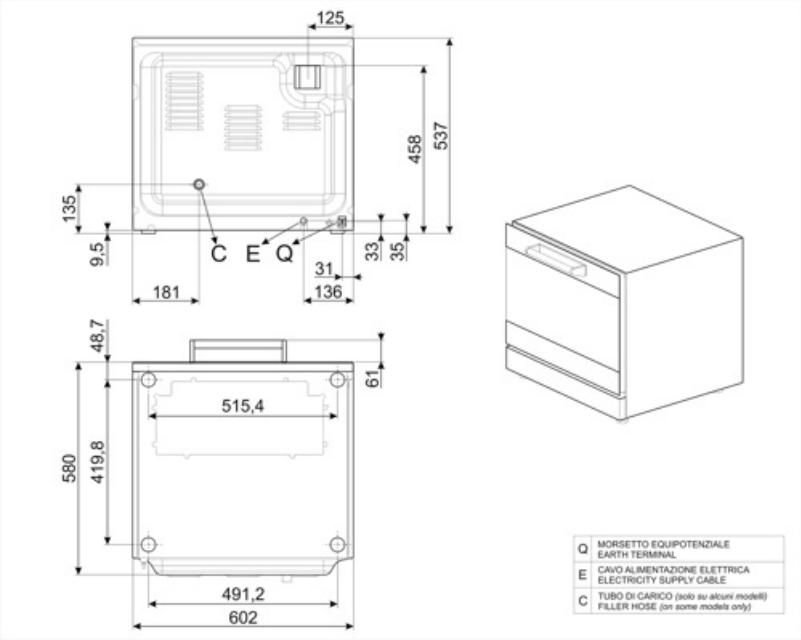

Sonderzubehör

3820

Flaches Aluminium-Blech (4 St.)

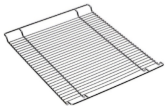

3900

Rost, verchromt (4Stk.)

Symbols glossary (TT)

Doppelte Lüfter Geschwindigkeit

Unterhitze mit Umluft

Heißluft

Heißluft mit Beschwadung

Großflächengrill

Ober- und Unterhitze