APM116S

Material del fregadero	Acero inoxidable
Tipología	Soldado
Número de cubetas	2
Escurridor	Izquierdo
Código EAN	8017709084462

Estética

Estética	Universal	**Tipo de instalación**	Estándar
Color	Acero inoxidable	**Logo**	Embutido
Acabado	Microdecorado	**Agujero para grifo / Agujero para grifo precortado**	1 agujero
Serie	Alba		

	Tipología cubeta	Espesor acero cubeta (mm)	Dimensiones cubeta , L x P x A (mm)	Profundidad cubeta (mm)	Radio angular cubeta	Rebosadero cubeta izquierda	Posición descarga cubeta	Dimensión descarga cubeta
Cubeta der	Tradicional	0.7	340 x 400 x 210	210	80		De pared	3.5"
Cubeta izq	Tradicional	0.7	340 x 400 x 210	210	80	Sí, tradicional	De pared	3.5"

Características técnicas

Espesor almacenamiento	0.7 mm	**Diámetro del orificio del grifo**	35 mm
Profundidad almacenamiento (mm)	13	**Ancho divisor de cubetas**	30 mm
Dimensiones del producto (mm)	220x1160x500 mm	**Inclinación superficie de escurrimiento**	2 °
		Tipo de junta	Sellador

Dimensiones hueco instalación sobre encimera (mm)	1140 x 480 mm	**Número de ganchos**	12
		Tipología ganchos	Estándar
Altura desde encimera de la cocina	8 mm		
Medida mueble empotrable	80 cm		
Orificio mezclador	1		

Equipo accesorios incluidos

Equipo accesorios montaje	Cubeta, Sifón con conexión para lavavajillas, Ganchos montaje, Junta

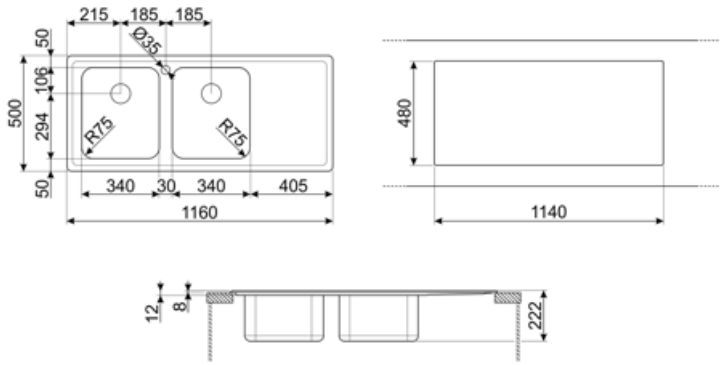

Accesorios Compatible

CB34

Tabla de cortar de madera individual se adapta a los fregaderos de 300 x 400 mm

DB34

Cesto escurridor de acero inox. que se adapta a los fregaderos 340 x 400 mm, profundidad de 180 mm

KITFD050

Triturador de residuos 0,5 HP, Motor: 1/2 caballo de potencia, Se adapta a todos los fregaderos con salida de residuos de 3 1/2

KITFD075

Waste disposal 0,75 HP, Motor: 1/2 horsepower, Fits all sinks with 3 1/2" waste outlet

KITFD100

Waste disposal 1 HP, Motor: 1/2 horsepower, Fits all sinks with 3 1/2" waste outlet

RND2V

2 Bowls standard Rondò waste kit with rectangular overflow

STABMIX

Tap stabiliser

Symbols glossary

Tamaño del mueble base: Se requiere el tamaño del gabinete base para la instalación del fregadero.

Estándar: método de instalación, que se adapta fácilmente a cualquier tipo de cocina.

Indica la profundidad de la cubeta del fregadero