# B71GMX2

| | |
|---|---|
| **Taille du piano de cuisson** | 70x60 cm |
| **Nombre de cavités avec étiquette énergétique** | 1 |
| **Source de chaleur de la cavité** | Electrique |
| **Type de plan de cuisson** | Gaz |
| **Type de four principal** | Chaleur tournante |
| **Système de nettoyage four principal** | Vapor Clean |
| **Code EAN** | 8017709329181 |
| **Classe d'efficacité énergétique première cavité** | A |



## Esthétique

| | |
|---|---|
| **Design** | Carré |
| **Finitions du bandeau de commandes** | Inox anti-trace |
| **Esthétique** | Classica |
| **Logo** | Inox appliqué |
| **Couleur** | Inox |
| **Position du logo** | Bandeau sous le four |
| **Finition** | Satiné |
| **Dosseret** | oui |
| **Série** | Master |
| **Couleur de la table de cuisson** | Inox |
| **Type de grilles** | Fonte |

| | |
|---|---|
| **Type de commandes** | Manettes |
| **Manettes de commande** | Smeg Master Glass |
| **Couleur des manettes** | Noir |
| **Nombre de manettes** | 8 |
| **Couleur de la sérigraphie** | Noir |
| **Porte** | Avec 2 bandeaux horizontaux |
| **Type de verre** | Noir |
| **Poignée** | Smeg Classica |
| **Couleur de la poignée** | Inox brossé |
| **Pieds** | Gris métal |

## Programmes / Fonctions

**Nombre de fonctions de cuisson** 9

**Fonctions de cuisson traditionnelle**

- Statique
- Chaleur brassée
- Chaleur tournante turbo
- Eco
- Gril moyen
- Gril fort
- Gril fort ventilé
- Sole ventilée
- Pizza

**Fonction de nettoyage**

Vapor Clean

## Caractéristiques techniques table de cuisson

UR

**Nombre total de foyers** 5

Avant gauche - Gaz - Auxiliaire - 1.00 kW
Arrière gauche - Gaz - Semi rapide - 1.80 kW
Central - Gaz - Ultra-rapide - 4.20 kW
Arrière droit - Gaz - Semi rapide - 1.80 kW
Avant droit - Gaz - Auxiliaire - 1.00 kW

| | | | |
|---|---|---|---|
| **Type de brûleur gaz** | Standard | **Thermocouple** | oui |
| **Allumage intégré aux manettes** | oui | **Chapeaux de brûleurs gaz** | Emaillés noir mat |

## Caractéristiques techniques four principal




| | | | |
|---|---|---|---|
| **Nombre de turbines** | 1 | **Vitre intérieure démontable** | oui |
| **Volume net de la cavité** | 70 l | **Nombre de vitres de la porte du four** | 3 |
| **Capacité brute (litres)** | 79 l | **Nombre de vitres thermo-réfléchissantes de la porte** | 2 |
| **Matériau de la cavité** | Email Ever Clean | **Thermostat de sécurité** | oui |
| **Nombre de niveaux de cuisson** | 5 | **Système de refroidissement** | Tangentiel |
| **Type de niveaux de cuisson** | Supports en métal | **Dimensions nettes de la cavité (HxLxP)** | 360X460X425 mm |
| **Type d'éclairage** | Halogène | **Contrôle de température** | Electromécanique |
| **Puissance de l'éclairage** | 40 W | **Puissance résistance sole** | 1200 W |
| **Options de programmation de la durée de cuisson** | Minuteur + fin de cuisson | **Puissance résistance voûte** | 1000 W |
| **Eclairage à l'ouverture de la porte** | oui | **Puissance résistance gril** | 1700 W |
| **Type d'ouverture de la porte** | Abattante | **Puissance résistance gril fort** | 2700 W |
| **Porte démontable** | oui | **Puissance résistance circulaire** | 2000 W |
| **Porte intérieure plein verre** | oui | **Type de gril** | Electrique |

## Options four principal

| | | | |
|---|---|---|---|
| **Signal sonore fin de cuisson** | oui | **Température maximale** | 260 °C |

| | |
|---|---|
| **Température minimale** | 50 °C |

## Accessoires inclus four principal

| | | | |
|---|---|---|---|
| **Grille en acier pour Moka** | 1 | **Lèchefrite profond 40 mm** | 1 |
| **Grille avec arrêt arrière et latéral** | 1 | | |

## Raccordement électrique

| | | | |
|---|---|---|---|
| **Puissance nominale électrique** | 3000 W | **Longueur du câble d'alimentation** | 115 cm |
| **Intensité** | 13 A | **Fréquence** | 50/60 Hz |
| **Tension** | 220-240 V | **Borne de raccordement** | 3 pôles |
| **Type de câble d'alimentation installé** | Oui, monophasé | **Type de prise** | Non |

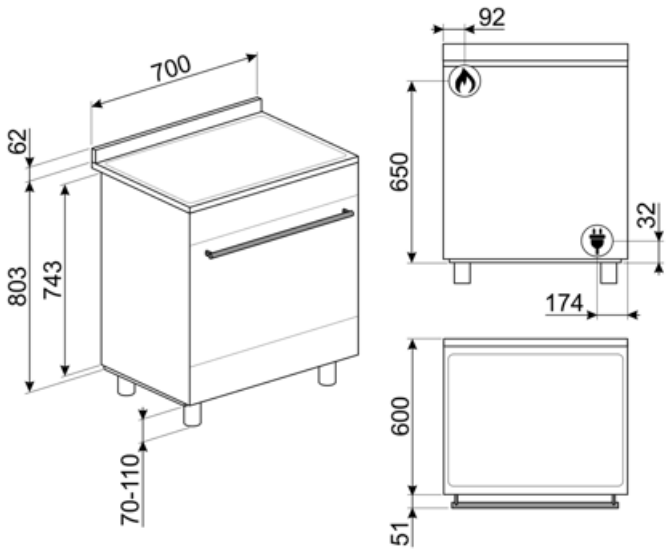

## Accessoires Compatibles



### AIRFRY2

Air fryer tray. Ideal for recreating traditional frying in the oven, but with fewer calories and less fat. It allows you to cook quickly and simply dishes such as French fries, fried vegetables and fish, ensuring perfect browning and crispiness.



### BN620-1

Lèchefrite émaillé, profondeur 20mm



### BNP608T

Lèchefrite en teflon, profondeur 8mm, à placer sur une grille



### GTT

Rails télescopiques à sortie totale (1 niveau), adaptés aux fours traditionnels. Réalisés en acier inox, ils garantissent la stabilité et facilitent l'extraction en douceur des lèchefrites.



### KITPBX

Kit 4 pieds inox pour réduire la hauteur des centres de cuisson Portofino et Sinfonia (à 850 mm)

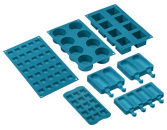

### SMOLD

Jeu de 7 moules en silicone pour les glaces, sucettes, pralines, glaçons ou pour portionner les aliments. Utilisables de -60°C à +230°C



### BBQ

Grille viande double face BBQ. Convient pour recréer des plats succulents et croustillants au four avec le goût typique de la cuisson au gril. Le côté strié est particulièrement adapté aux viandes et aux fromages. Le côté lisse pour les poissons, les fruits de mer et les légumes. Cet accessoire est adapté pour les cavités de fours et de centres de cuisson de 60 cm.



### BN640

Lèchefrite émaillé, profondeur 40mm



### GTP

Kit rails télescopiques à sortie partielle (1 niveau, sortie 300 mm), adapté pour fours traditionnels. Conçu en acier inox AISI 430 brillant, il garantit la stabilité et facilite l'extraction en douceur des lèchefrites.



### KITC7X

Crédence murale, 70 x 75 cm, inox, pour centres de cuisson Sinfonia



### SFLK1

Sécurité enfants



### WOKGHU

Support WOK en fonte

# Symbols glossary



Grilles en fonte : Ces grilles résistent aux hautes températures. Solides et robustes, elles ont été conçues pour faciliter le déplacement des casseroles.



Installation en hauteur



Refroidissement tangentiel : Ce système de refroidissement innovant permet d'avoir une porte à température contrôlée pendant la cuisson. Outre les avantages offerts en termes de sécurité, le système permet de protéger le mobilier dans lequel le four est inséré, en évitant la surchauffe.



Émail Ever Clean : L'émail Ever Clean utilisé pour traiter la cavité du four réduit l'adhérence de la graisse de cuisson. Il s'agit d'un émail spécial et résistant aux acides qui, en plus d'être agréablement brillant, favorise un meilleur nettoyage des parois du four, grâce à sa porosité moindre.



Turbine + Résistance sole (cuisson délicate) : Pour compléter la cuisson plus rapidement. Conseillée pour terminer la cuisson d'aliments déjà bien cuits en surface mais pas à l'intérieur et qui demandent donc une chaleur modérée en provenance du haut. Idéal pour tous les types d'aliments



Résistance voûte + sole (cuisson traditionnelle) : La chaleur provenant simultanément du haut et du bas permet de cuire n'importe quel type d'aliment. La cuisson traditionnelle, appelée aussi statique, est indiquée pour cuire un seul plat à la fois. Idéal pour les rôtis de toutes sortes, le pain, les gâteaux fourrés et surtout pour les viandes grasses comme l'oie ou le canard.



Gril fort : Chaleur très intense provenant uniquement du haut grâce aux deux éléments chauffants. La turbine n'est pas active. Donne d'excellents résultats pour griller et gratiner. Utilisé en fin de cuisson, la fonction donne un brunissement uniforme aux plats.



Turbine + Résistance gril fort (gril fort ventilé) : L'air produit par la turbine adoucit la chaleur engendrée par le gril fort pour des grillades optimales, et cela même pour des viandes de grosse épaisseur. Dans certains fours, le gril se compose d'un double élément plus grand que le gril traditionnel, ce qui permet un rendement exceptionnel (cuisson rapide des grandes viandes grillées).



A : La classe A des produits Smeg garantit de basses consommation d'énergie



Commandes par manettes



Porte à triple vitre : Dans les modèles haut de gamme, la porte du four dispose de trois vitres qui permettent de maintenir l'extérieur du four à température ambiante pendant la cuisson, assurant une sécurité maximale. Les deux vitres réfléchissantes internes empêchent les pertes de chaleur pour une plus grande efficacité.



Anti-traces : Le traitement spécial auquel est soumis l'acier inox empêche la formation d'halos et d'empreintes digitales sur la surface et contribue à améliorer sa luminosité.



Turbine + Résistance voûte + sole (chaleur brassée) : Le fonctionnement de la turbine, combiné à la cuisson traditionnelle, assure une cuisson homogène même pour des recettes complexes. Idéal pour les biscuits et les gâteaux, même cuits simultanément sur plusieurs niveaux.




Résistance gril ou sole + turbine (cuisson Eco) : Cette fonction alterne l'utilisation de différents éléments et est particulièrement indiquée pour les grillades de petites dimensions, tout en apportant la plus basse consommation d'énergie pendant la cuisson.



Résistance gril moyen : cette fonction permet, par l'action de la chaleur dégagée par le seul élément central, de griller de petites portions de viande et de poisson, de préparer des brochettes, des rôties et des légumes grillés.



Fonction pizza : Turbine + Résistance gril + sole : Le fonctionnement de la turbine, combiné au gril et à la résistance inférieure assure une cuisson homogène même pour des recettes complexes. Idéal non seulement pour les pizza, mais aussi pour les biscuits et les gâteaux.

Turbine + résistance circulaire + résistance voûte + résistance sole (cuisson turboventilée) : la combinaison de la cuisson ventilée et de la cuisson traditionnelle permet de cuire avec une rapidité et une efficacité extrêmes différents aliments sur plusieurs étages, sans transmettre d'odeurs ou de saveurs. Idéal pour les aliments de grand volume qui nécessitent une cuisson intense.

Vitre démontable : La porte du four dispose d'une vitre intérieure démontable afin de faciliter les opérations de nettoyage et favoriser un entretien plus en profondeur.

Ouverture automatique : certains modèles ont une porte à ouverture automatique lorsque le cycle est terminé, ce qui est une solution parfaite pour les cuisines sans poignée, car aucune poignée n'est nécessaire. Pour des raisons de sécurité, la porte se verrouille automatiquement lorsque l'appareil est utilisé pour éviter qu'il ne soit ouvert par inadvertance.

Brûleur Ultra-rapide : Le brûleur Ultra-rapide est défini comme le brûleur d'une puissance d'au moins 3,5 kW, qui peut être simple, double ou triple couronne.

Indique le volume utile de la cavité du four.

Porte intérieur plein verre : L'intérieur de la porte du four a une surface en verre complètement lisse et sans vis, ce qui facilite l'élimination de la saleté et rend le nettoyage plus pratique.

2 lampes halogènes : La présence de 2 lampes halogènes disposées asymétriquement rend l'espace intérieur encore plus lumineux, éliminant les coins sombres.

5 niveaux de cuisson : Dans le four auxiliaire Smeg, 5 niveaux de cuisson vous permettent de cuire différents plats en même temps, réduisant ainsi la consommation.

Vapor Clean : Le vapor clean est un procédé qui simplifie le nettoyage des fours. Une petite quantité d'eau est entreposée sur le fond de la cavité, la chaleur et la vapeur d'eau qui se produisent permettent d'assouplir les résidus graisseux et de les retirer facilement.