B71GMX2

Dimensão	70x60 cm
Nº de fornos com etiqueta energética	1
Cavity heat source	Elétrico
Tipo de placa	Placa a gás
Tipo de forno principal	Termoventilado
Sistema de limpeza no forno principal	Programa de limpeza VaporClean
Código EAN	8017709329181
Classe energética	A

Design

Tipo de fogão	Série Squadrato	**Comandos**	Rotativos
Detalhes do painel de comandos	Painel de comandos em aço inox antidedadas	**Design dos comandos**	Comandos Master Glass
Design	Classica	**Cor dos comandos**	Comandos em preto
Logo	Logótipo aplicado	**Nº de comandos**	8
Cor	Aço inox	**Cor da serigrafia**	Serigrafia em preto
Posição do logótipo	Logótipo no painel abaixo do forno	**Estética da porta**	Porta com dois perfis horizontais
Acabamentos	Aço inox escovado	**Tipo de vidro do forno**	Vidro preto
Painel anti salpicos	Sim	**Puxador**	Série Classica
Design	Master	**Cor do puxador**	Aço inox
Cor da placa	Aço inox	**Pés**	Pés cinzentos
Tipo grelhas	Grelhas em ferro fundido		

Programas / Funções

Nº funções do forno	9

Funções de forno

- Estático
- Ventilado
- Turbo
- Eco
- Grill curto
- Grill
- Grill ventilado
- Base com ventilador
- Pizza

Funções de limpeza

VaporClean

Características técnicas da placa

UR

Número total de zonas de cocção 5

Anterior esquerdo - Queimador a gás auxiliar - 1.00 kW

Posterior esquerdo - Queimador a gás semirrápido - 1.80 kW

Central - Queimador a gás ultrarrápido - 4.20 kW

Posterior direito - Queimador a gás semirrápido - 1.80 kW

Anterior direito - Queimador a gás auxiliar - 1.00 kW

Tipo de queimadores a gás	Queimadores a gás standard	**Válvulas de segurança corte rápido do gás**	Sim
Ignição eletrónica nos comandos	Sim	**Tampas dos queimadores a gás**	Tampas dos queimadores em esmalte preto mate

Características técnicas do forno principal

Nº de ventiladores	1	**Vidro interno removível**	Sim
Volume útil	70 l	**Nº vidros da porta do forno**	3
Capacidade bruta do forno (L)	79 l	**Nº vidros termorrefletores na porta**	2
Material da cavidade	Cavidade em esmalte EverClean	**Termostato de segurança**	Sim
Nº de níveis para tabuleiros	5	**Sistema de arrefecimento**	Tangencial
Tipo de guias para tabuleiros	Guias laterais em metal	**Dimensões úteis do interior da cavidade (AxLxP)**	360X460X425 mm
Tipo de iluminação	Iluminação de halogéneo	**Controlo da temperatura**	Controlo eletromecânico da temperatura
Potência das lâmpadas	40 W	**Potência da resistência inferior**	1200 W
Opções de programação do tempo de cocção	Temporizador com fim de cozedura automático	**Potência da resistência superior**	1000 W
Iluminação na abertura da porta	Sim	**Potência do grill**	1700 W
Abertura da porta	Aba para baixo	**Potência do grill largo**	2700 W
Porta desmontável	Sim	**Potência da resistência circular**	2000 W
Porta interna totalmente em vidro	Sim	**Tipo de Grill**	Grill elétrico

Opções do forno principal

Temperatura máxima	260 °C

Alarme acústico de fim de cocção	Sim
Temperatura mínima	50 °C

Acessórios incluídos no forno principal

Grelha redutora em esmalte	1	**Tabuleiro 40 mm de profundidade**	1
Grelha com segurança traseira e lateral	1		

Ligação elétrica

Potência elétrica nominal	3000 W	**Comprimento do cabo de alimentação**	115 cm
Corrente (Amperes)	13 A	**Frequência (Hz)**	50/60 Hz
Tensão (Volts)	220-240 V	**Bloco de terminais**	3 polos
Electric cable	Instalado, monofásico		

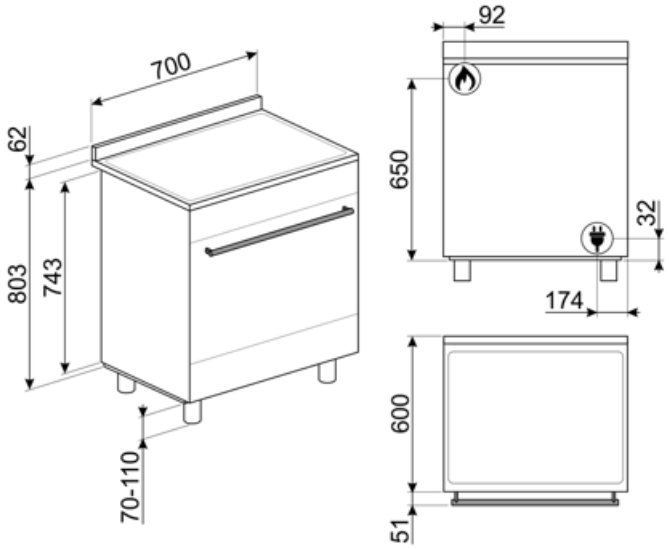

Acessórios Compatíveis

AIRFRY

Ideal para recriar frituras tradicionais no forno, mas com menos calorias e menos gordura. Permite cozinhar de forma simples e rápida pratos como batatas fritas, legumes fritos e peixes, garantindo um dourado e crocante perfeito. Para fornos 60x60 cm e 60x45 cm, com cavidade SO.

BBQ

Com duas faces: Grill para carnes e queijos; Lisa para peixe, marisco e legumes. Em alumínio com revestimento antiaderente. Para fornos 60x60cm e 60x45 cm, com cavidade SO.

BN640

Tabuleiro esmaltado para fornos de 45 e 60 cm de largura. Com 40 cm de profundidade, é ideal para quem gosta de cozinhar assados de carne ou de peixes, garantindo molhos saborosos. Também é indicado para experimentar acompanhamentos mais leves e crocantes.

GTP

Guias telescópicas de extração parcial (1 nível). Extração: 300 mm. Material: Aço inox AISI 430 polido.

KITC7X

Splashback, 70cm, stainless steel, suitable for Master and Sinfonia cookers

SFLK1

Bloqueio de segurança para crianças

WOKGHU

Redutor em ferro fundido para panela wok. Projetado para proporcionar estabilidade e facilidade de utilização.

AIRFRY2

Ideal para recriar frituras tradicionais no forno, mas com menos calorias e menos gordura. Permite cozinhar de forma simples e rápida pratos como batatas fritas, legumes fritos e peixe, garantindo uma crocância perfeita.

BN620-1

Tabuleiro esmaltado para fornos de 45 e 60 cm de largura. Com 20 cm de profundidade, é ideal para quem gosta de cozinhar pratos principais e deliciosas sobremesas, obtendo o máximo de resultados em termos de culinária e sabor.

BNP608T

Tabuleiro de Teflon, 8 mm profundidade, para ser colocado na grelha.

GTT

Guias telescópicas de extração total (1 nível) para fornos e fogões Para fornos de cozedura tradicional, com cavidade SF.

KITPBX

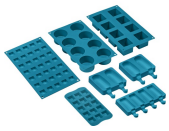

SMOLD

7 moldes para congelação. Para usar no abatedor de temperatura, no forno e no congelador. Suporta temperaturas de -60°C a +230°C

Symbols glossary

Grelhas em ferro fundido: desenvolvidas pela Smeg, as grelhas em ferro fundido são resistentes a altas temperaturas e estão desenhadas para facilitar a circulação do ar e o posicionamento dos recipientes.

Instalação em coluna: estão equipadas com barras laterais para isolamento e com dobradiças FlexiFit para que o painel inferior fique alinhado com o painel da porta.

Número de vidros da porta. Assim, a Smeg garante que o exterior da porta nunca excede os 50°C. Esta tecnologia evita queimaduras. Ideal para proteger as crianças.

Aço inox à prova de dedadas, mantém o inox com uma aparência sempre limpa.

Ventilador + resistência superior + resistência inferior: indicada para gratinados de pequenas dimensões, fornecendo os consumos de energia mais baixos durante a cozedura.

Eco: combina grill + ventilador + resistência inferior, para pequenas quantidade, fornecendo os consumos de energia mais baixos durante a cozedura.

Grill central: mediante a ação do calor emanado apenas pelo elemento central do grill, é possível gratinar pequenas porções de carne, peixe e verduras.

Função Pizza: ventilador + grill + resistência inferior: garante um ótimo cozimento quando usado com a pedra de pizza Smeg.

Classe de eficiência energética do produto declarada na etiqueta energética e na ficha do produto e em conformidade com os regulamentos UE.

Sistema de arrefecimento tangencial: sistema de ventilação que obriga o ar a circular à volta do eletrodomésticos para que estes mantenham as superfícies dentro de temperaturas seguras.

Esmalte EverClean: esmalte especial antiácido e pirolítico que tem um agradável brilho e é menos poroso, o que ajuda a manter a superfície interior do forno mais limpa.

Ventilador + resistência inferior: A combinação de ventilador e a resistência inferior é indicada para terminar os alimentos quando já estão prontos no interior.

Resistência superior+inferior (cozedura tradicional ou estática): o calor, ao provir simultaneamente de cima e de baixo, torna este sistema apto para qualquer alimento. A cozedura tradicional, denominada também como estática, é apta para cozinhar um só prato. Ideal para assados, pão, tortas recheadas e particularmente carnes gordas como ganso e pato.

Grill: o calor procedente da resistência grill permite conseguir ótimos resultados de gratinados, sobretudo em carnes de média / pequena espessura e, em combinação com o assador (consoante os modelos), permite terminar a cozedura dourando uniformemente os alimentos. Ideal para salsichas, costeletas e bacon.

Grill ventilado: o ventilador faz uma maior mistura do ar reduzindo o efeito do calor intenso do grill, proporcionando excelentes grelhados. Os dois níveis de cima são recomendados para cozinhar, os dois debaixo podem ser usados para aquecer os alimentos.

Turbo: a combinação entre a cozedura ventilada e a cozedura tradicional permite cozinhar com extrema rapidez e de forma simultânea peixes, verduras e biscoitos sem misturar odores nem sabores. Ideal para grandes peças ou alimentos que precisam de cozedura intensa.

O interior da porta do forno totalmente coberta por vidro garante uma superfície lisa, sem quaisquer parafusos, o que simplifica a remoção da gordura e da sujidade.

Iluminação com duas lâmpadas de halogéneo em lados e alturas diferentes para melhorar a visibilidade independentemente do número de tabuleiros e níveis em que se encontram inseridos.

Identifica a quantos níveis de altura é possível colocar os tabuleiros no interior do forno.

Vapor Clean: programa para facilitar a limpeza do forno. Colocar 40 cl de água na ranhura existente na base da cavidade do forno e selecionar a função Vapor Clean que dura 18 minutos. No fim, passar o interior, com uma esponja macia e húmida.

Knobs control

O vidro da porta interna removível, para facilitar a limpeza.

Abertura automática: alguns modelos, quando o ciclo termina, abrem automaticamente a porta. Por razões de segurança, a porta trava quando a máquina está em uso para evitar que seja aberta inadvertidamente.

Queimador Ultrarrápido: produz um foco de lume muito potente com o maior aproveitamento de energia. É constituído por uma coroa dupla formada pelo acoplamento de dois queimadores, um pequeno e outro maior, que trabalham em conjunto.

Indica a capacidade da cavidade do forno em litros.