BB3679

Produkttyp Grill
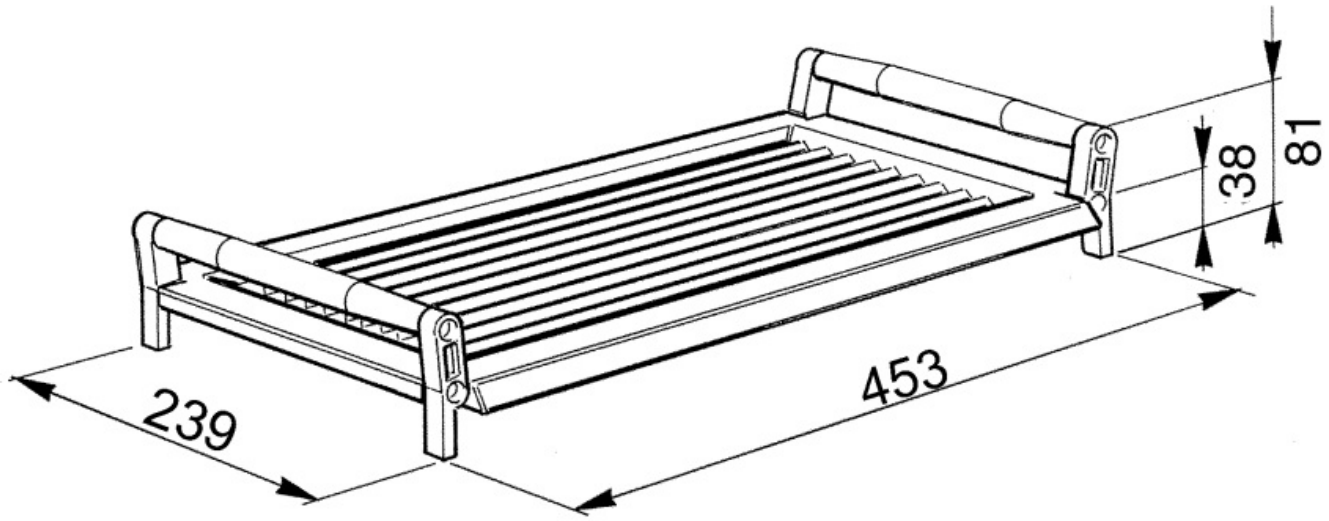
Barbecue-Grillplatte aus Gußeisen, Stellfüße aus Aluminium-Druckguss, Echtholzgriffe klappbar, geeignet für Einbau-Gaskochfelder und Gas-Standherde mit Abstellrosten aus Gußeisen (s. Angaben der Produktbeschreibung). BxLxH: 239x453x81 mm inkl. Echtholzgr