BB3679

Tipologia Bistecchiera
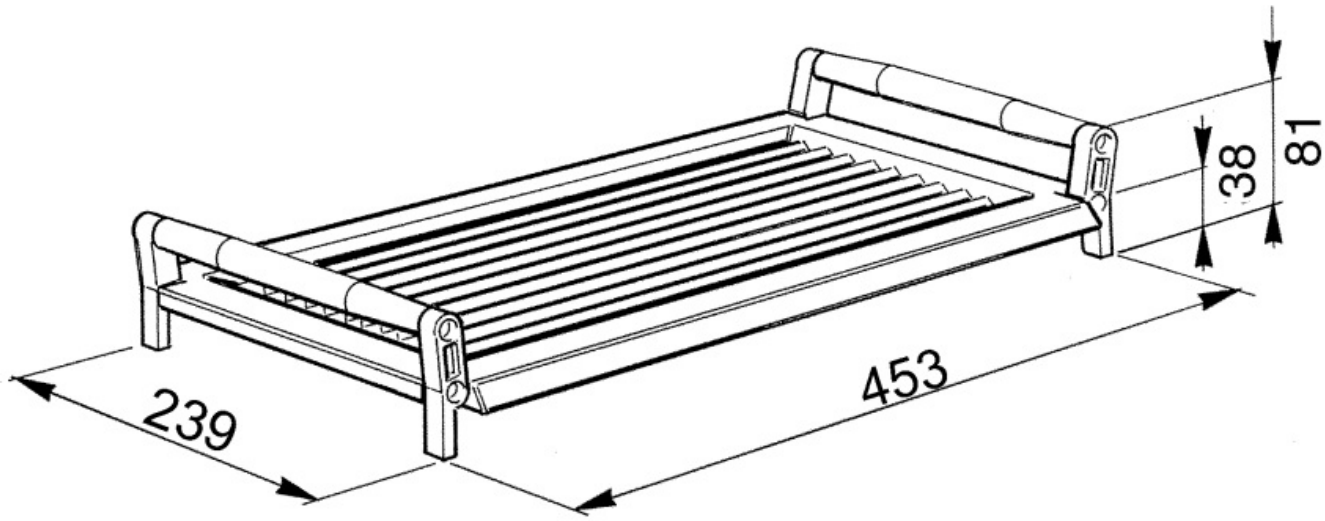
Bistecchiera in ghisa