BG91CTN2

מידה	90x60 cm
מס' חללים עם תווית אנרגיה	1
מקור חום של תא התנור	חשמל
סוג הכיריים	גז
סוג תנור עיקרי	אוורור חום
מערכת ניקוי תנור ראשי	קטליטי
קוד EAN	8017709316730
דרגת יעילות אנרגטית	A

אסתטיקה

עיצוב	סטנדרטי	**כפתורי בקרה**	Smeg Master Glass
גימור לוח בקרה	מתכת בציפוי אמייל	**צבע בקרות**	שחור
סדרה עיצובית	Classica	**מס' בקרות**	7
לוגו	Assembled	**Serigraphy colour**	Silver
צבע	שחור	**צג**	מגע
Logo position	Facia below the oven	**דלת**	עם שני פסים אופקיים
מגן אחורי	כן	**סוג זכוכית**	זכוכית מחזירת אור
סדרה	Concerto	**ידית**	Smeg Classic
צבע כיריים	נירוסטה	**צבע ידית**	נירוסטה מוברשת
סוג מעמדי מחבתות	ברזל יצוק	**תא אחסון**	דלת
סוג הגדרת בקרות	כפתורי בקרה	**רגליות**	כסף

תוכניות / פונקציות

מס' פונקציות בישול 8

פונקציות בישול רגילות

- סטטי
- בסיוע מאוורר
- מעגלי
- חסכוני
- גריל קטן
- גריל גדול
- (גריל מאוורר (גדול
- תחתית בסיוע מאוורר

פונקציות ניקוי

ניקוי באדים

קטליטי

מאפיינים טכניים של כיריים, תנור

UR

מספר אזורי בישול 5

kW קדמי שמאלי - גז – מהירות - 2.90

kW אחורי שמאלי - גז – מהיר למחצה - 1.80

אמצעי - גז – UR - 4.00 kW

kW אחורי ימני - גז – מהיר למחצה - 1.80

קדמי ימני - גז – AUX - 1.00 kW

סוג מבערי גז	סטנדרטי	**שסתומי בטיחות לגז**	כן
הצתה אלקטרונית אוטומטית	כן	**מכסי מבערים**	ציפוי אמייל שחור מאט

מאפיינים טכניים של התנור העיקרי, תנור

מס' נורות	2	**דלת פנימית ניתקת**	כן
מספר מאוורר	2	**מס' כולל של דלתות זכוכית**	3
הנפח הנקי של תא התנור	115 l	**מס' דלתות זכוכית מחזירות חום**	2
הנפח ברוטו של תא התנור הראשון	129 l	**תרמוסטט בטיחות**	כן
חומר תא התנור	אמייל נקי תמיד	**מערכת קירור**	משיק
מספר המדפים	5	**מידות תא תנור לשימוש (ע)X(ר)X(ג**	371x724x418 mm
סוגי מדפים	רשתות מתכת	**בקרת טמפרטורה**	אלטרומכני
סוג נורה	הלוגן	**גוף חימום תחתון – הספק**	1700 W
הספק נורה	40 W	**גוף חימום עליון – הספק**	1200 W
הגדרת זמן בישול	הפעלה ועצירה	**אלמנט גריל**	1700 W
אור כשדלת התנור פתוחה	כן	**גריל גדול – הספק**	2900 W
פתח דלת	פתיחה כלפי מטה	**גוף חימום מעגלי – הספק**	2 x 1550 W
דלת נתיקה	כן	**סוג גריל**	חשמלי
דלת פנימית מזכוכית לחלוטין	כן		

אפשרויות תנור עיקרי, תנור

טיימר	כן	**טמפרטורה מינימלית**	50 °C
צליל התרעה לסיום הבישול	כן	**טמפרטורה מרבית**	260 °C

אביזרים כלולים עם התנור לתנור עיקרי

רשת עם מעצור אחורי וצדי	1	**לוחות קטליטיים**	3
מגש עמוק 20 מ"מ	1		

חיבור חשמלי

דירוג חיבור חשמלי	3200 W	**סוג כבל החשמל המותקן**	כן, שלב אחד
זרם	14 A	**תדר**	50/60 Hz
מתח	220-240 V	**בלוק הדקים**	3 poles
מתח 2 **(וולט)**	380-415 V	**תקע**	לא

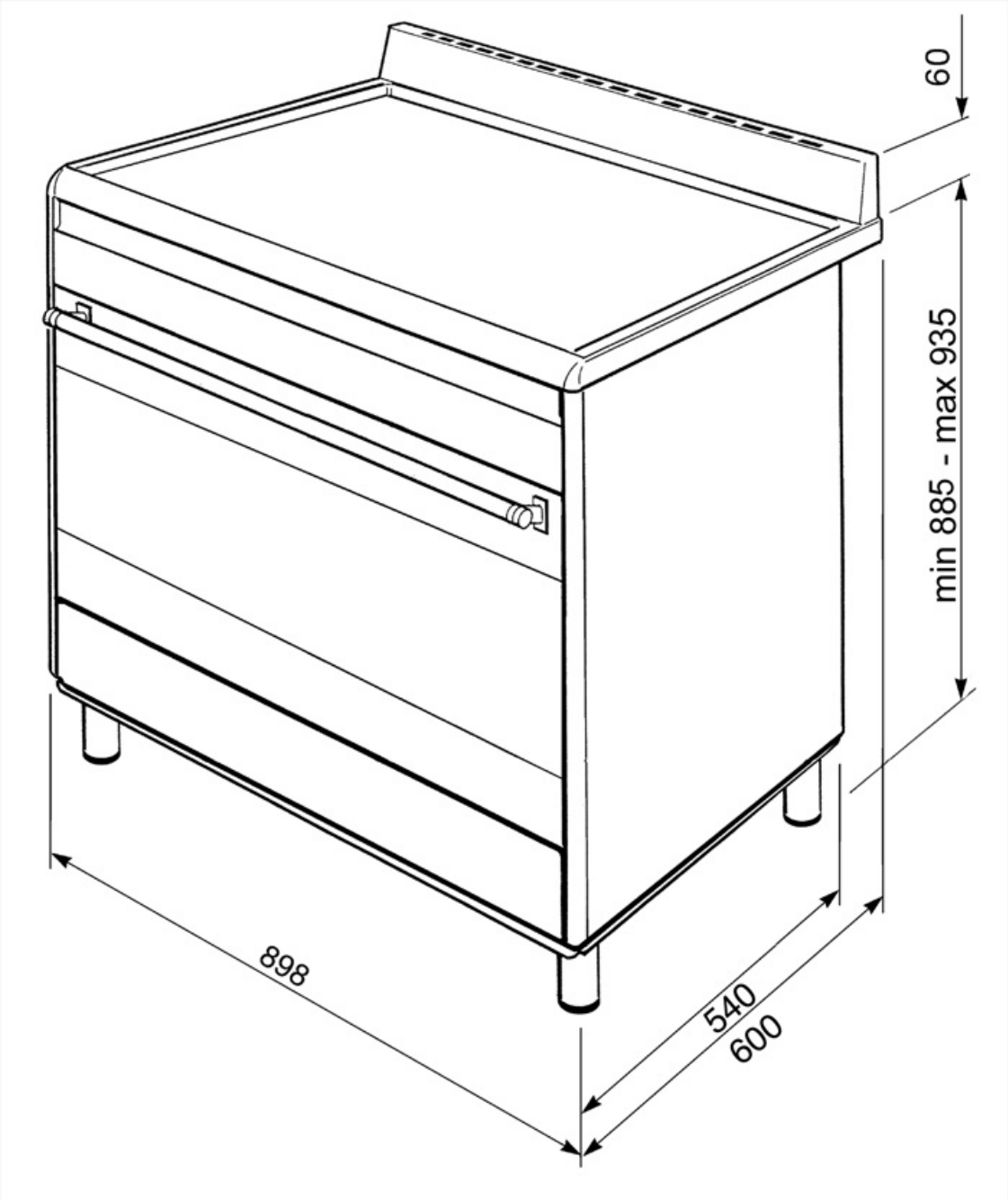

Compatible Accessories

AIRFRY9

מושלמת לחיקוי .AIRFRY רשת מצלה אוויר של צלייה מסורתית בתנור, אך עם פחות קלוריות ופחות שומן. מאפשרת לבשל במהירות ובפשטות מנות כגון טוגנים, ירקות ודגים מטוגנים, ומבטיחה השחמה ופריכות מושלמות.

BBQ9

teflon-coated aluminum grid for 90 cm cavity

BN940

Enamelled tray 90 cm, 40 mm deep

GTT

מסילות טלסקופיות ניתנות להוצאה** לחלוטין (רמה אחת)** הוצאה: 433 מ"""מ מצוחצת AISI 430 חומר: נירוסטה

KIT90N9

BU 1-BM משטח התזה, 90 ס"מ, לתנורי

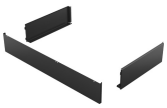

KITH900BG91

בסיס, 90 ס"מ, שלושה צדדים, שחור, BG91 מתאים לתנורי

KITPDQ

רגליות להפחתת גובה (850 מ"מ), נירוסטה, לתנורים

SFLK1

נעילת ילדים

AL90X9

90 ס"מ Concert מגן אחורי מתאים לתנורי SX91

BN920

Enamelled tray 90cm cavity, 20mm deep

GTP

מסילות טלסקופיות ניתנות להוצאה** חלקית (רמה אחת)** הוצאה: 300 מ"""מ מצוחצת AISI 430 חומר: נירוסטה

KIT600SNL-9

רצועת כיסוי לגב הכיריים, מתאימה לתנורי 90 ס"מ Concerto Opera

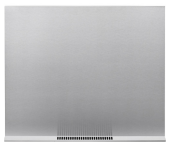

KIT90X9-1

ס"מ, נירוסטה, 60xמשטח התזה 90 לתנורי Concerto

KITH95

ערכה להארכת גובה (950 מ"מ), ונירוסטה

PALPZ

את פיצה עם ידית מתקפלת רוחב: 315 מ"""מ אורך: 325 מ"""מ

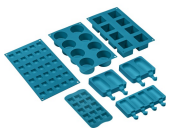

SMOLD

סט של 7 תבניות סיליקון לגלידות, ארטיקים, פרלינים, קוביות קרח או חלוקת מזון. לשימוש בין -60°C עד +230°C

Alternative products

BG91CTX2

צבע: נירוסטה

Symbols glossary

ניקוי קטליטי: המערכת מבטיחה היגיינה מושלמת בתוך התנור הודות לשלושת הלוחות בניקוי עצמי שמצופים באמייל מיוחד שמסייע להסרה פרוגרסיבית של עקבות שאריות שומן וריחות בישול.

מעמדי מחבתות מברזליצוק לעבודה מאומצת: למקסימום יציבות ואיתנות.

התקנה בערימה: התקנה בערימה

A: ביצועי ייבוש של המוצר, נמדדים מ-A+++ עד D/G, בהתאם למשפחת המוצרים

מערכת קירור אוויר: הבטחת טמפרטורת בטיחותיות של משטחים.

בקרה בכפתורים

דלתות עם שלוש שכבות זכוכית: מספר דלתות זכוכית.

...

בתנורי גז, המאוורר מפזר את החום: Circogas במהירות ובאופן שווה בתא התנור, ומונע העברה של טעמים בעת בישול של כמה מנות שונות בו-בזמן. בתנורים חשמליים שילוב זה מסיים מהר יותר את הבישול של מזונות שמוכנים מבחוץ, אך מחייב זמן רב יותר לבישול המזונות מבפנים, ללא השחמה נוספת.

חלק פנימי בציפוי אמייל: החלק הפנימי בציפוי אמייל כולל ציפוי נוגד חומצה שמסייע Smeg של כל תנורי לשמור על הניקיון של תא התנור ל ידי הפחתת כמות השומן שנצמד לדפנות בעת הבישול.

אלמנט עליון ותחתון בלבד: שיטת בישול מסורתית שמתאימה ביותר לפריטים יחידים שממוקמים באמצע התנור. החלק העליון של התנור יהיה תמיד החם ביותר. מושלמת לצלי, עוגות פירות, לחם וכן הלאה.

מאוורר עם אלמנטים עליון ותחתון: האלמנטים יחד עם המאוורר מספקים חום אחיד יותר, שיטה זהה לבישול רגיל, כך שיש צורך בקדם-חימום. מתאימה מאוד לפריטים שמבושלים בשיטות איטיות.

חסכונית: השילוב של גריל, מאוורר ואלמנט תחתון מתאים במיוחד לבישול כמויות קטנות של מזון.

מעגלי: השילוב של מאוורר ושל אלמנט מעגלי יוצר שיטת בישול באוויר חם. מעניק יתרונות רבים, כולל ללא קדם-חימום אם זמן הבישול ארוך מ-20 דקות, ללא העברה של טעמים בעת בישול של מזונות שונים בו-בזמן, פחות חשמל וזמני בישול קצרים יותר. מתאים לכל סוגי המזון.

חצי גריל: לבישול והשחמה מהירים של מזון. ניתן להשיג את התוצאות הטובות ביותר על ידי שימוש במדף העליון לפריטים קטנים ובמדפים התחתונים לפרטים גדולים יותר, כגון צלעות או נקניקיות. לחצי גריל, החום נוצר רק באמצע האלמנט, מושלם לכמויות קטנות.

אלמנט גריל: שימוש בגריל מעניק תוצות מצוינות בעת בישול בשר במנות בינוניות או קטנות, במיוחד בשילוב עם שיפוד (אם אפשר). מושלם גם לבישול נקניקות ובייקון.

דלת פנימית מזכוכית לחלוטין: דלת פנימית מזכוכית לחלוטין, משטח שטוח אחד שקל לשמור על ניקיונו.

מאוורר עם אלמנט גריל: המאוורר מפחית את החום העז של הגריל, מעניק שיטה מצוינת לצלייה של מזונות שונים, צלעות, סטייקים, נקניקיות וכן הלאה, ומעניק להם השחמה וחלוקה של החום, ללא ייבוש המזון. שתי הרמות העליונות מומלצות לשימוש והחלק התחתון של תנור יכול לשמש לשמירה על החום של פריטים בו-בזמן, מתקן מצוין בעת בישול של ארוחת בוקר צלויה. חצי גריל (חלק אמצעי בלבד) מושלם לכמויות קטנות של מזון.

תאורת צד: שתי תאורות בצדדים מנוגדים משפרות את הראות בתוך התנור.

דלת הזכוכית הפנימית: ניתנת להסרה במספר תנועות מהירות לניקוי.

פתיחה אוטומטית: לחלק מהדגמים יש פתיחה אוטומטית של הדלת עם סיום המחזור, פתרון מושלם לארונות מטבח ללא ידיות, מכיון שאין צורך בידיות. למען הבטיחות, הדלת ננעלת אוטומטית כשהמכשיר בשימוש כדי למנוע פתיחה בלתי מכוונת.

מבערים מהירים במיוחד: מבערים רבי-עוצמה מהירים במיוחד מעניקים הפסק של עד 5 קילוואט.

הקיבולת מציינת את החלל השימושי בתא התנור בליטרים.

לתא התנור 5 רמות בישול שונות.

ניקוי באדים: פונקציית ניקוי פשוטה באמצעות קיטור לשחרור משקעים בתא התנור.