BG91IAN2

Categorie fornuis	90x60 cm
Aantal ovens met energielabel	1
Cavity heat source	Elektrisch
Type kookplaat	Inductie
Type primaire oven	Thermogeventileerd
Reinigingssysteem primaire oven	Vapor Clean
EAN-code	8017709316761
Energie-efficiëntieklasse	A



Design

Design	Standaard	**Kleur knoppen**	Zwart
Afwerking bedieningspaneel	Gekleurd plaatstaal	**Aantal bedieningsknoppen**	7
Esthetiek	Classici	**Kleur serigrafie**	Zilver
Logo	In reliëf	**Display**	DigiScreen
Kleur	Antraciet	**Deur**	Met 2 horizontale stroken
Positie logo	Strook onder de oven	**Type glas**	Stopsol
Series	Concerto	**Handgreep**	Smeg Classici
Kleur kookplaat	Roestvrij staal	**Kleur handgreep**	Geborsteld roestvrijstaal
Type bediening	Bedieningsknoppen	**Opbergruimte**	Klep
Bedieningsknoppen	Smeg Master Black	**Pootjes**	Zilver

Programma's / functies

Aantal kookfuncties 8

Traditionele kookfuncties

- Statisch
- Geventileerd
- Circulaire
- ECO
- Kleine grill
- Grote vlak-grill
- Fan grill (large)
- Fan assisted base

Schoonmaak functie

Vapor Clean

Opties kookplaat

Kinderbeveiliging	Ja	**ECO-Logic optie - stappen**	3700, 4800, 7400 W
ECO-Logic optie	Ja		

Technische specificaties kookplaat

Totaal aantal kookzones 5

Linksvoor - Inductie - enkel - 2.30 kW - Booster 3.00 kW - Ø 21.0 cm
Linksachter - Inductie - enkel - 1.30 kW - Booster 1.40 kW - Ø 18.0 cm
Midden - Inductie - enkel - 2.30 kW - Booster 3.00 kW - Ø 27.0 cm
Rechtsachter - Inductie - enkel - 1.30 kW - Booster 1.40 kW - Ø 18.0 cm
Rechtsvoor - Inductie - enkel - 2.30 kW - Booster 3.00 kW - Ø 21.0 cm

Aantal kookzones met booster	5	**Indicator minimaal te gebruiken diameter**	Ja
Automatische stop bij oververhitting	Ja	**Indicator geselecteerde zone**	Ja
Automatische aanpassing panafmeting	Ja	**Restwarmte indicator**	Ja

Technische specificaties primaire oven

Aantal lampen	2	**Uitneembaar glas binnendeur**	Ja
Aantal ventilatoren	2	**Aantal ruiten ovendeur**	3
Netto inhoud	115 l	**Aantal thermo-reflecterende ruiten**	2
Bruto inhoud 1e oven	129 l	**Veiligheidsthermostaat**	Ja
Materiaal ovenruimte	Ever Clean emaille	**Koelsysteem**	Mantelkoeling
Aantal kookniveaus	5	**Afmetingen bruikbare interne ovenruimte (hxbxd)**	371x724x418 mm
Type ovenrekken	Metalen zijsteunen	**Temperatuurregeling**	Elektro-mechanisch
Soort verlichting	Halogeen	**Onderwarmte - vermogen**	1700 W
Vermogen lamp	40 W	**Bovenwarmte - vermogen**	1200 W
Instelling kooktijd	Start en stop	**Grill - vermogen**	1700 W
Automatische inschakeling verlichting bij openen deur	Ja	**Grote vlakgrill - vermogen**	2900 W
Deur openen	naar beneden		
Uitneembare ovendeur	Ja		
Volledig glazen binnendeur	Ja		

Circulatie - vermogen	2 x 1550 W
Type grill	Elektrisch

Opties primaire oven

Timer	Ja	**Minimum temperatuur**	50 °C
Akoestisch signaal einde kooktijd	Ja	**Maximum temperatuur**	260 °C

Meegeleverde accessoires primaire oven en kookplaat

Rek met achter- en zijstop	1	**Bakplaat (20 mm)**	1

Elektrische aansluiting

Aansluitwaarde	10600 W	**Type stroomkabel**	Double and Three Phase
Stroom	46 A	**Frequentie**	50/60 Hz
Spanning	220-240 V	**Aansluitkast**	5 polig
Spanning 2 (V)	380-415 V	**Stekker**	Nee

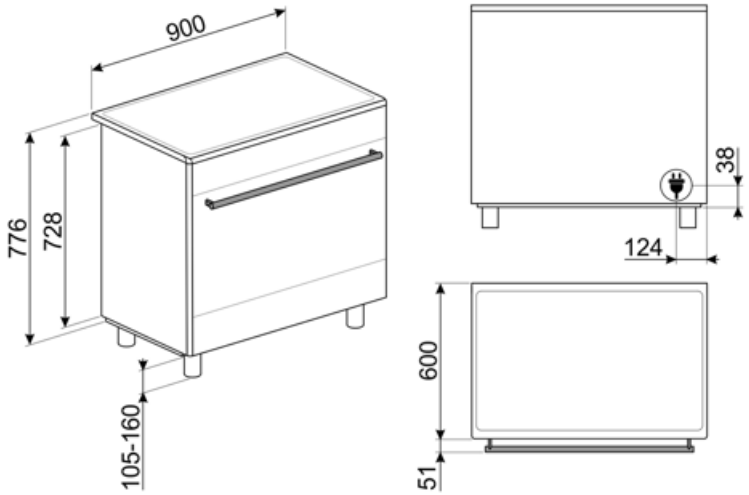

Compatibele Accessoires



AIRFRY9

Air fryer rack AIRFRY . Ideal for recreating traditional frying in the oven, but with fewer calories and less fat. It allows you to cook quickly and simply dishes such as French fries, fried vegetables and fish, ensuring perfect browning and crispiness.



BBQ9

teflon-coated aluminum grid for 90 cm cavity



BN620-1

Geëmailleerde bakplaat, 20 mm diep



BN640

Geëmailleerde bakplaat, 40 mm diep



BN920

Enamelled tray 90cm cavity, 20mm deep



BN940

Enamelled tray 90 cm, 40 mm deep



GRILLPLATE

Universal griddle for induction, gas, ceramic and electric hobs. Non-stick surface ideal for cooking meat, cheese and vegetables. Dimensions: 410 x 240 mm.



GTP

Gedeeltelijk uittrekbare telescopische geleiders (1 niveau)



GTT

Volledig uittrekbare telescopische geleiders (1 niveau)



KIT600SNL-9

Cover strip for hob back side, depth 60mm, suitable for 90cm single oven Concerto cookers



KIT90N9

Splashback black , 90 cm, suitable for BU & BM cookers

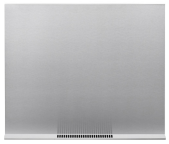

KIT90X9-1

Splashback, stainless steel, 90cm, for Concerto cookers with single MF or gas oven

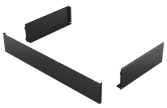

KITH900BG91

Plinth, 90cm, three sides, black, suitable for Concerto cookers single or double cavities, hight 900 mm



KITH95

Hoogte uitbreidingsset (min.13cm - max.19,5cm), roestvrij staal



KITPDQ

Height reduction feet (850mm), stainless steel, for Concerto cookers (850-881mm)



PALPZ

Pizzaschep met inklapbare handgreep breedte: 315 mm lengte: 325 mm



SCRP

Inductie- en keramische kookplaten en teppanyaki-schraper

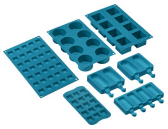

SMOLD

Set van 7 siliconen vormpjes voor ijsjes, ijslolly's, pralines, ijsblokjes of om etenswaren te portioneren. Bruikbaar van -60 ° C tot + 230 ° C



SFLK1

Kinderslot

TPKPLATE



Universal plate for induction, gas, ceramic and electric hobs. Non-stick surface ideal for cooking fish, eggs and vegetables. Dimensions: 410 X 240 mm.

Symbols glossary



Powerbooster: optie zorgt ervoor dat de zone op vol vermogen werkt wanneer zeer intensief koken nodig is.



A: Droogprestaties van het product, gemeten vanaf A +++ tot D / G afhankelijk van de productfamilie



Luchtkoelsysteem: om een veilig oppervlak te garanderen temperaturen.



ECO-logic: optie stelt u in staat om de vermogenslimiet van de werkelijke energiebesparing van het apparaat te beperken



Fan assisted base: the mix of fan and lower heating element alone allows to finish cooking foods already cooked on the surface but not internally more quickly. This system is recommended to finish cooking foods that are already well cooked on the surface, but not internally, which therefore require a moderate higher heat. Ideal for any type of food.



De ovenruimte wordt tegelijk door het onder- en bovenelement verwarmt. De hitteverdeling over het gerecht is afhankelijk van het niveau waarop men dit plaatst. Geschikt voor bakken op 1 niveau. Gerechten: alle ovenschotels, vlees, gevogelte, brood, (gevulde) taarten. Speciaal: gans en eend (bevatten veel vet).



ECO: low energy consumption cooking: this function is particularly suitable for cooking on a single shelf with low energy consumption. It is recommended for all types of food except those that can generate a lot of moisture (for example vegetables). To achieve maximum energy savings and reduce time, it is recommended to put the food in the oven without preheating the cooking compartment.



Kinderslot: sommige modellen zijn voorzien van een apparaat om het programma / de cyclus te vergrendelen zodat het niet kan per ongeluk veranderd



Installation in column: Installation in column.



Deuren met driedubbele beglazing: aantal glazen deuren.



Geëmailleerde binnenkant: De geëmailleerde binnenkant van alle Smeg-ovens heeft een speciale antacidumvoering die helpt om de binnenkant schoon te houden door de hoeveelheid kookvet te verminderen.



Ventilator met bovenste en onderste elementen: de elementen in combinatie met de ventilator zijn bedoeld om een meer gelijkmatige warmte te bieden, een methode die vergelijkbaar is met conventioneel koken, dus voorverwarmen is vereist. Het meest geschikt voor items die langzaam koken vereisen.



Circulaire: it is the perfect function for cooking all types of dishes in a more delicate way. The heat comes from the back of the oven and is distributed quickly and evenly. The fan is active. It is also ideal for cooking on multiple levels without mixing smells and flavors.



De warmte wordt geproduceerd door het grill- en bovenelement. Verhitting over het volledige oppervlak. De thermostaat wordt, afhankelijk van het gerecht, in de regel op de maximale stand gezet. Bij een korte baktijd kan de ovendeur gesloten blijven; bij langere baktijd blijft deze gedeeltelijk geopend. Voor vleesgerechten (klein- en middelgroot), vleespennen, vis, groenten, gratineren etc.



De warmte is alleen afkomstig van het grill-element. Verhitting over een kleiner oppervlak. Te gebruiken als de grote vlak-grill, maar voor kleinere hoeveelheden



Ventilator met grillelement: De ventilator vermindert de felle hitte van de grill en biedt een uitstekende methode om verschillende soorten voedsel, karbonades, steaks, worstjes enz. Te grillen, waardoor het gelijkmatig bruin wordt en de warmte wordt verdeeld, zonder het voedsel uit te drogen. De bovenste twee niveaus die voor gebruik worden aanbevolen, en het onderste deel van de oven kunnen worden gebruikt om gerechten tegelijkertijd warm te houden, een uitstekende mogelijkheid bij het bereiden van een gegrild ontbijt. Halve grill (alleen middengedeelte) is ideaal voor kleine hoeveelheden voedsel.



Overheat protection: The safety system that automatically turns off the hob in case of overheating of the control unit.



Induction: The work of these hobs is based on the principle of electromagnetic induction. The heat is generated directly in the bottom of the pan during its contact with the hob.



All glass inner door: All glass inner door, a single flat surface which is simple to keep clean.



The inner door glass: can be removed with a few quick movements for cleaning.



verlichting



Automatic opening: some models have Automatic opening door when the cycle is finished which is a perfect solution for handle-less kitchen units as no handle is needed. For safety reasons, the door locks automatically when the machine is in use to avoid it being opened inadvertently.



Indication of residual heat: After the glass ceramic hob is switched off the residual heat indicator shows which of the heating zones still remains hot. When the temperature drops below 60 ° C, the indicator goes out.



The oven cavity has 5 different cooking levels.



Vapor Clean: a simple cleaning function using steam to loosen deposits in the oven cavity.



The capacity indicates the amount of usable space in the oven cavity in litres.



4.3 inch display with LED technology, usability with knobs + 3 touch keys



Knobs control