BGTR4110

Тип Гриль
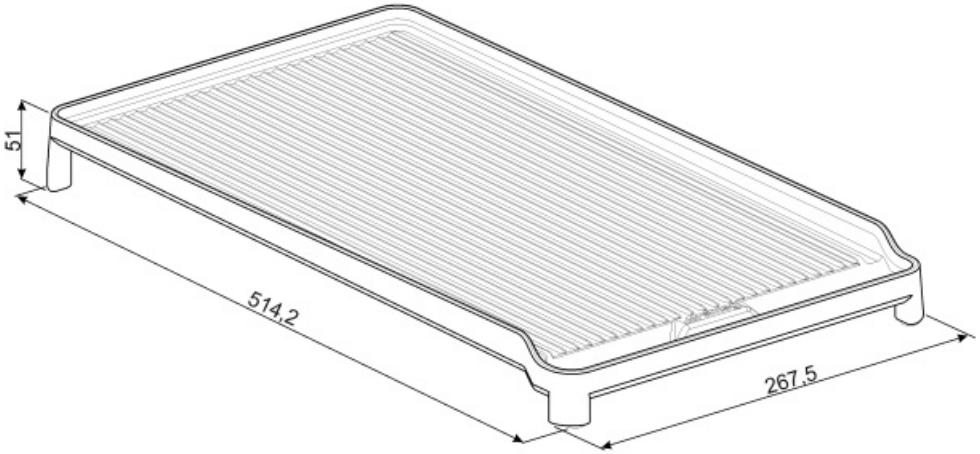
Чугунный гриль для варочных центров Victoria TR4110