BGTR9

Tipologia Bistecchiera
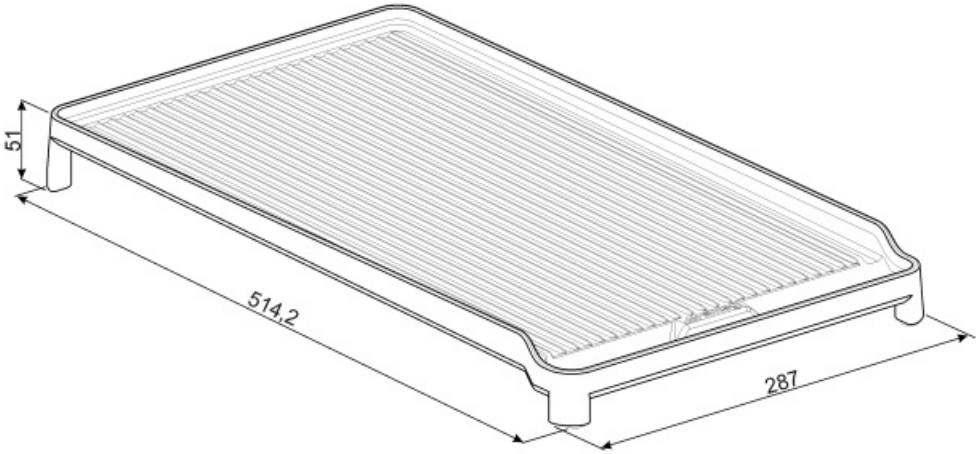
Bistecchiera in ghisa per cucine Victoria 90 cm, Master e Sinfonia 60 cm e 90 cm