C41721F

Familia	Frigorífico
Instalación	Integración
Categoría	Combinado
Nicho de empotrado	178
Ancho de referencia	Until 60
Altura de referencia	160 - 200
Sistema de refrigeración	Ventilado
Descongelación	Manual
Tipo de bisagra	Bisagra deslizante
Posición bisagra	Derecha
Puerta reversible	Sí
Código EAN	8017709295349

Estética

Estética	Universal	**Logo**	Serigrafiado
Color	Blanco	**Color del perfil de los estantes de la puerta**	Blanco
Material de la puerta	Chapa	**Color del perfil del estante de vidrio**	Blanco
Material de los laterales	Acero	**Pantalla**	LED
Color laterales	Blanco	**Posición display**	Interno

Instalación compartimento frigorífico

Número estantes regulables	4	**Estante cubre cajón para la verdura**	Sí
Número de cajones fruta y verdura	2	**Tipología estante cubre cajón de verduras**	Cristal
Tipología estantes regulables	Cristal	**Iluminación interna frigorífico**	Sí
Tipo de cajón	Estándar	**Tipo de iluminación interior frigorífico**	LED

Contrapuerta compartimento frigorífico

Número de compartimentos con tapa transparente	1	**Número de compartimento portabotellas**	1

Número compartimentos de puerta regulables	2

Otros equipos frigorífico

Accesorios	Huevera	**Ventilador**	Sí

Instalación compartimento congelador

Número de cajones	3

Otros equipos congelador

Accesorios	1 cubitera

Otras características técnicas

Tipo de control de la temperatura	Electromecánico
Número de compresores	1
Tipo de gas refrigerante	R600a
Tipo de compresor	Estándar
Agente espumante	Ciclopentano

Rendimiento / Etiqueta energética - Reg. 2019

Consumo anual de energía	272 kWh/a	**Rumorosidad**	35 dB(A) re 1 pW
Clase de eficiencia energética del modelo	F	**Autonomía de conservación sin energía eléctrica**	11.35 h
Airborne acoustical noise emission class	B	**4 estrellas - Capacidad congelación**	3.9 Kg/24h
Volumen neto total	268 l	**Clase climática**	SN, N, ST, T
Volumen total del compartimento congelador	72 l	**EEI**	125 %
Volumen total compartimento frigorífico	196 l		

Conexión eléctrica

Enchufe	Schuko (F;E)	**Tensión**	230-240 V
Datos nominales de conexión eléctrica	140 W	**Frecuencia (Hz)**	50 Hz
Corriente	1.1 A	**Longitud del cable de alimentación**	240 cm

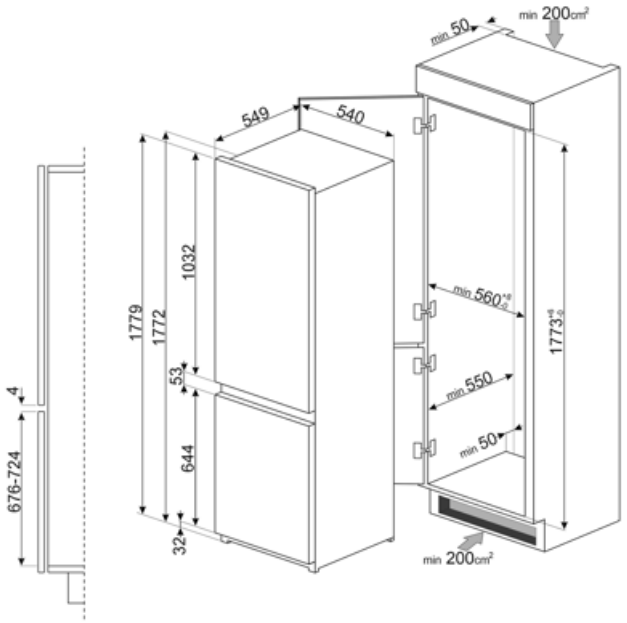
min 50
min 200cm²
549
540
1779
1772
1032
53
644
32
4
676-724
min 560
min 550
min 50
1773
min 200cm²

Symbols glossary

4 estrellas

Clase eficiencia energética F

Ventilado: sistema de ventilación de enfriamiento que permite difundir constante y uniformemente el aire dentro del refrigerador.

Altura encastre

A +: los electrodomésticos Smeg permiten ahorros de energía considerables en Clase A, A +, A ++ y A +++, para reducir el consumo mientras se mantiene la máxima eficiencia y garantizar el respeto por el medio ambiente.

Pantalla LED: para optimizar el rendimiento y simplificar el uso del aparato tanto como sea posible, algunas lavadoras y refrigeradores están equipados con una pantalla LED que le permite ver el estado operativo del producto.

Iluminación LED interna: la iluminación LED interna garantiza el ahorro de energía y al mismo tiempo ofrece una luz de atmósfera.

Benefit (TT)

Fan

The fan contributes to an even distribution of air inside the refrigerator

Refrigerant gas R600a

Environmentally friendly R600a refrigerant gas contributes to rapid cooling with lower energy consumption

Climate class

Climatic class SN-T makes the appliance suitable for working at room temperature between 10 °C and 43 °C (50 °F ~ 109 °F)

Refrigerator Internal lighting

Interior lighting for perfect visibility of shelves in the refrigerator compartment

Fruit and vegetable drawer

The fruit and vegetable drawer ensures the best storage conditions for fresh food, avoiding any contamination

Internal display

Internal display for targeted temperature control and a clean, minimalist design