C4172E

Família	Frigorífico
Instalação	de encastre
Categoria	Combinado
Nicho para encastre	178
Largura de referência	Até 60 cm
Altura de referência	160 - 200 cm
Tecnologia	Estático
Descongelação	Descongelação automática no frigorífico e manual no congelador
Tipo de dobradiças	Dobradiças deslizantes
Dobradiças	À direita
Portas reversíveis	Sim
Código EAN	8017709323905

Design

Design	Universal	**Logótipo**	Logótipo serigrafado
Cor	Branco	**Cor do perfil das prateleiras**	Branco
Material da porta	Aço	**Cor do perfil da prateleira de vidro**	Branco
Material das laterais	Aço	**Display**	Display com LEDs
Cor das laterais	Laterais em branco	**Posição display**	Interno

Composição do interior do frigorífico

Number of compartments	2	**Prateleira da gaveta dos legumes**	Sim
Compartment types	Fruit and vegetable compartment	**Tipologia de prateleira sobre a gaveta dos legumes**	Vidro
Número de prateleiras ajustáveis	4	**Nº de lâmpadas**	1
Gavetas para fruta e legumes	2	**Iluminação interna do frigorífico**	Sim
Tipo de prateleiras ajustáveis	Ajustáveis em altura	**Tipo de iluminação do frigorífico**	LED
Tipo das gavetas para legumes	Gaveta de legumes		

Composição do interior da porta do frigorífico

Compartimentos da porta com tampa transparente	1
Compartimentos da porta ajustáveis	2
Compartimentos da porta para garrafas	1

Outras características do frigorífico

Acessórios do frigorífico	Suporte de ovos

Composição do interior do congelador

Gavetas	3

Outras características do congelador

Acessórios do congelador	1 cuvete de gelo

Outras características técnicas

Funções do display	Congelação rápida, Alarme perda de temperatura
Comando para congelação rápida	Sim
Alarme de porta aberta	Sim
Alarme perda de temperatura	Alarmes acústico e ótico
Tipo de controlo da temperatura	Eletrónico
Nº de compressores	1
Tipo de gás de refrigeração	R600a
Tipo de compressor	Compressor standard
Espuma expansiva de isolamento	Ciclopentano

Performance / Etiqueta energética

Consumo anual de energia	219 kWh/a
Classe energética	E
Classe de emissão de ruído aéreo	B
Volume líquido total	271 l
Volume líquido do congelador	73 l
Volume líquido do frigorífico	198 l
Emissão de ruído aéreo	34 dB(A) re 1 pW
Autonomia de conservação sem energia elétrica	11,50 h
Capacidade de congelação (4 estrelas)	3,3 kg/24h
Classe climática	SN, N, ST, T
EEI	100 %

Ligação elétrica

Potência nominal	140 W	**Frequência (Hz)**	50 Hz
Corrente (Amperes)	1,1 A	**Comprimento do cabo de alimentação**	240 cm
Tensão (Volts)	230-240 V	**Ficha elétrica**	(F;E) Schuko

Dados de logística

Largura	546 mm	**Profundidade do nicho**	550 mm
Width of the built-in niche	560 mm	**Altura**	1772 mm
Profundidade (mm)	549 mm	**Height of the built-in niche**	1780 mm

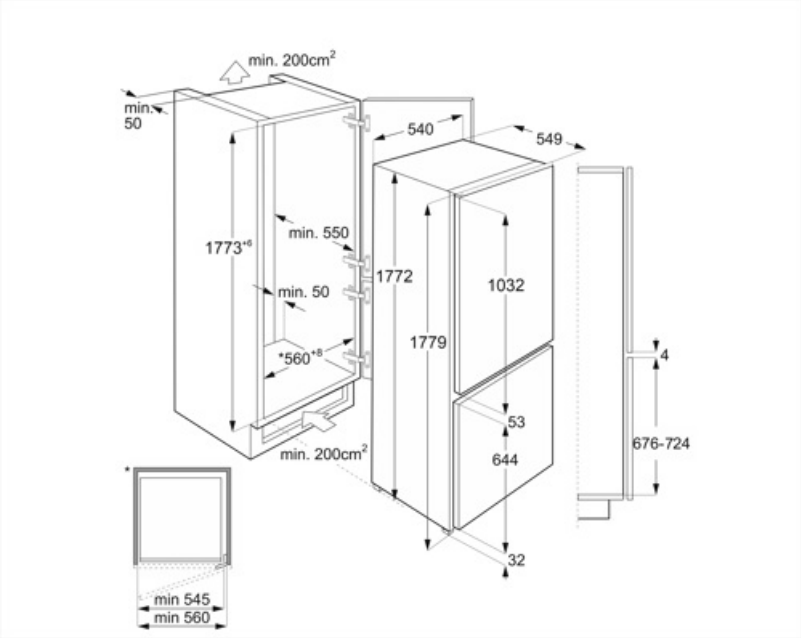

Symbols glossary

Descongelação: sistema de descongelamento automático em intervalos regulares, eliminando a necessidade de descongelar completamente.

Classe de eficiência energética do produto declarada na etiqueta energética e na ficha do produto e em conformidade com os regulamentos UE.

Display LED: Para visualizar os programas, funções e opções selecionadas e o tempo para o fim do programa.

Congelação rápido: permite congelar rapidamente grandes quantidades de alimentos frescos, devido a reduzir rapidamente a temperatura do congelador. Deverá ser ativada algumas horas antes da sua utilização.

Iluminação por LED no interior, criando uma luz com uma distribuição perfeita. O LED consome menos energia, aquece muito menos e tem uma vida mais longa do que as lâmpadas tradicionais.

Indica a altura do eletrodoméstico ajudando a perceber em que nicho de móvel deverá ser encastrado.