C41941F1

Семейство продуктов	Холодильник
Установка	Встраиваемый
Категория	Комбинированный, морозильная камера внизу
Ниша для встраивания	190-195
Рекомендуемая ширина	До 60
Рекомендуемая высота	160 - 200
Тип охлаждения	Холодильник с вентилятором, морозильник статический
Разморозка	автоматическая для холод., ручная для морозильника
Тип петель (шарнира)	Скользящие направляющие
Дверной упор	Справа
Дверь перенавешиваемая	Да
EAN-**код**	8017709315269

Эстетика

Эстетика	Универсальный
Цвет	Белый
Дизайн	Плоский
Материал	Окрашенный металл
Тип ручки	Фиксированный
Цвет логотипа	Черный
Материал боковин	Сталь
Цвет боковин	Белый
Логотип	Шелкография
Цвет профиля на полках дверцы	Белый
Цвет профиля на выдвижных ящиках	Белый
Цвет профиля на стеклянных полках	Белый
Дисплей	LED
Расположение дисплея	Интерьер (сверху)

Характеристики холодильного отделения

Количество регулируемых полок	4
Количество ящиков для овощей и фруктов	1
Тип регулируемых полок	Стекло
Тип ящика для овощей и фруктов	Стандартный
Крышка ящика для овощей	Да
Тип крышки ящика для овощей и фруктов	Стекло
Внутренняя подсветка холодильного отделения	Да
Тип подсветки холодильного отделения	LED

Дверца холодильного отделения

Количество полок с прозрачной крышкой	1	**Количество полок для бутылок**	1
Количество регулируемых полок на дверце	1	**Полка для бутылок с металлической окантовкой**	Да
Регулируемая полка с металлической окантовкой	Да		

Другие характеристики холодильного отделения

Аксессуары	_, Подставка для яиц	**Конвекция**	Да

Характеристики морозильного отделения

Количество ящиков	3	**Тип полок**	Стекло

Другие характеристики морозильного отделения

Аксессуары	1 форма для льда	**Зона быстрой заморозки**	Да

Другие технические характеристики

Функции на дисплее	Функция "Отпуск", Быстрая заморозка, Быстрое охлаждение
Антибактериальный уплотнитель	Да
Тип контроля температуры	Электронный
Количество компрессоров	1
Тип хладагента	R600a
Тип компрессора	Стандартный
Количество хладагента (г)	58 g
Вспенивающий агент	Циклопентан

Производительность / Энергопотребление - НОВЫЙ регламент

Годовое энергопотребление	274 кВт/год	**Эмиссия воздушного акустического шума**	34 дБ(A) re 1пВт

Класс энергоэффективности	F
Класс эмиссии воздушного акустического шума	B
Полный объем	289 л
Сумма объемов морозильников	73 л
Сумма объемов холодильного отделения и незамерзающего отделения	216 л
Поддержание температуры при отключении энергии	11.50 ч
4* - Мощность замораживания	4.3 кг/сутки
Климатический класс	SN, N, ST, T
EEI	125 %

Электрическое подключение

Тип электрической вилки	(F;E) Schuko
Номинальная мощность	110 Вт
Сила тока	0,7 A
Напряжение	230-240 В
Частота тока	50 Гц
Длина электрического кабеля	240 см

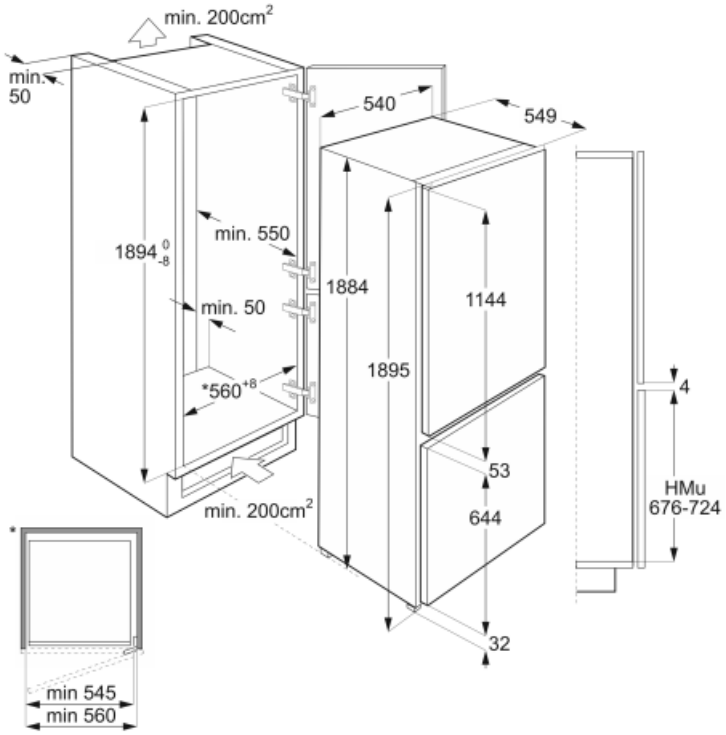

Symbols glossary (TT)

Морозильная камера 4 **** для лучшей сохранности продуктов.

Автоматическое размораживание: работает за счет автоматического оттаивания через равные промежутки времени, что исключает необходимость размораживание прибора в целом.

A++: класс энергоэффективности A++ помогает сэкономить до 20% энергии по сравнению с классом A. Гарантируется максимальная производительность при минимальном потреблении.

Антибактериальное покрытие: антибактериальное покрытие для улучшения гигиены

Светодиодный дисплей: для отображения выбранных программ, функций и опций, а также времени до конца цикла.

Вентилируемый: принудительное распределение холодного воздуха в холодильном отделении, что обеспечивает равномерное распределение температуры внутри холодильника.

Быстрая заморозка: функция быстрого замораживания снижает температуру в камере, если активировать ее за несколько часов до использования.

Режим Отпуск: режим энергосбережения позволяет отключить холодильник и оставить морозильную камеру в рабочем состоянии.

Светодиодное внутреннее освещение: более энергоэффективный и долговечный способ освещения внутреннего пространства прибора.

Высота ниши для встраивания

Класс энергоэффективности F