C475VE



Produktfamilie	Kühlschrank
Installation	Einbaugerät
Produktkategorie	Kühl-/Gefrierkombination
Nischenhöhe in cm	200
Referenzbreite	70 - 80 cm cm
Referenzhöhe	160 - 200 cm cm
Kühlsystem	Kühlteil mit Umluftkühlung
Abtausystem	Manuell
Scharniersystem	Schlepptürtechnik
Türanschlag	Rechts
Türanschlag reversibel	Ja
EAN-Code	8017709321161

Ästhetik

Ästhetik	Neutral
Farbe	Weiß
Ausführung der Gerätetür	Metall
Material der Seitenwände	Metall
Farbe/Ausführung der Seitenwände	Weiß
Farbe der Profilleisten der Türablagen	Chrom
Farbe der Griffleisten der Schubladen	Chrom
Farbe der Profilleisten der Einlegeböden	Chrom
Ausführung des Displays	LED
Position des Displays	Intern

Aufteilung Kühlteil

Anzahl der Schubladen	2
Arten von Schubladen	Niedrigtemperatur-Schublade, Obst- und Gemüseschublade
Anzahl der höhenverstellbaren Einlegeböden	3
Anzahl der Obst-/Gemüseschubladen	1
Regalmaterial	Sicherheitsglas
Art der Obst-/Gemüseschublade	Standard
Abdeckung für Obst-/Gemüse-Schublade	Ja
Flaschenbord	Ja
Art der Abdeckung der Obst-/Gemüse-Schublade	Sicherheitsglas
Niedrigtemperatur-Schublade	Ja
Innenbeleuchtung des Kühlteils	Ja
Art der Innenbeleuchtung Kühlteil	LED

Aufteilung Innentür Kühlteil

Anzahl der höhenverstellbaren Türablagen	5	**Anzahl der Flaschenborde**	1

Zusatzausstattung Kühlteil



Zubehör	Eierablage	**Dynamische Umluftkühlung**	Ja
Natural Plus Blue-Light für eine längere vitaminreiche Frische von Obst und Gemüse	Ja		

Aufteilung Gefrierteil

Anzahl der Gefrierschubladen	3	**Anzahl der Einlegeböden**	2

Zusatzausstattung Gefrierteil



Zubehör	2 Eiswürfelschalen	**Eiswürfelschale**	Ja
Schnellgefrierfach	Ja		

Weitere technische Eigenschaften



Display-Funktionen	Holiday, Schnellgefrieren, Schnellkühlen, Temperaturalarm
Türalarm	Ja
Temperaturalarm	Ja
Temperatursteuerung	Elektronisch
Anzahl der Kompressoren	1
Kältemittel	R600a
Kompressor	Inverter-Technik (elektronisch gesteuert)
Material der Isolierschäumung	Cyclopentan

Technische Daten / Energielabel - Reg. 2019 - bindend ab 1.3.2021



Jährlicher Energieverbrauch	240 kWh/Jahr	**Luftschallemissionen**	35 dB(A) re 1 pW
Energieeffizienzklasse	E	**Lagerzeit bei Störung**	11 h
Luftschallemissionsklasse	B	**4-Sterne Gefriervermögen**	4,6 kg/24h
Gesamtrauminhalt (in dm3 oder l)	400 l	**Klimaklassen**	SN, T
		EEI	97 %

Summe der Rauminhalte der Tiefkühlfächer	100 l
Summe der Rauminhalte der Kaltlagerfächer und der Kühlfächer	300 l

Elektrischer Anschluss

Elektrischer Gesamtanschlusswert	95 W	**Frequenz**	50 Hz
Absicherung	0,8 A	**Länge Netzkabel**	193 cm
Spannung	220-240 V	**Netzstecker**	(F;E) Schuko

Logistik-Informationen

Produktbreite	690 mm	**Produkthöhe**	1940 mm
Breite der Einbaunische	730 mm	**Höhe der Einbaunische**	1943 mm
Produkttiefe ohne Türgriff	550 mm	**Produktbreite bei max. Türöffnungswinkel**	1069 mm
Tiefe der Einbaunische	560 mm	**Produkttiefe bei 90° Türöffnungswinkel inkl. Abstandshalter**	1222 mm

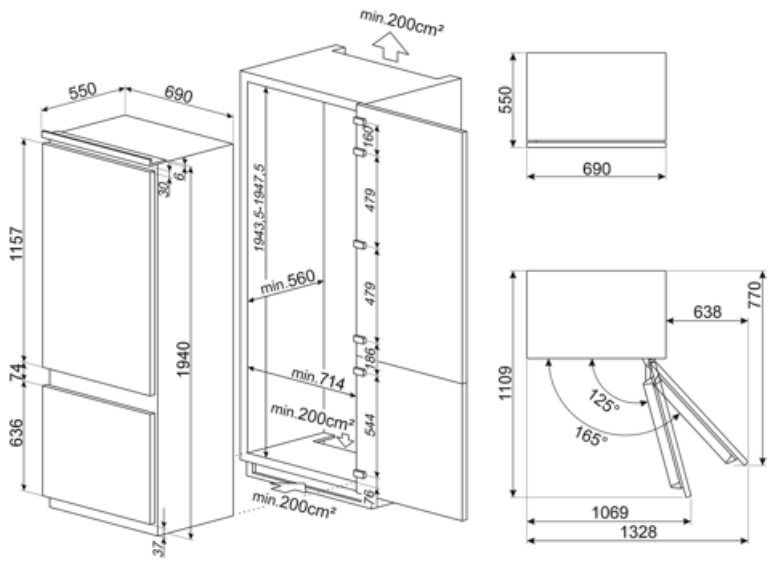

Symbolverzeichnis



Energieeffizienzklasse E



Dynamische Umluftkühlung: ventilierte Kaltluft zirkuliert im gesamten Kühlteil und sorgt für eine konstante und gleichmäßige Temperaturverteilung.



Schnellgefrieren: für ein schnelles und zeitlich begrenztes einfrieren des Gefriergutes. Zu empfehlen direkt nach dem Einkauf oder zum Einfrieren frischer Lebensmittel.



Holiday-Urlaubsschaltung: dieser Energiesparmodus ermöglicht während des Urlaubes das Kühlteil zu deaktivieren und das Gefrierteil in Betrieb zu lassen.



LED-Innenbeleuchtung: eine energieeffiziente, langlebige und sehr effektive Art der Ausleuchtung des Kühlteils.



Inverter-Kompressor: ermöglicht eine höhere Leistung bei optimiertem Wirkungsgrad, reduziert den Energieverbrauch sowie das Betriebsgeräusch und ist zudem langlebiger.



Natural Plus Blue-Light: dieses einzigartige Blaue Lichtsystem funktioniert nach dem Vorbild der Natur und verlängert die Haltbarkeit von Obst und Gemüse.



Nischenhöhe 200 cm