C6GMX2

Lieden koko	60x60 cm
Uunien lukumäärä	1
Uunin lämmönlähde	Sähköinen
Keittotason tyyppi	Kaasu
Pääuunin tyyppi	Kiertoilmauuni
Pääuunin puhdistusjärjestelmä	Höyrypuhdistus
EAN-koodi	8017709321666
Energialuokka	A



Estetiikka

Design	Neliömäinen	**Säätimet**	Smeg Classic
Ohjauspaneelin pintakäsittely	Ruostumaton teräs, johon ei jää sormenjälkiä	**Säätimien väri**	Ruostumaton teräs
Estetiikka	Classic	**Säätimien lukumäärä**	6
Logo	Ruostumaton teräs	**Väripainatus**	Musta
Väri	Ruostumaton teräs	**Näytön tyyppi**	Kosketus
Logon sijainti	Uunin alapuolinen paneeli	**Ovi**	2 vaakasuuntaista paneelia
Pinnan viimeistely	Matta	**Lasin tyyppi**	Eclypse
Seisova	Kyllä	**Kahva**	Smeg Classic
Sarja	Symphony	**Kahvan väri**	Harjattua ruostumatonta terästä
Tason väri	Ruostumaton teräs	**Säilytystila**	Luukku
Keittoastiatuen tyyppi	Valurauta	**Jalat**	Hopea
Säätimien tyyppi	Säätimet		

Ohjelmat/toiminnot

Keitto-ohjelmien lukumäärä	8

Perintieset paistotoiminnot

 Staattinen

 Puhallin

 Turbo (pyöreä lämpöelementti + alalämpö + ylälämpö + puhallin)

 Eco

 Pieni grilli

 Suuri grilli

 Grilli tuulettimella (suuri)

 Tuuletin

Puhdistustoiminnot

 Vapor clean

Keittotason tekniset ominaisuudet



Keittoalueita yhteensä 4

Edessä vasemmalla - Kaasu - URP - 4.20 kW
Takana vasemmalla - Kaasu - SRD - 1.80 kW
Takana oikealla - Kaasu - SRD - 1.80 kW
Edessä oikealla - Kaasu - AUX - 1.00 kW

Polttimet	Tavallinen	**Kaasun turvasuuttimet**	Kyllä
Automaattinen elektroninen sytytys	Kyllä	**Polttimien suojukset**	Mattamusta emalointi

Pääuunin tekniset ominaisuudet



Valojen lukumäärä	1	**Irrotettava sisäluukku**	Kyllä
Tuulettimen numero	1	**Luukun lasien määrä**	3
Nettotilavuus, 1. uuni	70 l	**Lämpöä heijastavien luukun lasien määrä**	1
Bruttotilavuus, ensimmäinen uuni	79 l	**Turvatermostaatti**	Kyllä
Uunin sisämateriaali	Ever Clean -emali	**Jäähdytysjärjestelmä**	Tangentiaalinen
Hyllyjen määrä	5	**Uunin nettosisämitat (k x l x s)**	360X460X425 mm
Hyllyjen tyyppi	Metallitelineet	**Lämpötilansäätö**	Sähkömekaaninen
Valojen tyyppi	Halogeeni	**Alavastuksen teho**	1200 W
Valoteho	40 W	**Ylävastuksen teho**	1000 W
Aika-asetus	Aloitus ja pysäytys	**Grillivastus**	1700 W
Valaistus luukun ollessa auki	Kyllä	**Suuren grillin teho**	2700 W
Oven avaaminen	Luukku alhaalla	**Kiertoilmavastuksen teho**	2000 W
Irrotettava luukku	Kyllä	**Grillin tyyppi**	Sähkö
Sisäluukku kokolasia	Kyllä		

Vaihtoehdot, Uuni

Ajastin	Kyllä	**Enimmäislämpötila**	260 °C
Vähimmäislämpötila	50 °C		

Pääuunin varusteet

Espressokeittimen jalusta	1	**Uuniritilä**	1
Ritilä, taka- ja sivupysäytys	2	**Teleskooppikiskopari, osittain ulosvedettävä**	1
40mm syvä uunipelti	1		

Sähköliitäntä

Sähköliitäntä	3000 W	**Taajuus**	50/60 Hz
Virta	13 A	**Pääte**	3 napainen
Jännite	220-240 V	**Sähköpistokkeen tyyppi**	(F;E) Schuko
Asennetun sähköjohdon tyyppi	Kyllä, yksivaihe		

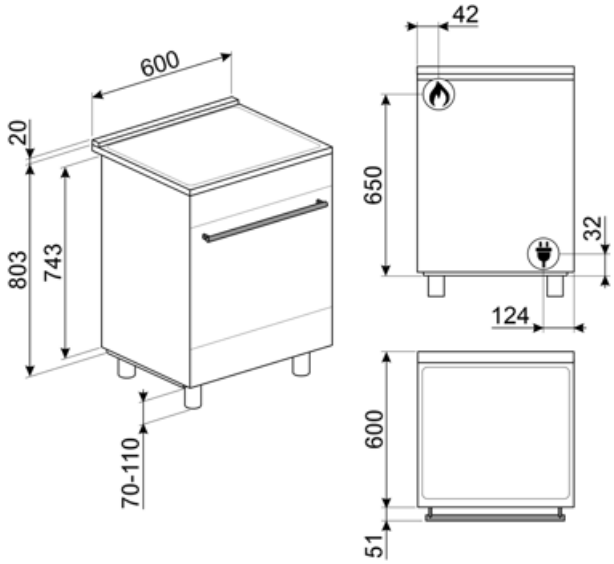

Compatible Accessories



AIRFRY2

Air fryer -pelti. Ihanteellinen perinteiseen uunissa friteeraukseen, mutta vähemmällä kalori- ja rasvamäärällä. Sen ansiosta voit paistaa nopeasti ja helposti esimerkiksi ranskalaisia perunoita, friteerattuja kasviksia ja kalaa, ja täydellinen ruskistus ja rapeus säilyvät.



BN620-1

Emaloitu pelti, 20 mm syvä



BNP608T

Teflonpinnoitettu pelti, 8 mm syvä, asetetaan ritilälle



GTT

Kokonaan ulosvedettävät teleskooppikiskot (1 taso) Ulosveto: 433 mm Materiaali: Kiillotettu ruostumaton teräs AISI 430



KITPAX

Korkeuden lisäysjalat (950 mm), ruostumatonta terästä, soveltuvat Master-, Sinfonia- ja Concerto-liesille



PALPZ

Pizzalapio, jossa taitettava kahva leveys: 315 mm pituus: 325 mm

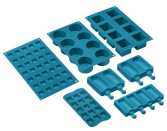

SMOLD

7 silikonimuotin sarja: jäätelöille, mehupuikoille, konvehdeille, jääkuutioille tai ruoka-annoksille. Käytettävissä -60°C – +230°C



BBQ

Double sided plate BBQ. Suitable for recreating succulent and crispy dishes in the oven with the typical taste of grilled cooking. The ribbed side is particularly suitable for meats and cheeses. The smooth side for fish, seafood and vegetables.



BN640

Emaloitu pelti, 40mm syvä



GTP

Osittain ulosvedettävät teleskooppikiskot (1 taso) Ulosveto<: 300 mm Materiaali: Kiillotettu ruostumaton teräs AISI 430



KITC6X

Roiskesuojus, 60x75 cm, ruostumatonta terästä, soveltuu Master- ja Sinfonia-liesille



KITPBX

Korkeuden vähennysjalat (850 mm)



SFLK1

Lapsilukko

Symbols glossary



A: Product drying performance, measured from A+++ to D / G depending on the product family



Asennus torniin: Asennus torniin



Kolminkertaiset lasiovet: Lasiovien lukumäärä.



Sormenjälkiä hylkivä ruostumaton teräs: Sormenjälkiä hylkivä ruostumaton teräs pitää pinnan uudenveroisena.



Staattinen: Perinteinen kypsennys, joka soveltuu yhden ruokalajin valmistukseen kerrallaan. Puhallin ei ole päällä, ja lämpö tulee samanaikaisesti alhaalta ja ylhäältä. Staattinen kypsennys on hitaampaa ja herkempää, ja se soveltuu ihantellisesti, kun ruoan halutaan olevan kypsää ja kuivaa myös sisäpuolelta. Ihanteellinen kaiken tyyppisten paistien, rasvaisten lihojen, leivän ja täytettyjen kakkujen valmistukseen.



ECO: alhaisen energiankulutuksen ruoanlaittotoiminto, joka soveltuu erityisesti kypsennykseen yksittäisellä tasolla ja alhaisella energiankulutuksella. Suositellaan kaikentyyppiselle ruoalle, poikkeuksena ruoat, jotka voivat saada aikaan paljon kosteutta (esimerkiksi kasvikset). Maksimaalisen energiansäästön ja ajan vähentämisen aikaansaamiseksi suosituksena on laittaa ruoka uuniin ilman, että kypsennystilaa esilämmitettäisiin



Raskaan käytön valurautaiset keittoritilät: maksimaalista vakautta ja lujuutta varten.



Ilmajäähdytysjärjestelmä: pinnan turvallisten lämpötilojen takaamiseksi.



Ever Clean -emali: Ever Clean -emali laitetaan sähköstaattisesti kulmasta kulmaan ja reunasta reunaan, ja sillä estetään halkeamat tai säröt ajan kuluessa. Se on erityinen pyrolyyttimen emali, joka kestää happoja. Lisäksi se on miellyttävän kirkas ja edesauttaa uunin seinämien puhtautta vähäisen huokoisuutensa ansiosta. Se paistetaan yli 850 °C:ssa ja polymerisoidaan hitaasti tieteellisesti määritetyllä nopeudella tasaisen syvyyden ja lujuuden takaamiseksi. Ever Clean -emali luo virheettömän pinnoitteen sekä uunin sisäpuolelle että pelteihin ja tekee uunin pintojen kunnossapidosta erittäin helppoa ajan kuluessa, sillä se vähentää kypsennyksen aikana syntyvän rasvan tarttumista



Puhallinavusteinen alusta: puhaltimen ja alavastuksen yhdistelmä yksinään mahdollistaa pinnalta paistuneiden mutta sisältä raakojen ruokien kypsyttämisen nopeammin. Tätä järjestelmää suositellaan sellaisten ruokien kypsennyksen viimeistelyyn, jotka ovat valmiiksi kypsiä pinnalta, mutta eivät kuitenkaan sisältä, jolloin ne edellyttävät hieman korkeampaa lämpöä. Ihanteellinen kaikentyyppisille ruoille.



Kiertoilma: täydellinen toiminto kaikenlaisten ruokien kypsentämiseen varoen. Lämpö tulee uunin takaosasta, ja se jaetaan nopeasti ja tasaisesti. Puhallin on päällä. Se on lisäksi ihanteellinen monilla eri tasoilla kypsentämistä varten ilman, että hajut ja maut sekoittuvat.



Grilli: Erittäin voimakas lämpö, joka tulee ainoastaan ylhäältä kaksoislämmitysvastuksesta. Puhallin ei ole päällä. Tarjoaa erinomaiset grillaus- ja gratinointitulokset. Kypsennyksen lopussa käytettynä tarjoaa yhtenäisen ruskistuksen ruoille.



Puoligrilli: Ruoan nopeaa kypsennystä ja ruskistusta varten. Parhaat tulokset voidaan saavuttaa käyttämällä ylähyllyä pienille ruoille ja alahyllyjä suurille ruoille, kuten kyljyksille tai makkaroille. Puoligrilli saa aikaan lämpöä vain osan keskellä, joten se soveltuu ihanteellisesti pienille määrille.



Turbo: lämpö tulee 3 suunnasta: uunin ylä- ja alapuolelta ja takaa. Puhallin on päällä. Se mahdollistaa nopean kypsennyksen jopa eri tasoilla ilman, että aromit sekoittuvat. Ihanteellinen suurille ruokamäärille, jotka edellyttävät voimakasta kypsennystä.



Sisäluukun lasi: voidaan poistaa muutamalla helpolla liikkeellä puhdistusta varten.



Automaattinen avaus: joissakin malleissa on ovi, joka avautuu automaattisesti jakson päätyttyä, mikä on täydellinen ratkaisu kahvattomissa keittiöyksiköissä, sillä kahvaa ei tarvita. Turvallisuussyistä ovi lukittuu automaattisesti, kun konetta ei käytetä. Näin sen vahingossa avautuminen voidaan välttää.



Teleskooppikiskot: voit laittaa ruoan sisälle ja tarkistaa sen ilman, että sinun pitäisi ottaa se kokonaan pois uunista.



Höyrypuhdistus: yksinkertainen puhdistustoiminto, jossa uunin kerrostumat poistetaan höyryllä.



4,3 tuuman näyttö, jossa LED-teknologiaa, käytettävissä nupeilla + 3 kosketusnäppäimellä



Puhallin ja grilli: Erittäin voimakas lämpö, joka tulee ainoastaan ylhäältä kaksoislämmitysvastuksesta. Puhallin on päällä. Mahdollistaa paksuimpien lihojen optimaalisen grillauksen. Ihanteellinen suurille lihapaloille.



Täyslasinen sisäluukku: Täyslasinen sisäluukku, yksittäinen sileä pinta, joka on helppo pitää puhtaana.



Sivuvalot: Kaksi vastakkaista sivuvaloa lisäävät näkyvyyttä uunin sisällä.



Uunissa on 5 eri kypsennystasoa.



Huippunopeat polttimet: Tehokkaat huippunopeat polttimet tarjoavat jopa 5 kw tehoa.



Tilavuus kertoo, minkä verran uunissa on käytettävänä tilaa litroissa.



Nuppien ohjaus