C6IMXI9

Categoría cocina	60x60 cm
Nº de hornos con etiqueta energética.	1
Cavity heat source	Eléctrica
Tipo de encimera	Inducción
Tipo de horno principal	Termoventilado
Sistema de limpieza horno principal	Vapor Clean
Código EAN	8017709272586
Clase de eficiencia energética del modelo	A

Estética

Diseño	Escuadrado
Acabado panel de mandos	acero anti-huellas
Estética	Clásica
Logo	Montado en acero
Color	Acero inoxidable
Posición logo	Banda bajo el horno
Acabado	Satinado
Serie	Sinfonia
Color Encimera	Acero inoxidable
Mandos	Smeg Clásica
Color mandos	Acero inoxidable
N.° de mandos	6
Color serigrafía	Negro
Pantalla/Reloj	DigiScreen
Puerta	Con 2 bandas horizontales
Tipo de vidrio	Nerovista
Tirador	Smeg Clásica
Color maneta	Inox
Compartimento	Solapa
Pies	Plata

Programas/Funciones

Nº de funciones de cocción	8

Funciones de cocción tradicionales

Estático

Termoventilado

Turbo

(circular+posterior+superior+ventilador)

ECO

Grill estrecho

Grill ancho

Ventilador grill(completo)

Inferior ventilado

Función limpieza

Vapor Clean

Opciones encimera

Opción de limitador de potencia	Sí	**Opción Multizone**	Sí
Opción de limitador de potencia - Step	3000, 4500, 7400 W		

Características técnicas encimera

Número total de zonas de cocción 4

Anterior izquierda - Inducción - individual - 2.10 kW - Booster 2.30 kW - 21.1x19.1 cm

Posterior izquierda - Inducción - individual - 1.60 kW - Booster 1.85 kW - 21.0x19.0 cm

Posterior derecha - Inducción - maxi - 2.10 kW - Booster 2.30 kW - Ø 21.0 cm

Anterior derecha - Inducción - individual - 1.20 kW - Booster 1.40 kW - Ø 18.0 cm

Number of Flexible zones	1	**Indicador diámetro mínimo de uso**	Sí
Detención automática en caso de sobrecalentamiento	Sí	**Indicador zona seleccionada**	Sí
Adaptación automática al diámetro de la olla	Sí	**Indicador de calor residual**	Sí

Características técnicas horno principal

Nº luces	1	**Vidrio interno desmontable**	Sí
Número ventiladores	1	**N.º de vidrios de puerta horno**	3

Volumen útil del primer compartimento de cocción	70 l
Capacidad bruta (Lt) horno 1	79 l
Material de la cavidad	Esmalte Ever Clean
Nº de estantes	5
Tipo de estantes	Bastidores metálicos
Tipo de Luz	Halógenas
Potencia luz	40 W
Opciones de programación tiempo de cocción	Inicio y fin
Encendido de la luz al abrir la puerta	Sí
Sistema apertura puerta	Apertura solapa
Puerta desmontable	Sí
Puerta interna de vidrio	Sí
N.° de vidrios de puerta reflectantes del calor	2
Termostato de seguridad	Sí
Sistema de enfriamiento	Tangencial
Dimensiones útiles interior cavidad (axlxp)	360X460X425 mm
Regulación de la temperatura	Electromecánico
Resistencia inferior - Potencia	1200 W
Resistencia superior - Potencia	1000 W
Resistencia grill - Potencia	1700 W
Resistencia grill ancho - Potencia	2700 W
Resistencia circular - Potencia	2000 W
Tipo de grill	Eléctrico

Opciones horno principal

Temporizador	Sí
Alarma acústica de fin de cocción	Sí
Temperatura mínima	50 °C
Temperatura máxima	260 °C

Equipo accesorios horno principal y encimera

Rejilla con tope trasero y lateral	1
Bandeja profunda 40mm	1

Conexión eléctrica

Datos nominales de conexión eléctrica	10200 W
Corriente	45 A
Tensión	220-240 V
Tensión 2 (V)	380-415 V
Electric cable	Installed, Single phase
Tipo de cable eléctrico	Double and Three Phase
Frecuencia	50/60 Hz
Bornera	5 poli

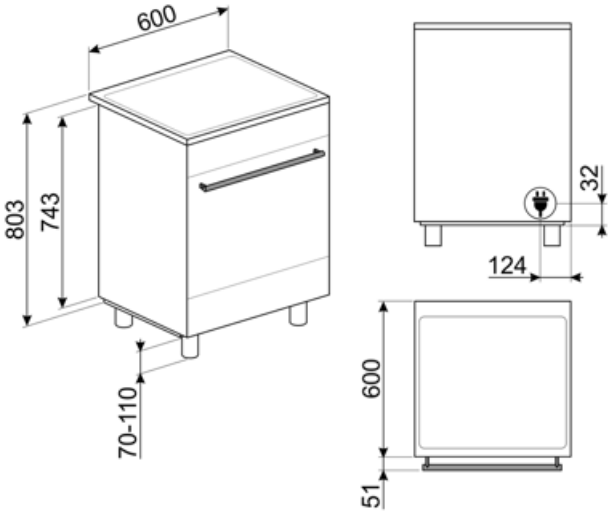
600
803
743
70-110
32
124
600
51

Accesorios Compatible

AIRFRY

Rejilla para freidora AIRFRY. Ideal para freir de forma tradicional en el horno, pero con menos calorías y menos grasa.

BBQ

Grill y plancha de doble cara. Ideal para recrear en el horno platos suculentos y crujientes. El lado grill es adecuado para carnes y quesos. El lado liso para pescados, mariscos y verduras.

BN640

Bandeja esmaltada, 40 mm de profundidad

GRILLPLATE

Universal griddle for induction, gas, ceramic and electric hobs. Non-stick surface ideal for cooking meat, cheese and vegetables. Dimensions: 410 x 240 mm.

GTT

Guías telescópicas extracción total (1 nivel) Extracción: 433 mm Material: acero inoxidable AISI 430 pulido

KITPBX

Height reduction feet (850mm), st/steel, for Sinfonia and Master cookers (845-856mm)

SCRP

Non-scratch hob scraper - suitable for induction and ceramic hobs

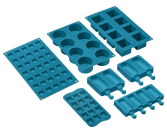

SMOLD

Set de 7 moldes de silicona para helados, polos, bombones, cubitos de hielo o para racionar comida. Utilizable de -60 ° C a + 230 ° C

AIRFRY2

Air fryer tray. Ideal for recreating traditional frying in the oven, but with fewer calories and less fat. It allows you to cook quickly and simply dishes such as French fries, fried vegetables and fish, ensuring perfect browning and crispiness.

BN620-1

Bandeja esmaltada, 20 mm de profundidad

BNP608T

Bandeja recubierta de teflón, 8 mm de profundidad

GTP

Guías telescópicas extracción parcial (1 nivel) Extracción: 433 mm Material: acero inoxidable AISI 430 pulido

KITC6X

Splashback, 60cm, stainless steel, suitable for Master and Sinfonia cookers

PALPZ

Pala de pizza con mango plegable Ancho : 315mm Largo : 325mm

SFLK1

STONE

Rectangular refractory stone Ideal for cooking pizzas with the same results as a typical wood-fired oven. Can also be used for baking bread, focaccias and other recipes such as pies, flans or biscuits Dimensions:L42 x H1,8 x P37,5 cm.

TPKPLATE

Universal plate for induction, gas, ceramic and electric hobs. Non-stick surface ideal for cooking fish, eggs and vegetables. Dimensions: 410 X 240 mm.

Symbols glossary

Automatic merge of zones for a bigger area

Instalaciíon en columna

4.3 inch display with LED technology, usability with knobs + 3 touch keys

ECO-logic: la opción ECO-logic limita la potencia total absorbida al valor promedio (3.0 kW) instalado en las casas, de modo que otros aparatos se pueden usar simultáneamente y ahorrar energía.

Antihuellas: el tratamiento especial al que se somete el acero inoxidable evita la formación de halos y huellas digitales en la superficie y ayuda a mejorar su brillo.

Resistencia cielo + resistencia inferior (cocción tradicional o estática): el calor, que proviene de la parte superior e inferior al mismo tiempo, hace que este sistema sea adecuado para cocinar cualquier tipo de alimento. La cocina tradicional, también llamada estática o termo radiante, es adecuada para cocinar solo un plato a la vez. Ideal para cualquier tipo de asado, pan, pasteles rellenos y en cualquier caso particularmente adecuado para carnes grasas como el ganso o el pato.

Energy efficiency class A

Refrigeración tangencial: este innovador sistema de refrigeración permite tener una puerta a una temperatura controlada durante la cocción. Además de las ventajas ofrecidas en términos de seguridad, el sistema permite proteger los muebles en los que se inserta el horno, evitando el sobrecalentamiento.

Puerta de triple acristalamiento: en los modelos de gama alta, la puerta del horno tiene tres paneles que ayudan a mantener el exterior del horno a temperatura ambiente durante la cocción, lo que garantiza la máxima seguridad. Los dos vidrios internos que reflejan el calor evitan la dispersión del calor para una mayor eficiencia.

Esmalte Ever Clean: el esmalte Ever Clean con el que se trata la cavidad del horno reduce la adherencia de la grasa para cocinar. Es un esmalte pirolítico y resistente a los ácidos que, además de ser agradablemente brillante, favorece una mayor limpieza de las paredes del horno, gracias a su menor porosidad.

Ventilador + resistencia única (cocción delicada): la combinación del ventilador y el elemento de calentamiento inferior solo permite que la cocción se complete más rápidamente. Se recomienda este sistema para terminar de cocinar alimentos que ya están bien cocidos en la superficie, pero no internamente, lo que requiere un calor moderado más alto. Ideal para cualquier tipo de comida.

Ventilador + resistencia circular (cocción forzada o ventilada): la combinación del ventilador y el elemento de calentamiento circular (incorporado en la parte posterior del horno) permite cocinar diferentes alimentos en varios niveles, siempre que necesiten las mismas temperaturas y el mismo tipo cocción La circulación de aire caliente asegura una distribución de calor instantánea y uniforme. Será posible, por ejemplo, cocinar pescado, verduras y galletas simultáneamente sin ninguna mezcla de olores y sabores .

ECO: la combinación de la parrilla y la resistencia inferior más el ventilador es particularmente adecuado para cocinar pequeñas cantidades de comida, con bajo consumo consumo de energía .

Resistencia Grill central: esta función permite asar pequeñas porciones de carne y pescado para preparar brochetas, tostadas y todas las verduras a la parrilla.

Ventilador + resistencia circular + resistenbcia superior + resistencia inferior (cocción con turboventilador): la combinación de cocción asistida por ventilador con cocción tradicional permite cocinar diferentes alimentos de manera muy rápida y efectiva en varios niveles, sin transmitir olores ni sabores. Ideal para alimentos de gran volumen que requieren una cocción intensa .

Anti-sobrecalentamiento: el sistema anti-sobrecalentamiento provoca un apagado automático cuando las temperaturas superan las de seguridad

Interior puerta todo vidrio: el interior de la puerta del horno tiene una superficie completamente lisa sin tornillos, lo que facilita la eliminación de la suciedad y hace que la limpieza sea más práctica.

2 lámparas halógenas: la presencia de 2 lámparas halógenas dispuestas asimétricamente hace que el espacio interior sea aún más brillante, eliminando las esquinas oscuras.

Resistencia Grill: el calor derivado del elemento del grill permite obtener excelentes resultados de parrilla, especialmente con carnes de espesor medio / pequeño y, en combinación con el asador (en los modelos previstos), permite un dorado uniforme al final de la cocción. Ideal para salchichas , costillas, tocino. En los hornos de 8, 10 y 11 funciones, el elemento del grill se compone de un elemento doble que permite asar sobre toda la superficie de soporte (grill largo). Esta función en estos modelos permite asar de una manera grandes cantidades uniformes de comida, especialmente carne .

Ventilador + resistencia grill: el aire producido por el ventilador suaviza la onda de calor generada por la parrilla, lo que permite una parrilla óptima incluso para alimentos gruesos. Ideal para grandes cortes de carne (por ejemplo, codillo de cerdo). En los modelos con 10 y 11 funciones, el elemento de parrilla se compone de un elemento doble de mayor tamaño que la parrilla tradicional, lo que permite un rendimiento excepcional (cocción y asado rápido de carne grande a la parrilla).

Zona gigante: la zona gigante ofrece más flexibilidad en la superficie de cocción

Inducción: la placa de inducción funciona a través de bobinas circulares que emiten un campo magnético solo en contacto con un recipiente con un fondo hecho de material ferroso, al que se transfiere el calor. Se caracteriza por una mayor eficiencia y mayor seguridad.

Vidrio interno extraíble: el horno tiene una puerta con vidrio interno extraíble para facilitar la limpieza y, por lo tanto, una higiene más profunda.

Apertura automática: los lavavajillas de apertura automática permiten colocarlo en cocinas sin tirador. Simplemente presionando el área central en la parte superior de la puerta, es posible abrir el lavavajillas. Una característica de seguridad evita la apertura accidental. En caso de fallo temporal de energía, un dispositivo de apertura manual permite que el lavavajillas se abra de todos modos.

Indicador de calor residual: después de apagar la zona de cocción, el indicador de calor residual indica si el área aún está caliente, aprovechándola para mantener calientes los alimentos. Cuando la temperatura ha caído por debajo de 60 ° C, la luz se apagará.

Vapor clean: la función especial VAPOR CLEAN facilita la limpieza mediante el uso del vapor generado al insertar una pequeña dosis de agua en la ranura de la cavidad.

5 niveles de cocción: los hornos Smeg tienen 5 niveles de cocción que le permiten cocinar diferentes platos al mismo tiempo, lo que garantiza una reducción en el consumo.

Indica el volumen útil de la cavidad del horno