C6IPWHM2

Rozmiar	60x60 cm
Liczba komór z etykietą energetyczną	1
Cavity heat source	Elektro
Rodzaj płyty	Indukcyjna
Typ głownego piekarnika	Termoobieg
Sposób czyszczenia	Pirolityczny
Kod EAN	8017709332594
Klasa efektywności energetycznej	A



Linia wzornicza

DIGI screen

Design	Płaski
Wykończenie panelu sterowania	Metal emaliowany
Linia wzornicza	Classica
Logo	Assembled st/steel
Kolor	Biały
Położenie logo	Panel poniżej piekarnika
Wykończenie	Połysk
Tylny panel	Tak
Seria	Symfonia
Kolor płyty kuchennej	Stal nierdzewna
Rodzaj sterowania	Hybrid: Knobs + Touch
Sterowanie suwakowe	Czerwony
Pokrętła	Classica
Kolor pokręteł	Stal nierdzewna
Liczba pokręteł	6
Kolor nadruku	Czarny
Wyświetlacz	Dotykowy
Drzwi	Z dwoma horyzontalnymi liniami
Rodzaj szkła piekarnika	Eclipse
Uchwyt	Classica
Kolor uchwytu	Stal nierdzewna szczotkowana
Schowek	Drzwi
Nóżki	Srebrny

Programy / Funkcje

Liczba funkcji pieczenia	9

Funkcje pieczenia

- Grzałka górna i dolna
- Obieg powietrza
- Termoobieg
- Turbo
- ECO
- Mały grill
- Duży grill
- Grill + obieg powietrza
- Grzałka dolna + obieg powietrza

Funkcje czyszczenia

- Piroliza

Opcje płyty

Blokada sterowania	Tak	**Minutnik**	1
Timer	4	**Opcja łączenia stref (Bridge)**	Tak

Charakterystyka techniczna - Płyta

Liczba wszystkich stref grzejnych 4

Przedni lewy - Indukcja - pojedyncza - 1.50 kW - Booster 2.00 kW - - Ø 18.0 cm

Tylny lewy - Indukcja - pojedyncza - 1.50 kW - Booster 2.00 kW - - Ø 18.0 cm

Tylny prawy - Indukcja - pojedyncza - 1.50 kW - Booster 2.00 kW - - Ø 18.0 cm

Przedni prawy - Indukcja - pojedyncza - 1.50 kW - Booster 2.00 kW - - Ø 18.0 cm

Number of Flexible zones	2	**Automatyczne wykrycie naczynia i jego wielkości**	Tak
Booster lewej strefy Bridge	3.0 kW	**Wskazanie minimalnej średnicy naczyń**	Tak
Booster prawej strefy Bridge	3.0 kW	**Wyświetlanie wybranej strefy**	Tak
Zabezpieczenie przed przegrzaniem	Tak	**Wskaźnik zalegającego ciepła**	Tak

Charakterystyka techniczna - Główny piekarnik

Liczba źródeł oświetlenia	1	**Łatwy demontaż wewnętrznej szyby drzwi piekarnika**	Tak
Liczba wentylatorów	1	**Liczba szyb w drzwiach**	4

Pojemność netto	70 l	**Zimne drzwi**	3
Pojemność brutto	79 l	**Termostat bezpieczeństwa**	Tak
Materiał wewnętrznej komory	Emalia Ever Clean	**Automatyczne wyłączenie elementów grzejnych po otwarciu drzwi**	Tak
Liczba poziomów pieczenia	5		
Rodzaj prowadnic	Prowadnice metalowe	**System chłodzący**	Statyczny
Rodzaj oświetlenia	Halogenowe	**Blokada drzwi podczas czyszczenia pirolitycznego**	Tak
Moc oświetlenia	40 W		
Programator czasu gotowania	Start i Stop	**Wymiary wnętrza komory (wxsxg)**	360X460X425 mm
Oświetlenie przy otwartych drzwiach	Tak	**Kontrola temperatury**	Elektromechaniczna
Otwieranie drzwi	Do dołu	**Moc grzałki dolnej**	1200 W
Łatwy demontaż drzwi piekarnika	Tak	**Moc grzałki górnej**	1000 W
		Moc dużego grilla	2700 W
W pełni przeszklona wewnętrzna powierzchnia drzwi	Tak	**Moc grzałki pierścieniowej**	2000 W
		Rodzaj grilla	Elektryczny

Opcje głównego piekarnika

Timer	Tak	**Minimalna temperatura**	50 °C
Sygnał dźwiękowy zakończenia pieczenia	Tak	**Maksymalna temperatura**	260 °C

Akcesoria w standardzie Główny piekarnik



Metalowe drabinki boczne	2	**Prowadnice teleskopowe z częściowym wysuwem**	1
Głęboka blacha emaliowana (40 mm)	1	**Termosonda**	1
Ruszt do blachy	1		

Podłączenie elektryczne

Moc przyłączeniowa	10000 W	**Dodatkowe możliwości podłączenia**	Tak, dwu- i trójfazowe
Natężenie prądu (A)	44 A	**Częstotliwość**	50/60 Hz
Napięcie	220-240 V	**Puszka elektroinstalacyjna**	5 biegunowy
Napięcie 2 (V)	380-415 V	**Wtyczka**	Nie

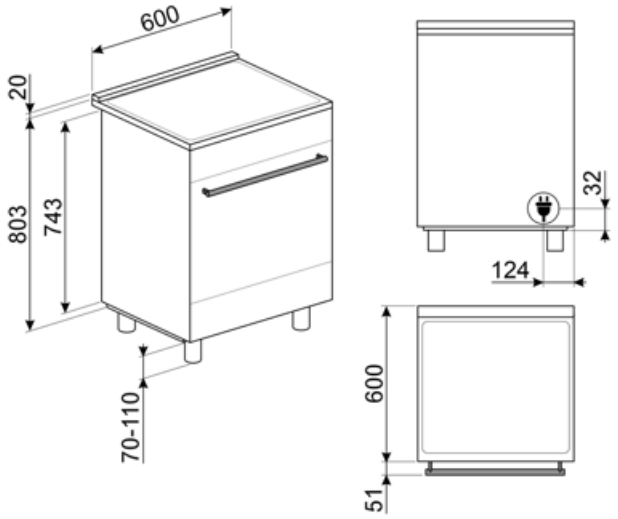
600
20
803
743
70-110
32
124
600
51

Kompatybilne Akcesoria



BN620-1

Emaliowana blacha pasująca do piekarników 45cm i 60cm. Głębokość: 20 mm. Idealna do szerokiej gamy wypieków na słodko i słono.



BNP608T

Blacha pokryta teflonem, 8 mm głębokości, do umieszczenia na ruszcie.



GTT

Prowadnice teleskopowe z pełnym wysuwem (1 poziom). Wysuw: 433 mm. Materiał: Stal nierdzewna AISI 304, polerowana.



SCRP

Skrobak do płyt grzewczych, nierysujący - odpowiedni do płyt indukcyjnych i ceramicznych oraz teppanyaki

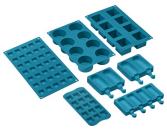

SMOLD

Zestaw 7 silikonowych foremek do lodów, lodowych lizaków, pralin, kostek lodu lub do porcjowania żywności. Możliwość stosowania od -60°C do +230°C

BN640

Emaliowana taca pasująca do piekarników 45cm i 60cm. Głębokość: 40 mm. Idealna do gotowania i pieczenia mięsa i ryb w sosach. Idealna również do eksperymentowania z lżejszymi i bardziej chrupiącymi dodatkami do dań.



GTP

Prowadnice teleskopowe z częściowym wysuwem (1 poziom) Wysuw: 300 mm Materiał: Stal nierdzewna AISI 304, polerowana



KITP60X9

Płyta przeciwtłuszczowa, 60x60 cm, do kuchni wolnostojącej z pyrolizą Concerto, stal nierdzewna



SFLK1

Blokada bezpieczeństwa



Dostępne wersje kolorystyczne



C6IPMBM2

Kolor: Czarny mat



C6IPXM2

Kolor: Stal nierdzewna

Słowniczek oznaczeń



Blokada bezpieczeństwa: Niektóre modele są wyposażone w blokadę bezpieczeństwa uniemożliwiającą uruchomienie urządzenia.



Instalacja w kolumnie



Liczba szyb w drzwiach: 4 szyby



A: Klasa efektywności energetycznej, mierzona od A+++ do G, w zależności od rodziny produktów.



Obwodowy system chłodzący



Emalia Ever Clean: Emalia Ever Clean nakładana jest elektrostatycznie, narożnik do narożnika i krawędź do krawędzi, co zapobiega powstawaniu rys i pęknięć z upływem czasu. Jest to szczególna emalia pirolityczna, oporna na działanie kwasów, która oprócz przyjemnego blasku, dzięki mniejszej porowatości, sprzyja łatwiejszemu czyszczeniu ścian piekarnika. Jest ona wypalana w temperaturze ponad 850°C i powoli polimeryzowana w naukowo ustalonym tempie, aby zapewnić jednolitą głębokość i wytrzymałość Emalia Ever Clean tworzy nienaganne wykończenie zarówno wewnątrz piekarnika, jak i na blachach, sprawiając, że powierzchnie piekarnika są niezwykle łatwe w utrzymaniu przez długi czas, ponieważ ogranicza przywieranie tłuszczu podczas gotowania.



Obieg powietrza + grzałka dolna



Obieg powietrza + grzałka górna i dolna



Grzałka górna i dolna



Termoobieg



Eco



Grill



Mały grill



Grill z obiegiem powietrza: bardzo intensywne ciepło pochodzące tylko z góry z podwójnego elementu grzewczego. Wentylator jest aktywny. Umożliwia optymalne grillowanie najgrubszych mięs. Idealny do dużych kawałków mięsa.



Turbo



Zabezpieczenie przed przegrzaniem: System bezpieczeństwa, który automatycznie wyłącza płytę grzewczą w przypadku przegrzania jednostki sterującej.



Indukcja: Praca tych płyt oparta jest na zasadzie indukcji elektromagnetycznej. Ciepło wytwarzane jest bezpośrednio w dnie patelni podczas jej kontaktu z płytą.



W pełni szklana wewnętrzna powierzchnia drzwi. Rozwiązanie to pozwala utrzymać wewnętrzną część drzwi piekarnika w idealnej czystości.



Demontowalne wewnętrzne szkło drzwi: Łatwy demontaż wewnętrznego szkła drzwi znacznie ułatwia utrzymanie urządzenia w czystości.



Światła boczne: Dwa przeciwległe światła boczne zwiększają widoczność wewnątrz piekarnika.

Automatyczne otwieranie: niektóre modele mają automatycznie otwierane drzwi po zakończeniu cyklu, co jest doskonałym rozwiązaniem dla kuchni bez uchwytów, ponieważ nie jest potrzebny żaden uchwyt. Ze względów bezpieczeństwa drzwi blokują się automatycznie, gdy urządzenie jest w użyciu, aby uniknąć ich przypadkowego otwarcia.

Wskazanie ciepła resztkowego: Po wyłączeniu płyty szklano-ceramicznej wskaźnik ciepła resztkowego pokazuje, która ze stref grzewczych jest jeszcze gorąca. Gdy temperatura spadnie poniżej 60°C, wskaźnik gaśnie.

Prowadnice teleskopowe: Łatwe w instalacji prowadnice teleskopowe znacznie ułatwiają wyciąganie potraw z piekarnika.

TWIN_ZONE_72dpi

Wyświetlacz DigiScreen

PIROLIZA - FUNKCJA AUTOMATYCZNEGO CZYSZCZENIA: piekarnik nagrzewa się do temperatury zbliżającej się do 500°C i zwęgla tłuszcz oraz resztki jedzenia w drobny popiół, który można łatwo wytrzeć wilgotną szmatką. Przy tak wysokiej temperaturze, drzwi blokują się automatycznie dla bezpieczeństwa, podczas gdy temperatura drzwi pozostaje bezpieczna w dotyku. Funkcja regulowana przez użytkownika w oparciu o poziom zabrudzeń obecnych w piekarniku.

Komora piekarnika posiada pięć poziomów.

Timer: Wszystkie płyty ceramiczne i indukcyjne posiadają timer, który automatycznie kończy gotowanie po ustawionym czasie.

Pojemność 70 l