C6IPX9-1

Produktabmessung	60x60 cm
Zahl der Garräume mit Energielabel	1
Wärmequelle des Garraums	Elektro
Wäremequelle des Kochfeldes	Induktion
Typ Garraum 1	Umluft + Heißluft
Reinigungssystem Garraum	Pyrolyse
EAN-Code	8017709272593
Energieeffizienzklasse Garraum 1 (auf einer Skala von A+++ bis D)	A

Ästhetik

Ästhetik	Classici
Serie	Symphony
Design	Squared
Farbe	Edelstahl
Oberfläche	Gebürstet
Bedienoberfläche	Edelstahl mit Anti-Finger-Protektion
Logo	Edelstahlprägung
Position des Markenlogos	Zierblende
Spritzleiste	Ja
Farbe der Kochmulde	Edelstahl
Bedienknebel	Classici
Farbe/Material der Bedienknebel	Metall
Anzahl der Bedienknebel	6
Farbe des Dekors	Schwarz
Display	LED-Programmuhr
Gerätetür	Mit 2 horizontalen Edelstahlverblendungen
Glasart	Eclipse-Schwarzglas
Türgriff	Classici
Material des Türgriffs	Edelstahl gebürstet
Staufach im Sockelbereich	Klappfach
Stellfüße	Silber

Programme / Funktionen

Anzahl der Garfunktionen, Garraum 1	9

Art der Garfunktionen, Garraum 1

- Statisch
- Ober-/Unterhitze + Umluft
- Heißluft
- Turbo-Heißluft
- ECO
- Kleinflächengrill
- Großflächengrill
- Großflächengrill + Umluft
- Unterhitze + Umluft

Reinigungsfunktion, Garraum 1

- Pyrolyse

Optionen Kochfeld

Sperrfunktion	Ja	**Reduzierte Leistungsstufen (W)**	3000, 4500, 7400 W
Eco-Logic - Reduzierung der Anschlussleistung	Ja	**Option MultiZone**	Ja

Technische Eigenschaften Kochfeld

Anzahl der Kochzonen 4

Vorne links - Induktion - 2.10 kW - Booster 2.30 kW - 21.1x19.1 cm

Hinten links - Induktion - 1.60 kW - Booster 1.85 kW - 21.0x19.0 cm

Hinten rechts - Induktion - Maxi - 2.10 kW - Booster 2.30 kW - Ø 21.0 cm

Vorne rechts - Induktion - 1.20 kW - Booster 1.40 kW - Ø 18.0 cm

Anzahl der Kochzonen mit Booster	4	**Dekor für min. Topfgröße**	Ja
Anzahl flexibler Zonen	1	**Anzeige der Kochzone**	Ja
Überhitzungsschutz	Ja	**Restwärmeanzeige**	Ja
Automatische Anpassung des Topfdurchmessers	Ja		

Technische Eigenschaften primärer Garraum 1

Anzahl der Garraumbeleuchtungen	1	**Anzahl der Türverglasungen**	4
Anzahl der Ventilatoren (Umluft/Heißluft)	1	**Anzahl der Thermo-Türverglasungen**	3
Nutzbares Garraumvolumen	70 l	**Sicherheitsthermostat**	Ja
Bruttovolumen Garraum	79 l	**Sicherheitsabschaltung der Beheizung bei Türöffnung**	Ja
Material Garraum	Ever Clean Emaillierung		
Anzahl der Garebenen	5	**Kühlsystem**	Kühlgebläse

Art der Einschubschienen	Einhängerahmen verchromt
Art der Beleuchtung	Halogen
Leistung der Beleuchtung	40 W
Programmierung der Garzeit	Start Gardauer mit Endabschaltung
Garraumbeleuchtung bei Türöffnung	Ja
Art der Türöffnung	Klapptür
Abnehmbare Gerätetür	Ja
Vollglasinnentür	Ja
Vollglasinnentür herausnehmbar	Ja
Türverriegelung bei Pyrolyse	Ja
Nutzabmessungen des Garraums (HxBxT)	360X460X425 mm
Temperaturregelung	Elektromechanisch
Leistung der Unterhitze	1200 W
Leistung der Oberhitze	1000 W
Leistung des Kleinflächengrills	1700 W
Leistung des Großflächengrills	2700 W
Leistung der Heißluft	2000 W
Art des Grills	Elektrisch

Optionen primärer Garraum 1

Kurzzeitwecker	Ja
Akustisches Signal bei Garzeitende	Ja
Temperatur min.	50 °C
Temperatur max.	280 °C

Serienzubehör primärer Garraum 1 und Kochfeld

Grillrost mit Tiefensperre	2
Backblech/Fettpfanne (H: 40 mm)	1
Auflagerost	1
Teleskop-Teilauszug, 1 Ebene	1

Elektrischer Anschluss

Elektrischer Gesamtanschlusswert	10400 W
Absicherung	46 A
Spannung	220-240 V
Spannung 2	380-415 V
Typ des vorinstallierten Anschlusskabels	Einphasig
Zusätzliche Anschlussöglichkeiten	Ja, zwei- oder dreiphasig
Frequenz	50/60 Hz
Anschlussleiste	5-polig

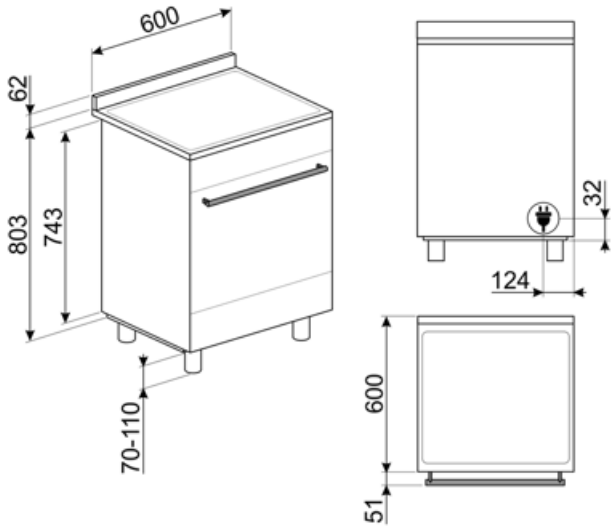
600
62
803
743
70-110
32
124
600
51

Kompatibel Zubehör

AIRFRY

Ideale Alternative zum traditionellen Frittieren im Backofen mit weniger Kalorien und Fett. Damit lassen sich schnell und einfach Gerichte, wie Pommes frites, Gemüse, Fisch, Geflügel bei perfekter Bräunung knusprig zubereiten.

BN620-1

Backblech emailliert (H: 20 mm), kompatibel für alle 45-60 cm Backöfen der Serie SF.../SFP... und Kochzentren/Standherde

BNP608T

Backblech für Feingebäck aus Aluminium, teflonbeschichtet (H: 8 mm), geeignet für alle 45-60 cm Backöfen der Serie SF.../SFP.. und Kochz./Standherde (für Auflage auf Grillrost).

GTP

Teleskop-Teilauszug, 1 Ebene.

KITC6X

Edelstahl-Rückwand, geeignet für 60 cm Classici Standherde (C6). BxHxT: 596x750x37 mm.

PALPZ

Pizzaschieber aus Edelstahl mit Klappgriff, kompatibel für die Pizzasteine: PRTX, PPR9, STONE in Verbindung von Elektro-Backöfen. Abmessungen LxH: 31,5x32,5 cm.

SFLK1

Kindersicherung.

BBQ

Beidseitig einsetzbare Grillplatte. Für die perfekte Zubereitung von saftigen und knusprigen Gerichten im Backofen mit dem typischen Grillaroma. Die gerippte Seite ist besonders für Fleisch und Käse geeignet, die glatte Seite für Fisch, Meeresfrüchte und

BN640

Backblech emailliert (H: 40 mm), kompatibel für alle 45-60 cm Backöfen der Serie SF.../SFP... und Kochzentren/Standherde

GRILLPLATE

Universal Grillplatte für Induktions-, Gas-, Glaskeramik- und Elektro-Massekochfelder. Die antihaftbeschichtete Oberfläche ist ideal für die Zubereitung von Fleisch, Käse und Gemüse. Abmessungen: 410x240 mm.

GTT

Teleskop-Vollauszug, 1 Ebene.

KITPBX

Kit Stellfüße (850 mm), Edelstahl, für Reduzierung der Höhe (845-856 mm), geeignet für Classici-Standherde (C6, C9).

SCRP

Metall-Glasschaber für alle Glaskeramik-/Induktionskochfelder.

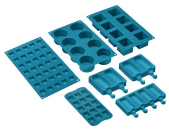

SMOLD

Set aus 7 Silikonformen für Eiscreme, Stieleis, Pralinen, Eiswürfel (Blast-Chiller) und das Vorportionieren von Gerichten. Temperaturbeständig von -60°C bis +230°C (Backöfen).

STONE

Rechteckiger Pizzastein, aus Schamottstein, glasiert. Ideal zum Backen von Pizzen, Brot, Focaccia und anderen Gerichten, wie Gebäck oder Keksen. Abmessungen LxBxH: 420x375x18 mm

TPKPLATE

Universal Teppanyaki-Grillplatte für Induktions-, Gas-, Glaskeramik- und Elektro-Massekochfelder. Antihaftbeschichtete Oberfläche, ideal für die Zubereitung von Fisch, Eiern und Gemüse. Abmessungen: 410 x 240 mm.

Symbols glossary

Automatische Verbindung der Kochzonen zur Erweiterung des Kochbereiches

Kindersicherung: Eine Tastensperre, die einen ungewollten Zugriff auf die Funktionen verhindert.

Das Gerät ist für eine Installation im Hocheinbau vorgerüstet.

DISPLAY-TYP DIGIscreen: das 4,3" große LED-Display verfügt dazu 2 Bedienknebel und 3 Touch-Tasten.

Eco-Logic: Mit dieser Option können Sie die max. Leistungsaufnahme (kW) des Gerätes begrenzen (ideal für Altbauten mit geringerer Absicherung).

Edelstahl mit Anti-Finger-Protektion: eine besondere Schutzschicht auf dem Edelstahl verhindert die Sichtbarkeit eines Fingerabdrucks und ist somit eine Pflegeerleichterung.

Ober-/Unterhitze + Umluft: ein intensives und homogenes Garen, auch für komplexe Gerichte. Die Umluft ist aktiv und die Heizleistung kommt gleichzeitig von oben und unten. Das ventilierte Garen sorgt für ein schnelleres und gleichmäßigeres Garergebnis, so

Heißluft: diese Funktion ist ideal für alle Arten von Gerichten auch auf mehreren Ebenen. Die Beheizung erfolgt aus dem hinteren Teil des Backofens und verteilt sich schnell und gleichmäßig im Garraum.

Großflächengrill: sehr intensive Erhitzung nur von oben durch ein doppeltes Heizelement. Hervorragend geeignet zum Grillen und Gratinieren. Er wird am Ende des Garvorgangs verwendet und sorgt für eine gleichmäßige Bräunung der Speisen.

Umluft-Großflächengrill: sehr intensive Beheizung von oben durch ein doppeltes Heizelement. In Verbindung der Umluft ist das Grillen von größeren Fleischgerichten optimal möglich.

Power-Booster: mit dieser Funktion läßt sich ein sehr intensiver Garvorgang der jeweiligen Kochzone temporär aktivieren.

Kühlgebläse: zur Ermöglichung einer angenehmen und sicheren Oberflächentemperatur.

Vierfach verglaste Backofentür: Anzahl der Scheiben der Gerätetür.

Ever Clean-Emaillierung: ist eine besondere Pyrolyse-Emaillierung, die dank ihrer geringeren Porosität eine bessere Reinigung des Garraums ermöglicht. Die Emaillierung schafft eine perfekte Oberfläche im gesamten Backofen inkl. der Backbleche und ist äuße

Unterhitze-Umluft: die Kombination aus Umluft und Unterhitze ist ideal für alle Arten von Speisen und ermöglicht zudem das Fertiggaren von Speisen, die im Inneren eine höhere Hitzeentwicklung benötigen.

Ober-/Unterhitze: traditionelles, statisches Garen, geeignet für die Zubereitung von einem Gericht. Die Erhitzung erfolgt gleichzeitig von oben und unten. Das Garen ist schonender, ideal für alle Arten von Braten, Brot und Backwaren.

ECO-Funktion: diese Funktion eignet sich besonders für das Zubereiten von Speisen auf einer Ebene mit geringem Energieverbrauch. Um eine max. Energieeinsparung und Zeitersparnis zu erzielen, wird empfohlen, die Speisen ohne Vorheizung in den Garraum einzu

Kleinflächengrill: die Hitze wird in der Mitte des Heizwiderstandes erzeugt und ist für kleinere Mengen an Gargut vorgesehen. Bestens geeignet zum schnellen Garen und Bräunen von Speisen. Die oberste Ebene ist für kleinere, die untere für größere Gerichte

Turbo-Heißluft: die Beheizung erfolgt von oben, unten und zentral von der Rückseite des Garraums. Das Heißluftgebläse ist aktiv und ermöglicht ein sehr schnelles Garen, auch auf mehreren Ebenen. Ideal für größere Mengen an Gerichten, die ein intensives Ga

Große Kochzone: für die flexible Verwendung auch von größerem Kochgeschirr.

Induktionskochfeld: Die Funktionsweise der Induktion basiert darauf, dass Energie in Form eines magnetischen Wechselfeldes im Boden des Kochgeschirrs übertragen und in Wärme umgewandelt wird.

Innere Türverglasung: diese kann mit wenigen Handgriffen zur Reinigung herausgenommen werden.

Automatische Öffnung: Einige Modelle verfügen über eine automatische Öffnung der Tür nach Beendigung des Zyklus, was eine perfekte Lösung ist, da kein Griff benötigt wird. Aus Sicherheitsgründen verriegelt sich die Tür bei Betrieb automatisch, um ein versehentliches Öffnen zu verhindern.

Restwärmeanzeige: Nach dem Ausschalten des Kochfeldes wird angezeigt, welche der Kochzonen noch heiß ist. Sinkt die Temperatur unter 60°C, erlischt die Anzeige.

Teleskopschienen: ermöglichen das Gargut gleitend aus dem Backofen herauszuziehen zu bequem und sicher zu entnehmen,

Überhitzungsschutz: dieses Sicherheitssystem schaltet das Kochfeld bei Überhitzung automatisch ab.

Vollglasinnentür: eine einzige Glasfläche für eine einfache Reinigung und beste Durchsicht in den Garraum.

Seitliche Innenbeleuchtung: zwei gegenüberliegende Beleuchtungen erhöhen die Sicht auf das Innere des Garraums.

Pyrolyse-Reinigungsfunktion: der Garraum erhitzt sich auf eine Temperatur von ca. 500 ° C, so dass eingebrannte Ablagerungen auf der Emaillierung des Garraums zu Asche verbrennen. Diese lassen sich nach der Abkühlphase mit einem feuchten Tuch leicht entne

Anzahl der Garebenen: der Garraum verfügt über 5 Garebenen.

Nutzvolumen 70 l: umfasst die nutzbare Fläche des Garraums in Litern.

Benefit (TT)

Induktionskochfeld

Induktion bietet schnelles Kochen und präzise Temperaturkontrolle

Durch die Verwendung von geeignetem Kochgeschirr ist die Induktion einfach zu bedienen und zu warten, sicher und schnell

Pyrolyse

Einfache Ofenreinigung dank spezieller Pyrolyse-Funktion, die Speiserückstände durch hohe Temperaturen zu Asche reduziert.

Touch control

Einfache und intuitive Timer-Einstellung mit nur einer Berührung.

Ablagefach

Mehr Platz dank des unteren Fachs, ideal für die Aufbewahrung von Zubehör oder Kochgeschirr

Umluft

Beste Kochleistungen durch ventilierte Umluftströmung garantiert

Mehrere Ventilatoren und Heizelemente garantieren einen perfekten aerodynamischen Wärmefluss, der ein gleichmäßiges und schnelles Garen im Inneren des Garraums ermöglicht

Multilevel Cooking

Mehrere Garebenen ermöglichen maximale Flexibilität bei der Nutzung

Multilevel Halogenlicht

Interne Halogenbeleuchtung auf verschiedenen Ebenen garantiert hervorragende Sichtbarkeit

Herausnehmbares Innenglas

Die Türinnenscheiben sind für eine vollständige Reinigung leicht herausnehmbar

Tangentiale Kühlung

Neues Kühlsystem mit tangentialem Gebläse und Luftstrom von der Tür zur Rückwand

Teleskopschienen

Einfaches Herausziehen und sicheres Einschieben der Backbleche in den Backofen dank der Teleskopschienen

BBQ (optionales Zubehör)

Grillen direkt im Backofen mit dem doppelseitigen Barbecue-Grill (BBQ optionales Zubehör)

Pizzastein (optionales Zubehör)

Backen mit feuerfestem Stein für weiche und knusprige Pizza und Backwaren aus Hefe (STONE optionales Zubehör)

Isothermischer Garraum

Die beste Kochleistung bei höchster Energieeffizienz

Cool Door

Während jeder Funktion ist das Glas der Außentür kalt, um Verbrennungsgefahr zu vermeiden

Air-Fry (AIRFRY optionales Zubehör)

Leichtere und schmackhaftere Speisen dank des Air-Fry-Korbs (optionales Zubehör)

Einstellbare Höhe

Kochfeld bündig mit der Arbeitsfläche dank verstellbarer Füße

Single Turbine

Der Ofen ist mit einem Ventilator und einem ringförmigen Heizelement ausgestattet, das das Garen mit Umluft ermöglicht.