C7280NLD2P1

Семейство продуктов	Холодильник
Установка	Встраиваемый
Категория	Комбинированный, морозильная камера внизу
Ниша для встраивания	178
Полный No-Frost	Только в морозильном отделении
Тип охлаждения	Холодильник с вентилятором, морозильник no-frost
Разморозка	Автоматическая
Тип петель (шарнира)	Скользящие направляющие
Дверной упор	Справа
Дверь перенавешиваемая	Да
EAN-**код**	8017709252373

Эстетика

Эстетика	Универсальный
Цвет	Белый
Материал	Окрашенный металл
Тип ручки	Фиксированный
Материал боковин	Сталь
Цвет боковин	Белый
Логотип	Шелкография
Цвет профиля на полках дверцы	Серебристый
Цвет профиля на выдвижных ящиках	Серебристый
Цвет профиля на стеклянных полках	Хромированный
Дисплей	LCD-дисплей с сенсорным управлением
Расположение дисплея	

Характеристики холодильного отделения

Количество регулируемых полок	3
Количество ящиков для овощей и фруктов	2
Тип регулируемых полок	Стекло
Тип ящика для овощей и фруктов	Стандартный
Крышка ящика для овощей	Да
Тип крышки ящика для овощей и фруктов	Стекло
Низкотемпературный отсек	Да
Внутренняя подсветка холодильного отделения	Да
Тип подсветки холодильного отделения	LED

Дверца холодильного отделения

Количество полок с прозрачной крышкой	1	**Количество полок для бутылок**	1
Количество регулируемых полок на дверце	2		

Другие характеристики холодильного отделения

Аксессуары	Подставка для яиц	**Конвекция**	Да

Характеристики морозильного отделения

Количество ящиков	3

Другие характеристики морозильного отделения

Аксессуары	1 форма для льда, 2 аккумулятора холода (эвтектических)

Другие технические характеристики

Функции на дисплее	Функция "Отпуск", Быстрая заморозка, Быстрое охлаждение, Блокировка управления, Акустический сигнал при повышении температуры, Таймер охлаждения
Подключение к водопроводу	
Световая индикация при повышении температуры	Да
Акустический сигнал при открытой дверце	Да
Акустический сигнал при повышении температуры	Да
Тип контроля температуры	Электронный
Количество компрессоров	1
Тип хладагента	R600a
Тип компрессора	Стандартный
Вспенивающий агент	Циклопентан

Производительность / Энергопотребление - НОВЫЙ регламент

Эмиссия воздушного акустического шума	39 дБ(A) re 1пВт

Электрическое подключение

Номинальная мощность	140 Вт	**Частота тока**	50 Гц
Сила тока	1,1 A	**Длина электрического кабеля**	240 см
Напряжение	230-240 В	**Тип электрической вилки**	(F;E) Schuko

Логистическая информация

Ширина изделия (мм)	549 мм	**Ширина с дверцей, открытой на 90° (мм)**	549 мм
Глубина без ручек	549 мм	**Глубина проставки**	38 мм
Высота изделия	1780 мм		

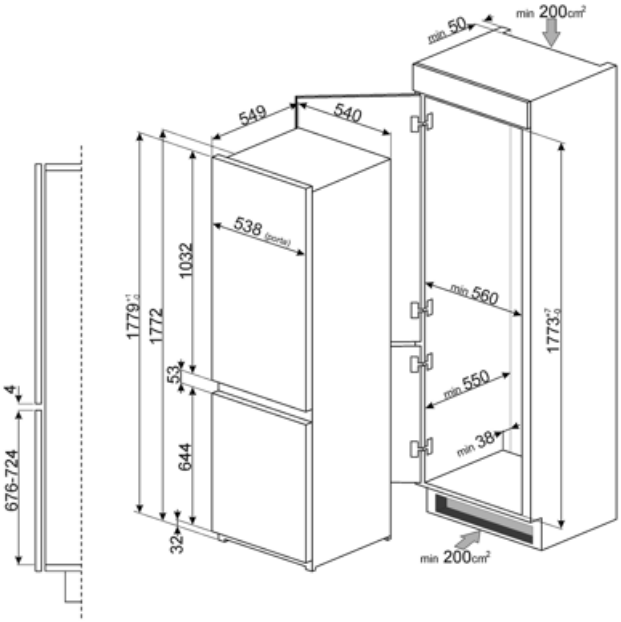

Symbols glossary

Морозильная камера 4 **** для лучшей сохранности продуктов.

A++: класс энергоэффективности A++ помогает сэкономить до 20% энергии по сравнению с классом A. Гарантируется максимальная производительность при минимальном потреблении.

LCD-дисплей: для оптимизации производительности и упрощения использования прибора.

Быстрая заморозка: функция быстрого замораживания снижает температуру в камере, если активировать ее за несколько часов до использования.

Светодиодное внутреннее освещение: более энергоэффективный и долговечный способ освещения внутреннего пространства прибора.

No-Frost: системы No-Frost и Frost free предотвращают образование льда, поэтому размораживание не требуется.

Автоматическое размораживание: работает за счет автоматического оттаивания через равные промежутки времени, что исключает необходимость размораживание прибора в целом.

Блокировка управления: некоторые модели оснащены устройством для блокировки управления, чтобы не было возможности случайно изменить программу/ цикл приготовления, включить или выключить прибор.

Вентилируемый: принудительное распределение холодного воздуха в холодильном отделении, что обеспечивает равномерное распределение температуры внутри холодильника.

Режим Отпуск: режим энергосбережения позволяет отключить холодильник и оставить морозильную камеру в рабочем состоянии.

Высота ниши для встраивания