C81721E



Família	Frigorífico
Instalação	de encastre
Categoria	Combinado
Nicho para encastre	178
Largura de referência	Até 60 cm
Altura de referência	160 - 200 cm
Tecnologia	Ventilado
Descongelação	Descongelação automática no frigorífico e manual no congelador
Tipo de dobradiças	Dobradiças deslizantes
Dobradiças	Direito
Portas reversíveis	Sim
Código EAN	8017709323943

Design

Design	Universal
Cor	Branco
Material da porta	Aço
Tipo de puxador	Fixo
Material das laterais	Aço
Cor das laterais	Laterais em branco

Logótipo	Logótipo serigrafado
Cor do perfil das prateleiras	Cinza
Cor dos perfis das gavetas	Cinza
Cor do perfil da prateleira de vidro	Cromado
Display	Display com LEDs
Posição display	Interno

Composição do interior do frigorífico

Number of compartments	2
Compartment types	Fruit and vegetable compartment
Número de prateleiras ajustáveis	4
Gavetas para fruta e legumes	2
Shelves material	Ajustáveis em altura

Tipo das gavetas para legumes	Gaveta de legumes
Prateleira da gaveta dos legumes	Sim
Tipologia de prateleira sobre a gaveta dos legumes	Vidro
Iluminação interna do frigorífico	Sim
Tipo de iluminação do frigorífico	LED

Composição do interior da porta do frigorífico

Compartimentos da porta com tampa transparente	1	**Compartimentos da porta para garrafas**	1
Compartimentos da porta ajustáveis	2		

Outras características do frigorífico



Acessórios do frigorífico	Suporte de ovos	**Ventilado**	Sim

Composição do interior do congelador

Gavetas	3

Outras características do congelador

Acessórios do congelador	1 cuvete de gelo

Outras características técnicas



Funções do display	Congelação rápida, Alarme perda de temperatura
Luz indicadora de funcionamento	Sim
Luz de alarme da temperatura	Sim
Alarme de porta aberta	Sim
Alarme perda de temperatura	Sim
Tipo de controlo da temperatura	Temperatura controlada eletromecanicamente
Nº de compressores	1
Tipo de gás de refrigeração	R600a
Tipo de compressor	Compressor standard
Espuma expansiva de isolamento	Ciclopentano

Performance / Etiqueta energética



Consumo anual de energia	220 kWh/a	**Emissão de ruído aéreo**	34 dB(A) re 1 pW
Classe energética	E	**Autonomia de conservação sem energia elétrica**	11,50 h
Classe de emissão de ruído aéreo	B	**Capacidade de congelação (4 estrelas)**	3,3 kg/24h
Volume líquido total	269 l	**Classe climática**	SN, N, ST, T
Volume líquido do congelador	73 l	**EEI**	100 %

Volume líquido do frigorífico	196 l

Ligação elétrica

Potência nominal	140 W	**Frequência (Hz)**	50 Hz
Corrente (Amperes)	1,1 A	**Comprimento do cabo de alimentação**	240 cm
Tensão (Volts)	230-240 V	**Ficha elétrica**	(F;E) Schuko

Dados de logística

Largura	540 mm	**Profundidade do nicho**	550 mm
Width of the built-in niche	560 mm	**Altura**	1772 mm
Profundidade (mm)	549 mm	**Height of the built-in niche**	1780 mm

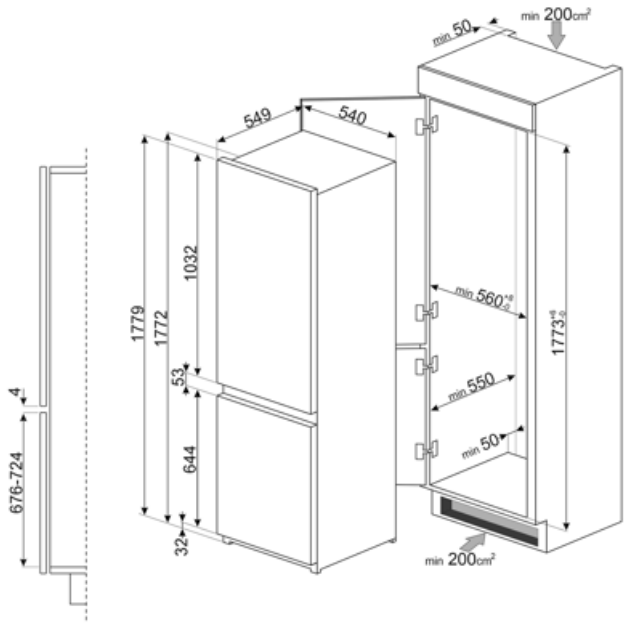

Symbols glossary



Descongelação: sistema de descongelamento automático em intervalos regulares, eliminando a necessidade de descongelar completamente.



Display LED: Para visualizar os programas, funções e opções selecionadas e o tempo para o fim do programa.



Congelação rápido: permite congelar rapidamente grandes quantidades de alimentos frescos, devido a reduzir rapidamente a temperatura do congelador. Deverá ser ativada algumas horas antes da sua utilização.



Indica a altura do eletrodoméstico ajudando a perceber em que nicho de móvel deverá ser encastrado.



Classe de eficiência energética do produto declarada na etiqueta energética e na ficha do produto e em conformidade com os regulamentos UE.



Ventilador: sistema de circulação forçada de ar frio para garantir uma distribuição de ar e da temperatura no interior do frigorífico.



Iluminação por LED no interior, criando uma luz com uma distribuição perfeita. O LED consome menos energia, aquece muito menos e tem uma vida mais longa do que as lâmpadas tradicionais.