C8173N1F



Ürün Ailesi	Buzdolabı
Kurulum	Ankastre
Kategori	Alttan Montaj
Ankastre niş	178
Referans genişlik	60'a kadar cm
Referans yükseklik	160 - 200 cm
Soğutma tipi	Fan destekli buzdolabı, no-frost dondurucu
Buz çözme	Otomatik
Menteşe tipi	Kayar
Menteşe pozisyonu	Sağ
Ters çevrilebilir kapı	Evet
EAN kodu	8017709295295

Estetik

Estetik	Üniversal	**Logo**	Silk screen
Renk	Beyaz	**Kapı rafları profil rengi**	Gümüş
Malzeme	Sac	**Çekmece profil rengi**	Gümüş
Kulp tipi	Sabit	**Cam raf profili rengi**	Krom
Yan malzeme	Çelik	**Ekran**	LED
Yan renk	Beyaz	**Ekran pozisyonu**	İç (soğuk oda)

Buzdolabı bölme özellikleri

Ayarlanabilir raf sayısı	4	**Sebzelik Kapağı**	Evet
Meyve ve sebze çekmecesi sayısı	2	**Sebzelik / sebze çekmecesi kapağı**	Cam
Raf malzemesi	Cam	**Buzdolap içi aydınlatma**	Evet
Sebzelik / sebze çekmecesi kapağı	Standart	**İç ışık tipi (buzdolabı)**	LED

Buzdolabı İç Kapısı

Şeffaf kapaklı kapı rafı sayısı	1	**Şişe rafı sayısı**	1
Ayarlanabilir kapı raflarının sayısı	2		

Buzdolabının diğer özellikleri



Aksesuarlar	Yumurta tepsisi	**Fan**	Evet

Dondurucu bölme özellikleri

Çekmece sayısı	3

Dondurucunun diğer özellikleri

Aksesuarlar	1 buz kutusu, 1 ötektik

Diğer teknik özellikler



Fonksiyonlar ekranı	Hızlı dondurma
Sıcaklık kontrolü tipi	Elektronik
Kompresör sayısı	1
Soğutucu gaz tipi	R600a
Kompresör tipi	Standart
Soğutucu Akışkan Miktarı (gr)	50 g
Foam agent	Cyclopentane

Performans / Enerji Etiketi - Düzen. 2019



Yıllık enerji tüketimi	268 kWh/a	**Havadan yayılan akustik gürültü emisyonları**	36 dB(A) re 1 pW
Enerji verimliliği sınıfı	F		
Havadaki akustik gürültü emisyon sınıfı	C	**Sıcaklık Artış Süresi**	9,00 h
Toplam net hacim	254 l	**4 yıldız - Dondurma kapasitesi**	5,0 kg/24h
Dondurucu bölme(ler)in hacimlerinin toplamı	61 l	**İklim sınıfları**	SN, N, ST, T
Soğutma bölme(ler)in ve dondurulmamış bölme(ler)in hacimlerinin toplamı	193 l	**EEI**	125 %

Elektrik Bağlantısı

Elektrik bağlantısı derecesi	100 W	**Frekans (Hz)**	50 Hz
		Güç kaynağı kablo uzunluğu	240 cm
Akım	1,1 A		
Voltaj (V)	230-240 V	**Fiş**	(F;E) Schuko

Lojistik Bilgisi

Genişlik	548 mm
Ankastre niş genişliği	560 mm
Kulpsuz derinlik	549 mm
Ankastre niş derinliği	550 mm
Yükseklik	1772 mm
Ankastre niş yüksekliği	1780 mm
Maksimum kapı açıklığı ile ürün genişliği	549 mm
Ara plaka derinliği	38 mm

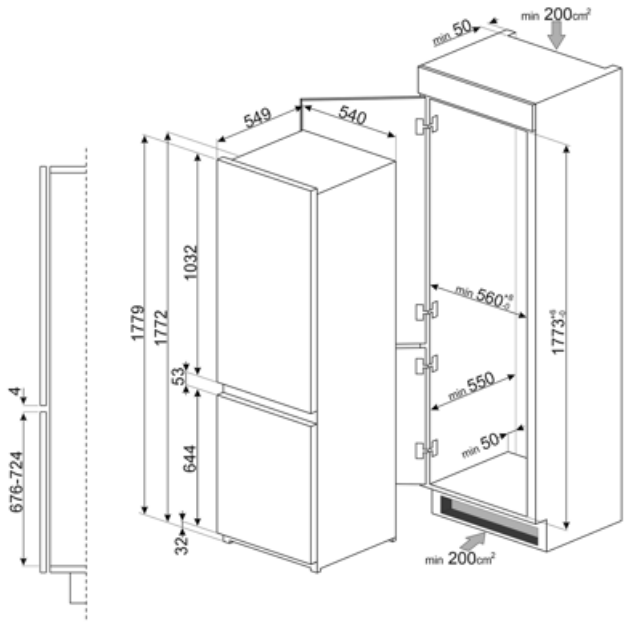

Symbols glossary



Yiyeceklerin daha iyi korunması için 4 yıldızlı dondurma bölmesi.



Otomatik defrost sistemi, düzenli aralıklarla otomatik olarak defrost yaparak çalışarak defrost ihtiyacını tamamen ortadan kaldırır.



Havalandırmalı: Soğutucu bölmesinde soğuk havanın zorla dağıtılması, buzdolabı içinde eşit sıcaklık dağılımına izin verir



LED iç aydınlatma: Cihazın içini aydınlatmanın daha enerji verimli ve uzun ömürlü bir yoludur.



No Frost: No Frost ve Frost içermeyen sistemler buz oluşumunu önler, böylece buz çözme gerekmez.



A+: A+ enerji verimliliği sınıfı, sınıf A'ya kıyasla % 10'a kadar enerji tasarrufu sağlamaya yardımcı olur. Minimum tüketimle maksimum performans sağlanır.



LED ekran: seçilen programları, fonksiyonları, seçenekleri ve çevrim bitimine kalan süreyi gösteren ekrandır.



Hızlı dondurma: Hızlı dondurma işlevi, kullanımdan birkaç saat önce etkinleştirildiğinde bölmenin sıcaklığını düşürür.



Ankastre niş



Enerji verimliliği sınıfı F