C8174TNE

משפחת מוצרים	מקרר
התקנה	מובנה
קטגוריה	תושבת תחתית
נישה להתקנה	178
רוחב ייחוס	עד 60
גובה ייחוס	160 - 200
Sistema Total No - Frost	סה"כ
סוג קירור	מערכת קירור כפולה - Total No Frost
הפשרה	אוטומטית
סוג צירים	מחליק
מיקום צירים	ימני
דלת הפיכה	כן
קוד EAN	8017709293406

אסתטיקה

סדרה עיצובית	Universale	**צבע פרופיל של מדפי דלת**	כסף
צבע	לבן	**צבע פרופיל מגירות**	כסף
חומר	יריעת מתכת	**צבע פרופיל של מדף זכוכית**	כרום
חומר דופן	פלדה	**צג**	מגע LCD
צבע דפנות	לבן	**מחיצת תצוגה**	Interno (sul Top)

מאפייני תא מקרר

מספר מדפים מתכווננים	2	**מדף בקבוקים**	כן
מספר מגירות לפירות וירקות	1	**סוג כיסוי תא/מגירה לפירות וירקות**	זכוכית
סוג מדפים מתכווננים	זכוכית	**אזור** Life Plus-0°C	כן
סוג כיסוי תא/מגירה לפירות וירקות	סטנדרטי	**תאורה פנימית במקרר**	כן
כיסוי לתא פירות וירקות	כן	**(סוג תאורה פנימית (מקרר**	LED

דלת פנימית של מקרר

מספר מדפי דלת מתכווננים	2	**מספר מדפי בקבוקים**	1

מאפיינים אחרים של מקרר

אביזרים	מגש ביצים	**מאוורר**	כן
MultiFlow	כן		

מאפייני תא מקפיא

מספר מגירות	3	**מספר המדפים**	2

מאפיינים אחרים של מקפיא

אביזרים	תיבת קרח אחת	**תא לקפיאה מהירה**	כן

מאפיינים טכניים אחרים

תצוגת פונקציות	חופשה, קפיאה מהירה, קירור מהיר, התרעת טמפרטורה
התרעה על פתיחת דלת	כן
התרעת טמפרטורה	כן
סוג בקרת טמפרטורה	אלקטרוני
מס' מדחסים	1
סוג גז קרר	R600a
סוג מדחס	אינוורטר
Foam agent	Cyclopentane

תווית חשמל / ביצועים – שנת 2019

צריכת חשמל שנתית	224 kWh/a	**פליטות רעש נישא באוויר**	38 dB(A) re 1 pW
קטגוריית יעילות אנרגטית	E	**זמן עליית טמפרטורה**	13 h
קטגוריית פליטות רעש נישא באוויר	C	**כוכבים - קיבולת הקפאה 4**	3.2 Kg/24h
		קטגוריית אקלים	SN, T
נפח נטו כולל	254 l	**EEI**	99 %
סכום הנפחים של התאים הקפואים	69 l		
סכום הנפחים של תאי הקירור והתאים הלא קפואים	185 l		

חיבור חשמלי

תקע	(F;E) Schuko	**מתח (וולט)**	220-240 V
דירוג חיבור חשמלי	125 W	**תדר (Hz)**	50 Hz
זרם	0,8 A	**אורך כבל חשמל**	150 cm

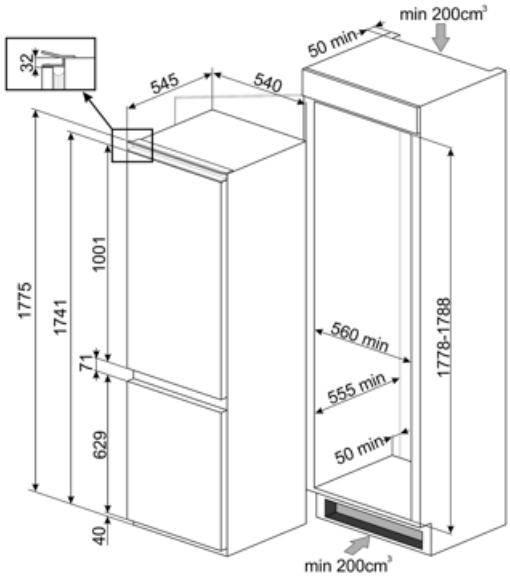
min 200cm³
50 min
32
545
540
1775
1741
1001
71
629
40
560 min
555 min
50 min
1778-1788
min 200cm³

Symbols glossary

תא הקפאה 4 כוכבים לשימור טוב יותר של מזון.

מערכת ההפשרה האוטומטית פועלת על ידי הפשרה אוטומטית במרווחים קבועים ומבטלת את הצורך בהפשרה.

A++: מסייעת לחסוך A++ קטגוריית יעילות אנרגטית הביצועים .A עד 20% חשמל בהשוואה לקטגוריה המרביים עם הצריכה המינימלית מובטחים.

E קטגוריית יעילות אנרגטית

LCD: צג LCD מיטוב הביצועים ופשטות השימוש במכשיר.

מאוורר: הפצה מאולצת של אוויר קר בתא המקרר שמאפשרת פיזור אחיד של הטמפרטורה בתוכו.

קפיאה מהירה: פונקציית הקפיאה המהירה מנמיכה את הטמפרטורה בתא אם מפעילים אותה מספר שעות לפני השימוש.

מצב חיסכון בחשמל: מצב החיסכון בחשמל מאפשר להשבית את המקרר ולהשאיר את המקפיא עובד.

פנימית: דרך חסכונית יותר בחשמל LED תאורת ומאריכת ימים יותר להאיר את פנים המכונה.

Life Plus 0°C: הטמפרטורה בתאי Lifeplus 0° נותרת C, ומשמרת בשר טרי ודגים לתקופה ממושכת.

טכנולוגיית אינוורטר: ההתפתחות של המייבשים של לכיוון של דגמים חכמים וידידותיים לסביבה Smeg יותר הובילה לבחירה לשימוש בטכנולוגיית אינוורטר עם משאבות חום, שמפחיתה משמעותית את צריכת החשמל.

אוויר פלוס: שמירה על מזון טרי יותר לפרק זמן ממושך יותר.

גומחה מובנית

Benefit (TT)

No-Frost system

The No Frost system prevents the formation of ice and contributes to better preservation of food in the refrigerator

Plastic multiflow system

The Multiflow system ensures even distribution of cold air inside the refrigerator

Fan

The fan contributes to an even distribution of air inside the refrigerator

Refrigerant gas R600a

Environmentally friendly R600a refrigerant gas contributes to rapid cooling with lower energy consumption

Climate class

Climatic class SN-T makes the appliance suitable for working at room temperature between 10 °C and 43 °C (50 °F ~ 109 °F)

Life Plus 0°

Temperature-controlled Life Plus compartment for optimal storage of specific food categories

Refrigerator Internal lighting

Interior lighting for perfect visibility of shelves in the refrigerator compartment

Fruit and vegetable drawer

The fruit and vegetable drawer ensures the best storage conditions for fresh food, avoiding any contamination

Inverter compressor

Inverter compressor reduces noise and vibration levels for a quiet and comfortable kitchen environment

Inverter compressor technology offers significant advantages for refrigeration systems, improving both performance and efficiency. Better temperature control ensures a more stable and constant indoor environment, preserving the freshness of food. This technology also results in reduced energy consumption, as the compressor adjusts its speed according to cooling needs.

Internal display

Internal display for targeted temperature control and a clean, minimalist design