C8174TNE



Familie	Koelkast
Installatie	Inbouw
Categorie	Koel-vriescombinatie
Inbouwnis	178
Referentie breedte	Until 60 cm
Referentie hoogte	160 - 200 cm
No Frost systeem	Volledige no-frost
Type koeling	Total No Frost - Dubbel koelsysteem
Ontdooien	Automatisch
Type scharnier	Railgeleiding
Positie scharnier	Rechts
Deur omkeerbaar	Ja
EAN-code	8017709293406

Design

Esthetiek	Universeel	**Profielkleur deurvakken**	Zilver
Kleur	Wit	**Profielkleur lades**	Zilver
Materiaal deur	Plaatstaal	**Kleur van glasplaatprofiel**	Verchroomd
Materiaal zijwanden	Plaatstaal	**Display**	Touch LCD
Kleur zijkanten	Wit	**Positie display**	Interno (sul Top)

Uitrusting koelkast

Number of compartments	2	**Afdekplaat groentenlade**	Ja
Compartment types	Low temperature compartment, Fruit and vegetable compartment	**Flessenhouder**	Ja
		Type groentelade / groentelade deksel	Glas
Aantal verstelbare leggers	2	**Low temperature compartment**	Ja
Aantal groente-/fruitlades	1	**Binnenverlichting koelkast**	Ja
Shelves material	Glas	**Type binnenverlichting koelkast**	Led
Type groentelade / groentelade deksel	Standaard		

Binnendeur koelkast

Aantal flessenhouders	1

Aantal verstelbare binnendeurcompartimenten	2

Overige features koelkast



Humidity Control	No	**MultiFlow**	Ja
Accessoires	Eierhouder	**Ventilator**	Ja

Uitrusting vriezer

Aantal lades	3	**Aantal legplanken**	2

Overige features vriezer



Accessoires	1 ijsblokjeshouder	**Snel-vriescompartiment**	Ja

Overige technische eigenschappen



Display functies	Vakantiefunctie, Snel-vriesfunctie, Snel-koelfunctie, Temperatuuralarm
Alarm deur open	Ja
Temperatuuralarm	Ja
Type temperatuurcontrole	Elektronisch
Aantal compressoren	1
Type koelmiddel	R600a
Type compressor	Variabele toeren
Schuimmiddel	Cyclopentaan

Performance / Energy Label - Reg. 2019



Energieverbruik per jaar	224 kWh/a	**Akoestische geluidsemissie**	38 dB(A) re 1 pW
Energie-efficiëntieklasse	E	**Conserveringsduur zonder stroom**	13 h
Geluidsniveau klasse	C	**4 sterren-vriescapaciteit**	3,2 kg/24h
Totaal netto inhoud	254 l	**Klimaatklasse**	SN, T
Netto inhoud vriescompartiment	69 l	**EEI**	99 %
Netto inhoud koelcompartiment(en)	185 l		

Elektrische aansluiting

Aansluitwaarde	125 W	**Frequentie (Hz)**	50 Hz
Stroom (A)	0,8 A	**Lengte voedingskabel**	150 cm
Spanning (V)	220-240 V	**Stekker**	(F;E) Schuko

Logistieke informatie

Breedte product	540 mm	**Hoogte product**	1775 mm
Diepte product	545 mm	**Productbreedte met deuren maximaal geopend**	540 mm

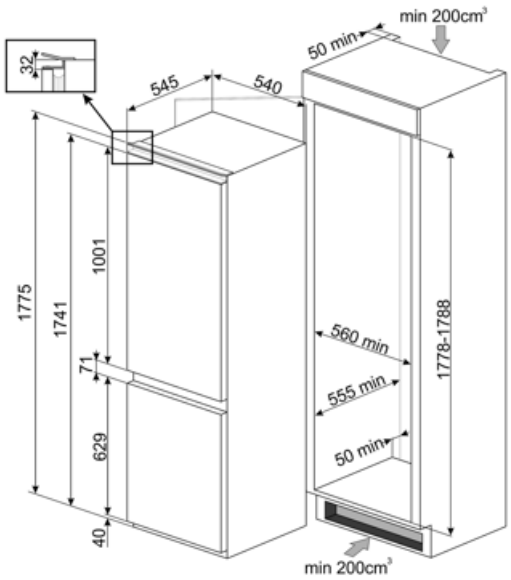

Symbols glossary



vriezer



Het automatische ontdooisysteem werkt door automatisch te ontdooien met regelmatige tussenpozen, waardoor ontdooien helemaal niet nodig is.



Geventileerd: geforceerde distributie van koude lucht in het koelgedeelte, waardoor een gelijkmatige temperatuurverdeling in de koelkast mogelijk is.



Energiebesparende modus: Met de energiebesparende modus kunt u de koelkast uitschakelen en de vriezer laten werken.



Invertertechnologie: De evolutie van Smeg's drogers naar intelligentere en milieuvriendelijkere modellen heeft geleid tot de keuze voor het gebruik van Invertertechnologie met warmtepompen, waardoor het energieverbruik aanzienlijk wordt verminderd.



Inbouw Nis



A ++: Energie-efficiëntieklasse A ++ helpt om tot 20% energie te besparen in vergelijking met klasse A. Maximale prestaties bij minimaal verbruik zijn gegarandeerd.



LCD-display: om de prestaties te optimaliseren en het gebruik van het apparaat te vereenvoudigen.



Snelvriezen: De snelvriesfunctie verlaagt de temperatuur van het compartiment wanneer deze enkele uren voor gebruik wordt geactiveerd.



Led-binnenverlichting: is een meer energie-efficiënte en duurzame manier om de binnenkant van het apparaat te verlichten.



Air plus: houdt voedsel langer vers.



Energy efficiency class E