C8175TNE

Família	Frigorífico
Instalação	de encastre
Categoria	Combinado
Nicho para encastre	178
Largura de referência	Até 60 cm
Altura de referência	160 - 200 cm
Sistema No-frost	Total
Tecnologia	Total No Frost
Descongelação	Automática
Tipo de dobradiças	Dobradiças deslizantes
Dobradiças	À direita
Portas reversíveis	Sim
Código EAN	8017709293420

Design

Design	Universal
Cor	Branco
Material da porta	Aço
Cor do logótipo	Logótipo em cinza
Material das laterais	Aço
Cor das laterais	Laterais em branco
Logótipo	Logótipo serigrafado
Cor do perfil das prateleiras	Cinza
Cor dos perfis das gavetas	Cinza
Cor do perfil da prateleira de vidro	Cromado
Display	Touch LCD
Posição display	Interno (no topo)

Composição do interior do frigorífico

Number of compartments	2
Compartment types	Fruit and vegetable compartment, Life Plus Compartment
Número de prateleiras ajustáveis	2
Gavetas para fruta e legumes	1
Tipo de prateleiras ajustáveis	Ajustáveis em altura
Tipo das gavetas para legumes	Gaveta de legumes
Prateleira da gaveta dos legumes	Sim
Prateleira para garrafas	Sim
Tipologia de prateleira sobre a gaveta dos legumes	Vidro
Gaveta LifePlus 0°	Sim
Iluminação interna do frigorífico	Sim
Tipo de iluminação do frigorífico	LED

Composição do interior da porta do frigorífico

Compartimentos da porta ajustáveis	2	**Compartimentos da porta para garrafas**	1

Outras características do frigorífico

Acessórios do frigorífico	Suporte de ovos	**Ventilado**	Sim
MultiFlow	Sim		

Composição do interior do congelador

Gavetas	3	**Número de prateleiras**	2

Outras características do congelador

Acessórios do congelador	1 cuvete de gelo	**Zona de congelação rápida**	Sim

Outras características técnicas

Funções do display	Férias, Congelação rápida, Arrefecimento rápido, Alarme perda de temperatura
Alarme de porta aberta	Sim
Alarme perda de temperatura	Sim
Tipo de controlo da temperatura	Eletrónico
Nº de compressores	1
Tipo de gás de refrigeração	R600a
Tipo de compressor	Inverter com velocidade variável
Quantidade de refrigerante (gr.)	44 g
Espuma expansiva de isolamento	Ciclopentano

Performance / Etiqueta energética

Consumo anual de energia	224 kWh/a	**Emissão de ruído aéreo**	38 dB(A) re 1 pW
Classe energética	E	**Autonomia de conservação sem energia elétrica**	13 h
Classe de emissão de ruído aéreo	C	**Capacidade de congelação (4 estrelas)**	3.2 kg/24h
Volume líquido total	254 l		

Volume líquido do congelador	69 l	**Classe climática**	SN, T
Volume líquido do frigorífico	185 l	**EEI**	99 %

Ligação elétrica

Potência nominal	125 W	**Frequência (Hz)**	50 Hz
Corrente (Amperes)	0.8 A	**Comprimento do cabo de alimentação**	150 cm
Tensão (Volts)	220-240 V	**Ficha elétrica**	(F;E) Schuko

Dados de logística

Largura	540 mm	**Altura**	1775 mm
Profundidade (mm)	545 mm	**Largura do produto máx. com portas abertas**	540 mm

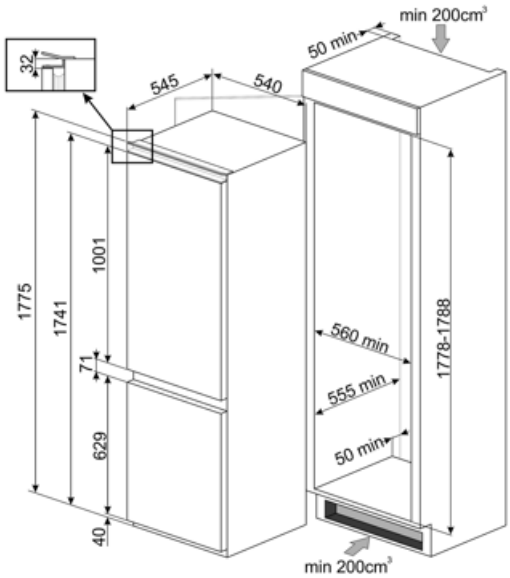

Symbols glossary

Compartimento de congelamento de 4 estrelas para melhor conservação dos alimentos.

Classe de eficiência energética do produto declarada na etiqueta energética e na ficha do produto e em conformidade com os regulamentos UE.

Display LCD: Para otimizar o desempenho e simplificar a utilização.

Congelação rápido: permite congelar rapidamente grandes quantidades de alimentos frescos, devido a reduzir rapidamente a temperatura do congelador. Deverá ser ativada algumas horas antes da sua utilização.

Iluminação por LED no interior, criando uma luz com uma distribuição perfeita. O LED consome menos energia, aquece muito menos e tem uma vida mais longa do que as lâmpadas tradicionais.

Tecnologia Inverter: o motor inverter é muito fiável, mais leve e compacto e não necessita de substituição de escovas. É um motor mais eficiente, consumindo menos energia e mais silencioso.

Indica a altura do eletrodoméstico ajudando a perceber em que nicho de móvel deverá ser encastrado.

Descongelação: sistema de descongelamento automático em intervalos regulares, eliminando a necessidade de descongelar completamente.

Classe de eficiência energética do produto declarada na etiqueta energética e na ficha do produto e em conformidade com os regulamentos UE.

Ventilador: sistema de circulação forçada de ar frio para garantir uma distribuição de ar e da temperatura no interior do frigorífico.

Função férias: esta opção desliga a zona do frigorífico e mantém a trabalhar o congelador. Muito útil para poupar energia quando vai para férias prolongadas ou para o frigorífico que se encontra na casa de férias.

Gaveta Life Plus: nesta gaveta, a temperatura é controlada a 0°C para conservar carne e peixe fresco até 3 dias. Este processo de conservação permite preservar as fibras naturais dos alimentos e evitar o tempo de descongelação.

MultiFlow: ventilação através de aberturas na parede traseira do frigorífico em diferentes níveis de altura fazem com que a temperatura seja distribuída de forma harmoniosa em todo o interior, prolongando a conservação dos alimentos.