C9174DN2D

Famiglia	Frigorifero
Installazione	Incasso
Categoria	Combinato
Nicchia da incasso	178
Larghezza di riferimento	Fino a 60
Altezza di riferimento	160 - 200
Sistema Total No - Frost	Totale
Tipo di raffreddamento	No Frost Totale - Due circuiti di raffreddamento
Sbrinamento	Automatico
Tipo di cerniera	Autoportante
Posizione cerniera	Destra
Porta reversibile	Sì
Codice EAN	8017709337230

Estetica

Estetica	Universale	**Colore profilo mensole**	Silver
Colore	Bianco	**Colore profilo cassetti**	Silver
Materiale Porta	Lamiera	**Colore profilo del ripiano in vetro**	Cromo
Materiale fianchi	Lamiera	**Tipologia di Display**	LCD
Colore fianchi	Bianco	**Posizione display**	Interno (sul Top)
Logo	Serigrafato		

Allestimento Comparto Frigorifero

Numero ripiani regolabili	3	**Tipologia ripiano copri - verduriera**	Cristallo
Numero cassetti frutta e verdura	1	**N° di luci comparto frigorifero**	3
Tipologia ripiani regolabili	Cristallo	**Vano Life Plus-0° gradi**	Sì
Tipologia verduriera	Standard	**Illuminazione interna frigo**	Sì
Ripiano copri - verduriera	Sì	**Tipo illuminazione interna frigo**	Led

Controporta comparto Frigorifero

Numero mensole con coperchio transparente	1	**Numero mensole porta-bottiglie**	1

Numero balconcini regolabili	2

Altre dotazioni Frigorifero

Accessori frigorifero	Porta-uova	**Ventola**	Sì
MultiFlow	Metallico		

Allestimento comparto Congelatore

Numero cassetti	3	**Tipo illuminazione freezer**	no

Altre dotazioni Congelatore

Accessories	1 contenitore ghiaccio

Altre caratteristiche tecniche

Funzioni display	Congelamento rapido, Raffreddamento rapido, Eco, Allarme temperatura
Spia allarme temperatura	Sì
Allarme porta aperta	Sì
Allarme temperatura	Sì
Tipo di controllo della temperatura	Elettronico
Numero di compressori	1
Tipo di gas refrigerante	R600a
Tipo di compressore	Inverter
Quantità refrigerante (gr)	58 g
Massima portata anta mobile (frigo)	21 kg
Agente schiumogeno	Ciclopentano
Massima portata anta mobile (freezer)	21 kg

Prestazioni / Etichetta Energetica - Reg. 2019

Consumo annuo di energia	173 kWh/a	**Emissioni di rumore aereo**	35 dB(A) re 1 pW
Classe di efficienza energetica	D	**Autonomia di Conservazione senza energia elettrica**	11.00 h
Classe di emissione di rumore aereo	B	**4 stelle - Capacità di congelamento**	7.3 Kg/24h
Volume totale netto	244 l	**Classe climatica**	SN, N, ST, T

Somma dei volumi degli scomparti per prodotti congelati	62 l	**IEE**	80 %
Somma dei volumi degli scomparti di raffreddamento e degli scomparti per prodotti non congelati	182 l		

Collegamento Elettrico

Spina	(F;E) Schuko	**Tensione (V)**	230-240 V
Dati nominali di collegamento elettrico	140 W	**Frequenza (Hz)**	50 Hz
Corrente	1,1 A	**Lunghezza cavo di alimentazione**	240 cm

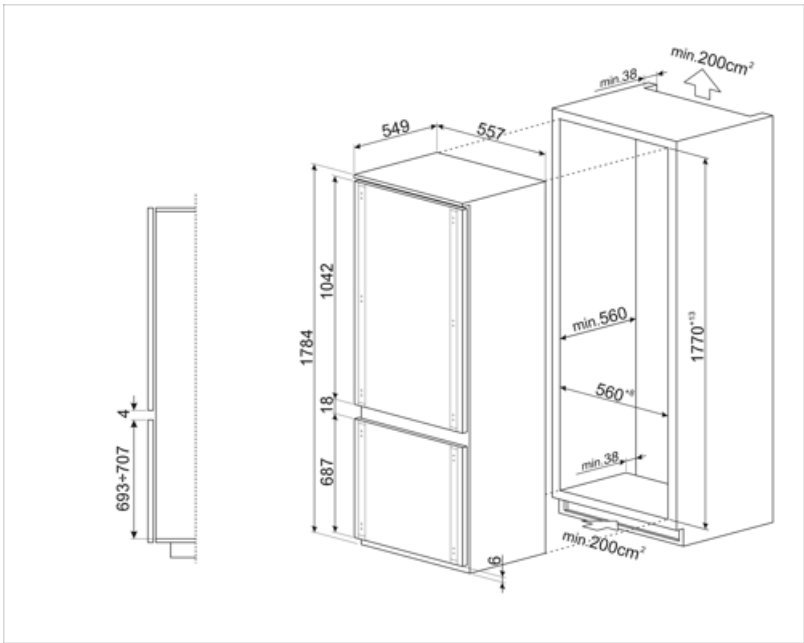

Glossario simboli

Sbrinamento automatico: Tutti i modelli di frigoriferi sono dotati di Sbrinamento automatico nel vano frigorifero.

Funzione economy: La funzione Economy analizza l'utilizzo del frigorifero nel periodo di attivazione e ottimizza i cicli di lavoro, per contenere al minimo il dispendio di elettricità.

Congelamento rapido: La funzione del congelamento rapido permette di congelare in tempi brevissimi grandi quantità di cibi freschi. Attivandola qualche ora prima, il congelatore abbassa la temperatura e dopo alcune ore ripristina automaticamente il normale funzionamento.

Zona Life Plus 0°C: grazie a una temperatura interna più bassa rispetto al resto del frigorifero, le qualità organolettiche degli alimenti vengono preservate.

Altezza nicchia incasso

Sistema di raffreddamento Multiflow: il sistema di ventilazione Multiflow permette di diffondere costantemente e in modo omogeneo l'aria all'interno del frigorifero. Il pannello metallico conferisce al prodotto un aspetto più premium.

Display LCD: Per ottimizzare le prestazioni e semplificare al massimo l'utilizzo dell'elettrodomestico , alcune lavabiancheria e alcuni frigoriferi sono dotati di un display LCD che permette di visualizzare lo stato di funzionamento del prodotto.

Ventilato: Sistema di ventilazione del freddo che permette di diffondere costantemente e in modo omogeneo l'aria all'interno del frigorifero.

Illuminazione interna a LED: L'illuminazione interna a LED garantisce un risparmio energetico e, al contempo, offre una luce di atmosfera.

L'evoluzione Smeg verso modelli più intelligenti ed ecosostenibili ha portato alla scelta della tecnologia Inverter che riduce significativamente i consumi.

Classe di efficienza energetica D

Benefit

Sistema No-Frost

Il sistema No Frost evita la formazione di ghiaccio e contribuisce ad una migliore conservazione degli alimenti nel frigorifero

Sistema multiflow metallico

Il sistema Multiflow metallico garantisce una distribuzione uniformeme dell'aria fredda all'interno del frigorifero, che si diffonde attraverso un elegante pannello in acciaio inossidabile

Un pannello posteriore dotato di una serie di aperture assicura una circolazione uniforme dell'aria fredda intorno a ciascun ripiano del frigorifero. Questo avanzato sistema di ricircolo dell'aria garantisce una temperatura e un livello di umidità costanti, preservando la freschezza degli alimenti più a lungo e contribuendo a ridurre gli sprechi alimentari in modo significativo.

Ventola

La ventola contribuisce ad una distribuzione uniforme dell'aria all'interno del frigorifero

Gas refrigerante R600a

Gas refrigerante R600a a basso impatto ambientale contribuisce ad un raffreddamento rapido con un minor consumo di energia

Cerniere auto-portanti

Le cerniere autoportanti garantiscono un perfetto fissaggio tra la porta dell'apparecchiatura e l'anta del mobile, conferendo al prodotto un aspetto minimale ed elegante

Life Plus 0°

Scomparto Life Plus a temperatura controllata per la conservazione ottimale di specifiche categorie di alimenti

Illuminazione interna frigo

Illuminazione interna per una perfetta visibilità dei ripiani nel vano frigorifero

Cassetto per frutta e verdura

Il cassetto frutta e verdura garantisce le migliori condizioni di conservazione per gli alimenti freschi, evitando ogni contaminazione

Compressore Inverter

Il compressore inverter diminuisce i livelli di rumore e vibrazioni, per un ambiente cucina silenzioso e confortevole

La tecnologia del compressore inverter offre vantaggi significativi per i sistemi di refrigerazione, migliorando sia le prestazioni che l'efficienza. Grazie a un migliore controllo della temperatura garantisce un ambiente interno più stabile e costante, preservando la freschezza degli alimenti. Questa tecnologia comporta anche un ridotto consumo energetico, poiché il compressore regola la sua velocità in base alle esigenze di raffreddamento.

Display interno

Display interno per un controllo mirato della temperatura e un design pulito e minimale