C9174DN2D1



Produktfamilie	Køleskab
Installation	Integrerbare
Kategori	Bundmontering
Indbygget niche	178
Referencebredde	Indtil 60 cm
Referencehøjde	160 - 200 cm
Nej - frostsystem	Total
Køletype	Total No Frost - Dobbelt kølesystem
Optøning	Automatisk
Hængseltype	Låge på låge
Hængselposition	Højre
Vendbar låge	Ja
EAN-kode	8017709352615

Æstetik

Inderside i genbrugsmateriale	Yes	**Logo**	Silketryk
Æstetik	Universal	**Dørhylder, profil farve**	Sølv
Farve	Hvid	**Skuffer profilfarve**	Sølv
Materiale	Stål	**Farve på glashyldeprofil**	Krom
Sidemateriale	Stål	**Display**	LCD
Sidefarve	Hvid	**Display position**	Intern (øverst)

Køleskabsafdeling egenskaber

Antal rum	2	**Grøntsagsrum**	Ja
Compartment types	Low temperature compartment, Fruit and vegetable compartment	**Type af låg til grøntsagsskuffe**	Glas
		Antal lamper	3
Antal justerbare hylder	3	**Lav temperatur, rum**	Ja
Antal frugt- og grøntsagsskuffer	1	**Kølesk. indvendig belysning**	Ja
Hylder, materiale	Glas	**Indvendig belysningstype (køleskab)**	LED
Type af låg til grøntsagsskuffer	Standard		

Køleskab indvendig låge

Antal balkoner med gennemsigtigt låg	1	**Antal flaskebalkoner**	1

Antal justerbare balkoner	2

Andre køleskabsfunktioner



Fugtighedsstyring	Yes, manual	**MultiFlow**	Metal
Tilbehør	Æggebakke	**Blæser**	Ja

Fryseafdeling egenskaber

Antal skuffer	3

Andre fryserfunktioner

Tilbehør	1 isboks

Andre tekniske egenskaber



Funktioner, skærm	Lynfrysning, Hurtig køling, ØKO, Temperaturalarm
Lampe for temperaturalarm	Ja
Låge åben alarm	Ja
Temperaturalarm	Ja
Temperaturstyringstype	Elektronisk
Antal kompressorer	1
Kølemiddelgas, type	R600a
Type af kompressor	Kompressor med variabel hastighed
Maks. vægt lågepanel (køleskab)	21 kg
Ventileringsmiddel	Cyklopentan
Maks. vægt lågepanel (fryser)	21 kg

Ydeevne / Energimærke - Reg. 2019



Årligt strømforbrug	173 kWh/a	**Lydniveau**	35 dB(A) re 1 pW
Energieffektivitetsklasse	D	**Optøningstid**	11,00 h
Luftbåren akustisk støjemissionsklasse	B	**4 stjernet - Frysekapacitet**	7,3 kg/24h
Samlet nettovolumen	244 l	**Klimaklasse**	SN, N, ST, T
Summen af mængderne af de frosne rum	62 l	**EEI**	80 %
Summen af mængderne i kølerummet (ne) og det (de) frosne rum	182 l		

Elektrisk tilslutning

Elektrisk klassificering	140 W	**Frekvens (Hz)**	50 Hz
Nuværende	1,1 A	**Kabellængde**	240 cm
Spænding (V)	220-240 V	**Stik**	(F;E) Schuko

Logistiske oplysninger

Bredde	557 mm	**Højde med fødder**	1784 mm
Bredde på den indbyggede niche	560 mm	**Højde på den indbyggede niche**	1780 mm
Dybde uden håndtag	549 mm	**Produktbredde med maksimal lågeåbning**	780 mm
Dybde på den indbyggede niche	550 mm	**Produktdybde med lågerne åbne ved 90 °**	1085 mm

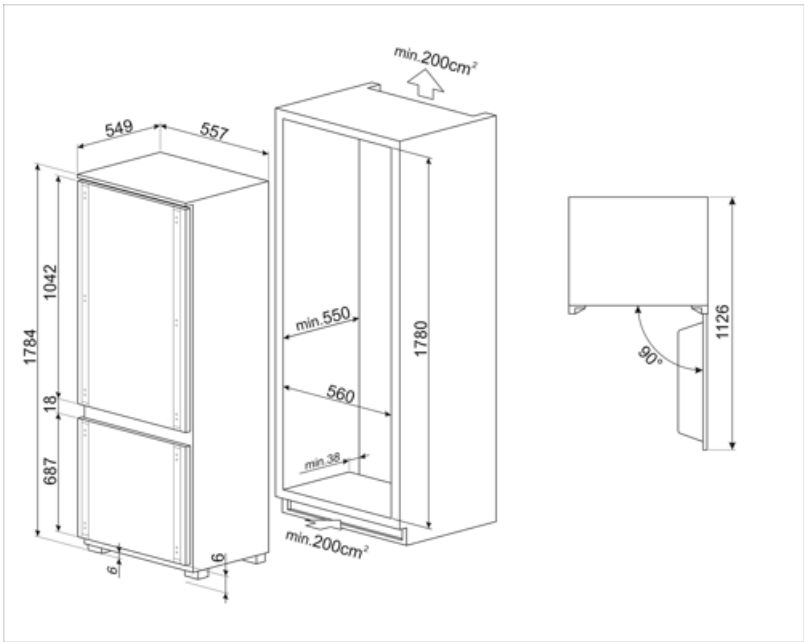

Symbols glossary



Det automatiske afrimningssystem fungerer ved automatisk afrimning med regelmæssige intervaller, hvilket eliminerer behovet for afrimning helt.



LCD-skærm: for at optimere ydeevnen og forenkle brugen af apparatet.



Ventileret: Tvungen fordeling af kold luft i køleskabet, hvilket muliggør en jævn temperaturfordeling i køleskabet.



LED indvendig belysning: er en mere energieffektiv og langvarig måde at belyse apparatets indre på.



Indbygget niche



Energieffektivitetsklasse D



Økonomitilstand: Analyserer køleskabsfunktion under aktivering og optimerer driftscyklussen for at reducere strømforbruget.



Hurtigfrysning: Funktionen hurtigfrysning sænker temperaturen i rummet, når det aktiveres et par timer før brug.



Smegs udvikling mod mere intelligente og miljøvenlige modeller har ført til valget af Inverter-teknologi, hvilket reducerer forbruget betydeligt.



Multiflow kølesystem: Multiflow ventilationssystemet tillader en jævn fordeling af kølig luft rundt i køleskabet. Panelet i rustfrit stål giver et premium look til apparatet.