C9174DN2D1



Семейство продуктов	Холодильник
Установка	Встраиваемый
Категория	Комбинированный, морозильная камера внизу
Ниша для встраивания	178
Рекомендуемая ширина	До 60 cm
Рекомендуемая высота	160 - 200 cm
Полный «Без инея» (система No-Frost)	Полный
Тип охлаждения	Полный «Без инея» (система No-Frost) - 2 контура охлаждения
Разморозка	Автоматическая
Тип петель (шарнира)	Жесткое крепление
Дверной упор	Справа
Дверь перенавешиваемая	Да
Международный артикул (EAN-код)	8017709352615

Эстетика

Внутренняя камера из переработанного материала	Да
Эстетика	Универсальный
Цвет	Белый
Материал	Окрашенный металл
Материал боковин	Сталь
Цвет боковин	Белый
Логотип	Шелкография
Цвет профиля на полках дверцы	Серебристый
Цвет профиля на выдвижных ящиках	Серебристый
Цвет профиля на стеклянных полках	Хромированный
Дисплей	Жидкокристаллический дисплей
Расположение дисплея	Интерьер (сверху)

Характеристики холодильного отделения

Количество отделений	2
Типы отделений	Низкотемпературный отсек, Отделение для овощей и фруктов
Количество регулируемых полок	3
Количество ящиков для овощей и фруктов	1
Материал полок	Стекло
Тип ящика для овощей и фруктов	Стандартный
Крышка ящика для овощей	Да
Тип крышки ящика для овощей и фруктов	Стекло
Количество ламп подсветки	3
Низкотемпературный отсек	Да

Внутренняя подсветка холодильного отделения	Да
Тип подсветки холодильного отделения	Светодиодный

Дверца холодильного отделения

Количество полок с прозрачной крышкой	1	**Количество полок для бутылок**	1
Количество регулируемых полок на дверце	2		

Другие характеристики холодильного отделения



Контроль влажности	Да	**Многопоточная система охлаждения**	Металл
Аксессуары	Подставка для яиц	**Конвекция**	Да

Характеристики морозильного отделения

Количество ящиков	3

Другие характеристики морозильного отделения

Аксессуары	1 форма для льда

Другие технические характеристики



Функции на дисплее	Быстрая заморозка, Быстрое охлаждение, Экономичный, Акустический сигнал при повышении температуры
Световая индикация при повышении температуры	Да
Акустический сигнал при открытой дверце	Да
Акустический сигнал при повышении температуры	Да
Тип контроля температуры	Электронный
Количество компрессоров	1
Тип хладагента	R600a
Тип компрессора	Инвертор
Максимальный вес верхней дверцы (холодильника)	21 кг
Вспенивающий агент	Циклопентан

Максимальный вес нижней дверцы (морозильника)	21 кг

Производительность / Энергопотребление - НОВЫЙ регламент



Годовое энергопотребление	173 кВт/год	**Эмиссия воздушного акустического шума**	35 дБ(A) re 1пВт
Класс энергоэффективности	D	**Поддержание температуры при отключении энергии**	11.00 ч
Класс эмиссии воздушного акустического шума	B	**4* - Мощность замораживания**	7.3 кг/сутки
Полный объем	244 л	**Климатический класс**	SN, N, ST, T
Сумма объемов морозильников	62 л	**EEI**	80 %
Сумма объемов холодильного отделения и незамерзающего отделения	182 л		

Электрическое подключение

Номинальная мощность	140 Вт	**Частота тока**	50 Гц
Сила тока	1.1 A	**Длина электрического кабеля**	240 см
Напряжение	220-240 В	**Тип электрической вилки**	Европейская вилка для переменного тока

Логистическая информация

Ширина изделия (мм)	557 мм	**Высота изделия**	1784 мм
Ширина ниши для встраивания	560 мм	**Высота ниши для встраивания**	1780 мм
Глубина без ручек	549 мм	**Ширина с дверцей, открытой на 90° (мм)**	780 мм
Глубина ниши для встраивания	550 мм	**Глубина с дверцей, открытой на 90°**	1085 мм

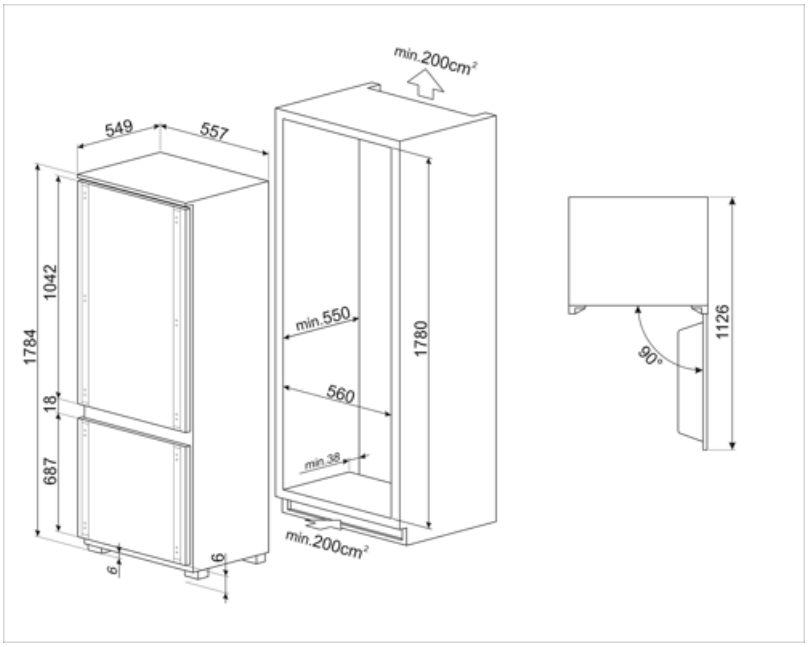
min.200cm²
549
557
1784
1042
18
687
6
6
min.550
560
min.38
1780
min.200cm²
90°
1126

Symbols glossary



Автоматическое размораживание: работает за счет автоматического оттаивания через равные промежутки времени, что исключает необходимость размораживание прибора в целом.



Жидкокристаллический дисплей: для оптимизации производительности и упрощения использования прибора.



Вентилируемый: принудительное распределение холодного воздуха в холодильном отделении, что обеспечивает равномерное распределение температуры внутри холодильника.



Светодиодное внутреннее освещение: более энергоэффективный и долговечный способ освещения внутреннего пространства прибора.



Эволюция Smeg в направлении более интеллектуальных и экологичных моделей привела к выбору инверторной технологии, которая значительно снижает энергопотребление.

Класс энергоэффективности D



Экономичный режим: анализирует работу холодильника во время активации и оптимизирует рабочий цикл для снижения энергопотребления.



Быстрая заморозка: функция быстрого замораживания снижает температуру в камере, если активировать ее за несколько часов до использования.



Многопоточная система охлаждения: многопоточная система вентиляции обеспечивает равномерное распределение холодного воздуха по холодильной камере. Панель из нержавеющей стали придает прибору более элегантный внешний вид.



Высота ниши для встраивания