C9174TN5D1



Familie	Koelkast
Installatie	Inbouw
Categorie	Koel-vriescombinatie
Inbouwnis	178
Referentie breedte	Until 60 cm
Referentie hoogte	160 - 200 cm
No Frost systeem	Volledige no-frost
Type koeling	Total No Frost - Dubbel koelsysteem
Ontdooien	Automatisch
Type scharnier	Railgeleiding
Deur paneel	Niet meegeleverd
Positie scharnier	Rechts
Deur omkeerbaar	Ja
EAN-code	8017709352608

Design

Interior in recycled material	Yes	**Logo**	Geëtst
Esthetiek	Universeel	**Profielkleur deurvakken**	Zilver
Kleur	Wit	**Profielkleur lades**	Zilver
Materiaal deur	Plaatstaal	**Kleur van glasplaatprofiel**	Zilver
Materiaal zijwanden	Plaatstaal	**Display**	Touch LCD
Kleur zijkanten	Wit	**Positie display**	Interno (sul Top)

Uitrusting koelkast

Aantal verstelbare leggers	3	**Type groentelade / groentelade deksel**	Glas
Aantal groente-/fruitlades	2	**Aantal lampen**	3
Shelves material	Glas	**Binnenverlichting koelkast**	Ja
Type groentelade / groentelade deksel	Op schuifrails	**Type binnenverlichting koelkast**	Led
Afdekplaat groentenlade	Ja		

Binnendeur koelkast

Aantal binnendeurcompartimenten met transparante deksel	1	**Aantal flessenhouders**	1

Aantal verstelbare binnendeurcompartimenten	2

Overige features koelkast



Humidity Control	Yes, manual	**MultiFlow**	Metal
Accessoires	Eierhouder	**Ventilator**	Ja

Uitrusting vriezer

Aantal lades	3

Overige features vriezer

Accessoires	1 ijsblokjeshouder

Overige technische eigenschappen

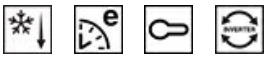

Display functies	Snel-vriesfunctie, Snel-koelfunctie, Eco, Kinderbeveiliging, Temperatuuralarm, Koeltimer
Indicator (lampje) temperatuuralarm	Ja
Alarm deur open	Ja
Temperatuuralarm	Ja
Type temperatuurcontrole	Elektronisch
Aantal compressoren	1
Type koelmiddel	R600a
Type compressor	Variabele toeren
Schuimmiddel	Cyclopentaan

Performance / Energy Label - Reg. 2019



Energieverbruik per jaar	173 kWh/a	**Akoestische geluidsemissie**	35 dB(A) re 1 pW
Energie-efficiëntieklasse	D	**Conserveringsduur zonder stroom**	11,00 h
Geluidsniveau klasse	B	**4 sterren-vriescapaciteit**	7,5 kg/24h
Totaal netto inhoud	248 l	**Klimaatklasse**	SN, N, ST, T
Netto inhoud vriescompartiment	62 l	**EEI**	80 %
Netto inhoud koelcompartiment(en)	186 l		

Elektrische aansluiting

Aansluitwaarde	140 W	**Frequentie (Hz)**	50 Hz

Stroom (A)	1,1 A	**Lengte voedingskabel**	240 cm
Spanning (V)	220-240 V	**Stekker**	(F;E) Schuko

Logistieke informatie

Breedte product	546 mm	**Depth of the built-in niche**	550 mm
Breedte van de inbouwnis:	560 mm	**Hoogte product**	1780 mm
Diepte product	549 mm	**Hoogte van de inbouwnis**	1772 mm

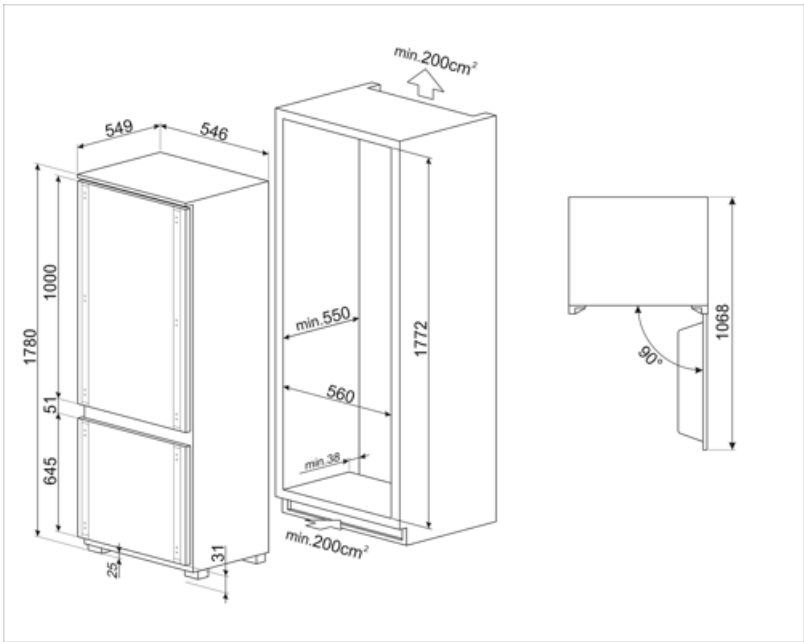

Symbols glossary



Het automatische ontdooisysteem werkt door automatisch te ontdooien met regelmatige tussenpozen, waardoor ontdooien helemaal niet nodig is.



LCD-display: om de prestaties te optimaliseren en het gebruik van het apparaat te vereenvoudigen.



Geventileerd: geforceerde distributie van koude lucht in het koelgedeelte, waardoor een gelijkmatige temperatuurverdeling in de koelkast mogelijk is.



Led-binnenverlichting: is een meer energie-efficiënte en duurzame manier om de binnenkant van het apparaat te verlichten.



Inbouw Nis



Multiflow Cooling System: the Multiflow ventilation system allows an even distribution of cool air around the fridge cabinet. The stainless steel panel gives a more premium look to the appliance.



Kinderslot: sommige modellen zijn voorzien van een apparaat om het programma / de cyclus te vergrendelen zodat het niet kan per ongeluk veranderd



Economische modus: analyseert de werking van de koelkast tijdens de activering en optimaliseert de cyclus om het stroomverbruik te verminderen.



Snelvriezen: De snelvriesfunctie verlaagt de temperatuur van het compartiment wanneer deze enkele uren voor gebruik wordt geactiveerd.



Invertertechnologie: De evolutie van Smeg's drogers naar intelligentere en milieuvriendelijkere modellen heeft geleid tot de keuze voor het gebruik van Invertertechnologie met warmtepompen, waardoor het energieverbruik aanzienlijk wordt verminderd.



Energy efficiency class D