C92GPX9



מידה	90x60 cm
מס' חללים עם תווית אנרגיה	2
מקור חום של תא התנור	חשמל
סוג הכיריים	גז
סוג תנור עיקרי	אוורור חום
סוג תנור שני	סטטי
מערכת ניקוי תנור ראשי	פירוליטי
קוד EAN	8017709277444
דרגת יעילות אנרגטית	A
קטגוריית יעילות אנרגטית, תא התנור השני	A

אסתטיקה

עיצוב	עיצוב מרובע
גימור לוח בקרה	נירוסטה ידידותית לטביעות אצבעות
סדרה עיצובית	Classica
לוגו	Assembled st/steel
צבע	נירוסטה
Logo position	Facia below the oven
גימור	סאטין
מגן אחורי	כן
סדרה	Sinfonia
צבע כיריים	נירוסטה
סוג מעמדי מחבתות	ברזל יצוק
סוג הגדרת בקרות	כפתורי בקרה

כפתורי בקרה	Smeg Classic
צבע בקרות	נירוסטה
מס' בקרות	9
Serigraphy colour	Black
צג	מגע
דלת	עם שני פסים אופקיים
סוג זכוכית	אליפסה
ידית	Smeg Classic
צבע ידית	נירוסטה מוברשת
תא אחסון	דלת
רגליות	כסף

תוכניות / פונקציות

מס' פונקציות בישול	9

פונקציות בישול רגילות

מעגלי	בסיוע מאוורר	סטטי
גריל קטן	חסכוני	טורבו
תחתית בסיוע מאוורר	גריל מאוורר (גדול)	גריל גדול

פונקציות ניקוי

פירוליטי

תוכניות ופונקציות לתנורים עם תנור משני

פונקציות בישול, תא תנור שני	4
Bottom element + fan	No
Bottom element + Upper element	

פונקציות בישול רגילות, תא התנור השני

סטטי

גריל קטן

גריל גדול

תחתית

מאפיינים טכניים של כיריים, תנור

UR

מספר אזורי בישול 6

2 – גז - קדמי שמאלי UR (4.20 - כפולות) kW

גז - אחורי שמאלי – AUX - 1.00 kW

גז - קדמי אמצעי – AUX - 1.00 kW

1.80 - גז – מהיר למחצה - אחורי אמצעי kW

1.80 - גז – מהיר למחצה - קדמי ימני kW

3.00 - גז – מהירות - אחורי ימני kW

סוג מבערי גז	סטנדרטי
הצתה אלקטרונית אוטומטית	כן
שסתומי בטיחות לגז	כן
מכסי מבערים	ציפוי אמייל שחור מאט

מאפיינים טכניים של התנור העיקרי, תנור

מס' נורות	1
מספר מאוורר	1
הנפח הנקי של תא התנור	70 l
הנפח ברוטו של תא התנור הראשון	79 l
חומר תא התנור	אמייל נקי תמיד
מספר המדפים	5
סוגי מדפים	רשתות מתכת
סוג נורה	הלוגן
הספק נורה	40 W
הגדרת זמן בישול	הפעלה ועצירה
אור כשדלת התנור פתוחה	כן
פתח דלת	פתיחה כלפי מטה
דלת נתיקה	כן
מס' כולל של דלתות זכוכית	4
מס' דלתות זכוכית מחזירות חום	3
תרמוסטט בטיחות	כן
החימום מושהה כשהדלת פתוחה	כן
מערכת קירור	משיק
נעילת דלת במהלך ניקוי פירוליטי	כן
מידות תא תנור לשימוש (ג)Xר(ע)	360X460X425 mm
בקרת טמפרטורה	אלטרומכני
גוף חימום תחתון – הספק	1200 W
גוף חימום עליון – הספק	1000 W

דלת פנימית מזכוכית לחלוטין	כן
דלת פנימית ניתקת	כן
אלמנט גריל	1700 W
גריל גדול – הספק	2700 W
גוף חימום מעגלי – הספק	2000 W
סוג גריל	חשמלי

אפשרויות תנור עיקרי, תנור

טיימר	כן
צליל התרעה לסיום הבישול	כן
טמפרטורה מינימלית	50 °C
טמפרטורה מרבית	280 °C

מאפיינים טכניים של התנור המשני, תנור



הנפח הנקי של תא התנור השני	35 l
הנפח ברוטו של תא התנור השני	36 l
חומר תא התנור	אמייל נקי תמיד
מספר המדפים	4
סוגי מדפים	רשתות מתכת
מס' נורות	1
סוג נורה	להט
הספק נורה	25 W
פתח דלת	פתיחה כלפי מטה
דלת נתיקה	כן
דלת פנימית מזכוכית לחלוטין	כן
דלת פנימית ניתקת	כן
מס' כולל של זכוכיות דלתות	3
מס' זכוכית דלתות מחזירות חום	1
תרמוסטט בטיחות	כן
מערכת קירור	משיק
מידות תא תנור לשימוש (ג)X(ר)X(ע)	311x206x418 mm
בקרת טמפרטורה	אלטרומכני
גוף חימום תחתון – הספק	700 W
גוף חימום עליון – הספק	600 W
אלמנט גריל – הספק	1300 W
גריל גדול – הספק	1900 W
סוג גריל	חשמלי

אפשרויות תנור נוסף, תנור

טמפרטורה מינימלית	50 °C
טמפרטורה מרבית	245 °C

אביזרים כלולים עם התנור לתנור עיקרי



סוג גריל	1
רשת עם מעצור אחורי וצדי	2
מגש עמוק 40 מ"מ	1
רשת שתי וערב לגריל	1
מסילות טלסקופיות, הוצאה חלקית	1

אביזרים כלולים עם התנור לתנור משני

רשת עם מעצור אחורי וצדי	1
מגש אפייה רחב	1
רשת שתי וערב לגריל	1

חיבור חשמלי

דירוג חיבור חשמלי	5100 W	**סוג כבל חשמל**	כן, שניים ושלושה שלבים
זרם	23 A	**תדר**	50/60 Hz
מתח	220-240 V	**בלוק הדקים**	5 poles
מתח (2 פאזות)	380-415 V	**תקע**	לא
סוג כבל החשמל המותקן	כן, שלב אחד		

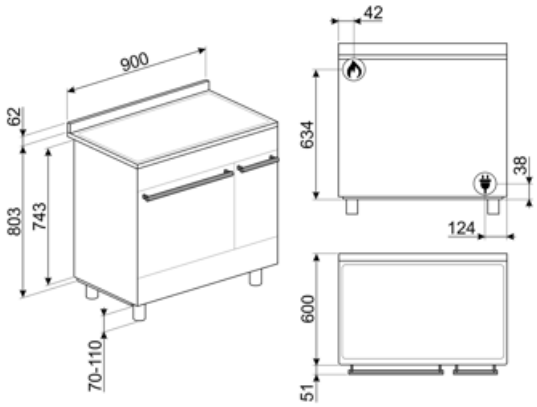

Compatible Accessories



AIRFRY2

מגש אייר פרייר. מושלמת לחיקוי של צלייה מסורתית בתנור, אך עם פחות קלוריות ופחות שומן. מאפשרת לבשל במהירות ובפשטות מנות כגון טוגנים, ירקות ודגים מטוגנים, ומבטיחה השחמה ופריכות מושלמות.



BN620-1

מגש מצופה אמייל, עומק 20 מ"מ



BNP608T

מגש מצופה טפלון, עומק 8 מ"מ, להנחה על הרשת



GTT

מסילות טלסקופיות ניתנות להוצאה** לחלוטין (רמה אחת)** הוצאה: 433 מ""מ מצוחצת AISI 430 חומר: נירוסטה



KITH900CPF9

ערכה להארכת גובה (950 מ"מ), מתאימה לתנורי TR4110



KITPBX

רגליות להפחתת גובה (850 מ"מ)



PALPZ

את פיצה עם ידית מתקפלת רוחב: 315 מ""מ אורך: 325 מ""מ

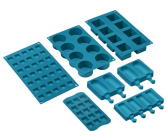

SMOLD

סט של 7 תבניות סיליקון לגלידות, ארטיקים, פרלינים, קוביות קרח או חלוקת מזון. לשימוש בין -60°C עד +230°C



BBQ

Double sided plate BBQ. Suitable for recreating succulent and crispy dishes in the oven with the typical taste of grilled cooking. The ribbed side is particularly suitable for meats and cheeses. The smooth side for fish, seafood and vegetables.



BN640

מגש מצופה אמייל, עומק 40 מ"מ



GTP

מסילות טלסקופיות ניתנות להוצאה** חלקית (רמה אחת)** הוצאה: 300 מ""מ מצוחצת AISI 430 חומר: נירוסטה



KIT600C92PX

רצועת כיסוי לגב הכיריים, מתאימה לתנורי Symphony 90 ס"מ עם תנור פירוליטי

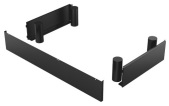

KITH95CPF9

ערכה להארכת גובה (950 מ"מ), מתאימה לתנורי Portofino



KITPC9X9

משטח התזה, 90 ס"מ, לתנורי Sinfonia ו-Portofino פירוליטיים



SFLK1

נעילת ילדים

Symbols glossary



מעמדי מחבתות מברזליצוק לעבודה מאומצת: למקסימום יציבות ואיתנות.



התקנה בערימה: התקנה בערימה



מערכת קירור אוויר: הבטחת טמפרטורת בטיחותיות של משטחים.



דלתות עם שלוש שכבות זכוכית: מספר דלתות זכוכית.



חלק פנימי בציפוי אמייל: החלק הפנימי בציפוי אמייל כולל ציפוי נוגד חומצה שמסייע Smeg של כל תנורי לשמור על הניקיון של תא התנור ל ידי הפחתת כמות השומן שנצמד לדפנות בעת הבישול.



Circogas: בתנורי גז, המאוורר מפזר את החום במהירות ובאופן שווה בתא התנור, ומונע העברה של טעמים בעת בישול של כמה מנות שונות בו-בזמן. בתנורים חשמליים שילוב זה מסיים מהר יותר את הבישול של מזונות שמוכנים מבחוץ, אך מחייב זמן רב יותר לבישול המזונות מבפנים, ללא השחמה נוספת.



אלמנט עליון ותחתון בלבד: שיטת בישול מסורתית שמתאימה ביותר לפריטים יחידים שממוקמים באמצע התנור. החלק העליון של התנור יהיה תמיד החם ביותר. מושלמת לצלי, עוגות פירות, לחם וכן הלאה.



גוף חימום תחתון בלבד: פונקציה זו מושלמת למזונות שמחייבים טמפרטורה בסיסית נוספת ללא השחמה, לדוגמה, מאפים, פיצה. מתאימה גם לבישול איטי של נזידים ותבשילים.



מעגלי: השילוב של מאוורר ושל אלמנט מעגלי יוצר שיטת בישול באוויר חם. מעניק יתרונות רבים, כולל ללא קדם-חימום אם זמן הבישול ארוך מ-20 דקות, ללא העברה של טעמים בעת בישול של מזונות שונים בו-בזמן, פחות חשמל וזמני בישול קצרים יותר. מתאים לכל סוגי המזון.



אלמנט גריל: שימוש בגריל מעניק תוצות מצוינות בעת בישול בשר במנות בינוניות או קטנות, במיוחד בשילוב עם שיפוד (אם אפשר). מושלם גם לבישול נקניקות ובייקון.



A: ביצועי ייבוש של המוצר, נמדדים מ A+++- עד D/G, בהתאם למשפחת המוצרים



בקרה בכפתורים



...



ארבע שכבות זכוכית: מספר דלתות זכוכית.



נירוסטה נגד טביעות אצבעות: נירוסטה נגד טביעות אצבעות שומרת על מראה חדש.



מאוורר עם אלמנטים עליון ותחתון: האלמנטים יחד עם המאוורר מספקים חום אחיד יותר, שיטה זהה לבישול רגיל, כך שיש צורך בקדם-חימום. מתאימה מאוד לפריטים שמבושלים בשיטות איטיות.



אלמנט עליון ותחתון בלבד: שיטת בישול מסורתית שמתאימה ביותר לפריטים יחידים שממוקמים באמצע התנור. החלק העליון של התנור יהיה תמיד החם ביותר. מושלמת לצלי, עוגות פירות, לחם וכן הלאה.



גוף חימום תחתון בלבד: פונקציה זו מושלמת למזונות שמחייבים טמפרטורה בסיסית נוספת ללא השחמה, לדוגמה, מאפים, פיצה. מתאימה גם לבישול איטי של נזידים ותבשילים.



חסכונית: השילוב של גריל, מאוורר ואלמנט תחתון מתאים במיוחד לבישול כמויות קטנות של מזון.



חצי גריל: לבישול והשחמה מהירים של מזון. ניתן להשיג את התוצאות הטובות ביותר על ידי שימוש במדף העליון לפריטים קטנים ובמדפים התחתונים לפרטים גדולים יותר, כגון צלעות או נקניקיות. לחצי גריל, החום נוצר רק באמצע האלמנט, מושלם לכמויות קטנות.



מאוורר עם אלמנט גריל: המאוורר מפחית את החום העז של הגריל, מעניק שיטה מצוינת לצלייה של מזונות שונים, צלעות, סטייקים, נקניקיות וכן הלאה, ומעניק להם השחמה וחלוקה של החום, ללא ייבוש המזון. שתי הרמות העליונות מומלצות לשימוש והחלק התחתון של תנור יכול לשמש לשמירה על החום של פריטים בו-בזמן, מתקן מצוין בעת בישול של ארוחת בוקר צלויה. חצי גריל (חלק אמצעי בלבד) מושלם לכמויות קטנות של מזון.



מעגלי עם אלמנטים עליון ותחתון: השימוש במאוורר עם שני האלמנטים מאפשר לבשל מזון מהר יותר ובאופן יעיל יותר, מושלם לפיסות גדולות שמחייבות בישול יסודי. מעניק תוצאות דומות לשימוש בשיפוד, מסחרר את החום סביב המזון, במקום להזיז את המזון עצמו, מה שמאפשר בישול של מזון בכל גודל ובכל צורה.



דלת הזכוכית הפנימית: ניתנת להסרה במספר תנועות מהירות לניקוי.



פתיחה אוטומטית: לחלק מהדגמים יש פתיחה אוטומטית של הדלת עם סיום המחזור, פתרון מושלם לארונות מטבח ללא ידיות, מכיון שאין צורך בידיות. למען הבטיחות, הדלת ננעלת אוטומטית כשהמכשיר בשימוש כדי למנוע פתיחה בלתי מכוונת.



לתא התנור 4 רמות בישול שונות.



מסילות טלסקופיות: מאפשרות למשוך החוצה את הכלי ולבדוק אותו בלי להוציאו לחלוטין מהתנור.



מבערים מהירים במיוחד: מבערים רבי-עוצמה מהירים במיוחד מעניקים הפסק של עד 5 קילוואט.



הקיבולת מציינת את החלל השימושי בתא התנור בליטרים.



אור



דלת פנימית מזכוכית לחלוטין: דלת פנימית מזכוכית לחלוטין, משטח שטוח אחד שקל לשמור על ניקיונו.



תאורת צד: שתי תאורות בצדדים מנוגדים משפרות את הראות בתוך התנור.



פירוליטית: ניתן לבחור מחזורי ניקוי פירוליטיים ככל הנחוץ לניקוי אוטומטי של פנים התנור.



לתא התנור 5 רמות בישול שונות.



בקרה אלקטרונית: מאפשרת לשמור על הטמפרטורה הדבר מאפשר לבשל .Cבתוך התנור בדיוק של 3°-2 מזון שרגיש מאוד לשינויים בטמפרטורה, כגון עוגות, סופלה, פודינג.



הקיבולת מציינת את החלל השימושי בתא התנור בליטרים.

Benefit (TT)

כיריים גז

הגז מספק שליטה קבועה על מקור החום ושינוי הטמפרטורה הוא מיידי

מצוידת בצמד תרמי, אספקת הגז מנותקת אם הלהבה נכבית למען בטיחות רבה יותר.

פירוליטי

ניקוי קל של התנור הודות לפונקציית פירוליטי מיוחדת

שליטה במגע

הגדרת טיימר קלה ואינטואיטיבית בנגיעה אחת

תא אחסון

יותר מקום אחסון הודות לתא התחתון, מושלם לאחסון אביזרים או כלי בישול

הולכת חום אמיתית

ביצועי הבישול הטובים ביותר מובטחים על ידי זרימה מעגלית מאוררת

מאוררים וגופי חימום מרובים מבטיחים זרימת חום אווירודינמית מושלמת, המאפשרים בישול הומוגני ומהיר יותר בתוך החלל.

בישול מרובה דרגות

מספר דרגות בישול מאפשרות גמישות מירבית בשימוש

אור הלוגן בדרגות שונות

תאורת הלוגן פנימית בדרגות שונות מבטיחה נראות מעולה

זכוכית פנימית ניתנת להסרה

זכוכיות דלת פנימיות שניתנות להסרה בקלות לניקוי מלא

אוורור בזרימה צולבת

מערכת קירור חדשה עם מאוורר זרימה צולבת וזרימת אוויר מהדלת לחיפוי הקיר

מסילות טלסקופיות

הוצאה קלה והכנסת בטוחה של תבניות לתנור הודות למסילות טלסקופיות

גובה מתכוונן

כיריים שנמצאות בקו נקי עם משטח העבודה הודות לרגליים מתכוננות

חלל איזותרמי

ביצועי הבישול הטובים ביותר ביעילות האנרגטית הגבוהה ביותר

AirFry (**אביזר אופציונלי של** AIRFRY)

(אוכל קל וטעים יותר הודות לסלסלת איירפריי (אביזר אופציונלי

דלת קרה

במהלך כל פעולה, זכוכית הדלת החיצונית קרה, מונעת כל סכנת כוויות

(אבן פיצה (אביזר אופציונלי

(אופציונלי STONE אפייה עם אבן שמוט לקבלת פיצה רכה ופריכה ולמאפי שמרים (אביזר

(מנגל (אביזר אופציונלי

(בישול מנגל ישירות בתנור עם הגריל הדו צדדי (אביזר מנגל אופציונלי

טורבינה בודדת

לתנור יש מאוורר שמצויד בגוף חימום עגול המאפשר בישול בחום מסתובב