C92IPMB2



מידה	90x60 cm
מס' חללים עם תווית אנרגיה	2
מקור חום של תא התנור	חשמל
סוג הכיריים	השראה
סוג תנור עיקרי	אוורור חום
סוג תנור שני	סטטי
מערכת ניקוי תנור ראשי	פירוליטי
קוד EAN	8017709329730
דרגת יעילות אנרגטית	A
קטגוריית יעילות אנרגטית, תא התנור השני	A

אסתטיקה

עיצוב	עיצוב מרובע	**כפתורי בקרה**	Smeg Classic
גימור לוח בקרה	מתכת בציפוי אמייל	**צבע בקרות**	נירוסטה
סדרה עיצובית	Classica	**מס' בקרות**	8
לוגו	Assembled st/steel	**Serigraphy colour**	Silver
צבע	שחור מאט	**צג**	מגע
Logo position	Facia below the oven	**דלת**	עם שני פסים אופקיים
גימור	שחור מאט	**סוג זכוכית**	אליפסה
מגן אחורי	כן	**ידית**	Smeg Classic
סדרה	Sinfonia	**צבע ידית**	נירוסטה מוברשת
צבע כיריים	נירוסטה	**תא אחסון**	דלת
סוג הגדרת בקרות	כפתורי בקרה	**רגליות**	כסף
צבעי LED	אדום		

תוכניות / פונקציות

מס' פונקציות בישול 9

פונקציות בישול רגילות

- סטטי
- בסיוע מאוורר
- מעגלי
- טורבו
- חסכוני
- גריל גדול
- (גריל מאוורר (גדול
- בסיס
- תחתית בסיוע מאוורר

פונקציות ניקוי

פירוליטי

תוכניות ופונקציות לתנורים עם תנור משני

פונקציות בישול, תא תנור שני	3
Bottom element + fan	No
Bottom element + Upper element	

פונקציות בישול רגילות, תא התנור השני

סטטי | גריל גדול | תחתית

מאפיינים טכניים של כיריים, תנור

מספר אזורי בישול 5

2.10 - אינדוקציה – מולטיזון קדמי שמאלי - 21.0x19.0 cm - Booster 2.30 kW
1.60 - אינדוקציה – מולטיזון אחורי שמאלי - 21.0x19.0 cm - Booster 1.85 kW
2.30 - אינדוקציה – יחידה אמצעי - Ø 27.0 cm - Booster 3.00 kW
1.20 - אינדוקציה – יחידה אחורי ימני - Ø 18.0 cm - Booster 1.40 kW
2.30 - אינדוקציה – יחידה קדמי ימני - Ø 21.0 cm - Booster 3.00 kW

מס' אזורי בישול עם בוסטר	5	**זיהוי מחבת אוטומטי**	כן
מספר אזורים גמישים	1	**חיווי הקוטר המינימלי של המחבת**	כן
כיבוי אוטומטי בעת התחממות-יתר	כן	**מחוון אזור שנבחר**	כן
כיבוי אוטומטי בעת גלישה	כן	**מחוון חום שנותר**	כן

מאפיינים טכניים של התנור העיקרי, תנור

מס' נורות	1	**דלת פנימית ניתקת**	כן
מספר מאוורר	1	**מס' כולל של דלתות זכוכית**	4
הנפח הנקי של תא התנור	70 l	**מס' דלתות זכוכית מחזירות חום**	3
הנפח ברוטו של תא התנור הראשון	79 l	**תרמוסטט בטיחות**	כן
חומר תא התנור	אמייל נקי תמיד	**החימום מושהה כשהדלת פתוחה**	כן
מספר המדפים	5	**מערכת קירור**	משיק
סוגי מדפים	רשתות מתכת	**נעילת דלת במהלך ניקוי פירוליטי**	כן
משטח תקרה	כן	**מידות תא תנור לשימוש (ג)רXעXג**	360X460X425 mm
סוג נורה	הלוגן	**בקרת טמפרטורה**	אלטרומכני
הספק נורה	40 W	**גוף חימום תחתון – הספק**	1200 W
הגדרת זמן בישול	הפעלה ועצירה	**גוף חימום עליון – הספק**	1000 W
אור כשדלת התנור פתוחה	כן		
פתח דלת	פתיחה כלפי מטה		
דלת נתיקה	כן		

דלת פנימית מזכוכית לחלוטין	כן

אלמנט גריל	1700 W
גריל גדול – הספק	2700 W
גוף חימום מעגלי – הספק	2000 W
סוג גריל	חשמלי

אפשרויות תנור עיקרי, תנור

טיימר	כן
צליל התרעה לסיום הבישול	כן

טמפרטורה מינימלית	50 °C
טמפרטורה מרבית	260 °C

מאפיינים טכניים של התנור המשני, תנור



הנפח הנקי של תא התנור השני	35 l
הנפח ברוטו של תא התנור השני	36 l
חומר תא התנור	אמייל נקי תמיד
מספר המדפים	4
סוגי מדפים	רשתות מתכת
מס' נורות	1
סוג נורה	להט
הספק נורה	25 W
פתח דלת	פתיחה כלפי מטה
דלת נתיקה	כן
דלת פנימית מזכוכית לחלוטין	כן
דלת פנימית ניתקת	כן

מס' כולל של זכוכיות דלתות	3
מס' זכוכית דלתות מחזירות חום	1
תרמוסטט בטיחות	כן
מערכת קירור	משיק
מידות תא תנור לשימוש (ג)עXרXע	311x206x418 mm
בקרת טמפרטורה	אלטרומכני
גוף חימום תחתון – הספק	700 W
גוף חימום עליון – הספק	600 W
אלמנט גריל – הספק	1300 W
גריל גדול – הספק	1900 W
סוג גריל	חשמלי

אפשרויות תנור נוסף, תנור

טמפרטורה מינימלית	50 °C

טמפרטורה מרבית	245 °C

אביזרים כלולים עם התנור לתנור עיקרי



רשת עם מעצור אחורי וצדי	1
מגש עמוק 20 מ"מ	1
מגש עמוק 40 מ"מ	1
רשת שתי וערב לגריל	1

מסילות טלסקופיות, הוצאה מלאה	1
בחון בשר	1
נעילת ילדים	1

אביזרים כלולים עם התנור לתנור משני

רשת עם מעצור אחורי וצדי	1
מגש אפייה רחב	1

רשת שתי וערב לגריל	1
נעילת ילדים	1

חיבור חשמלי

דירוג חיבור חשמלי	12000 W	**סוג כבל חשמל**	כן, שניים ושלושה שלבים
זרם	36 A	**תדר**	50/60 Hz
מתח	220-240 V	**בלוק הדקים**	5 poles
מתח 2 (וולט)	380-415 V	**תקע**	לא
סוג כבל החשמל המותקן	כן, שלב אחד		

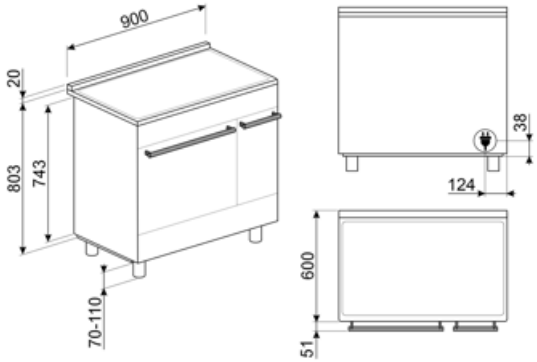

Compatible Accessories

AIRFRY2



מגש אייר פרייר. מושלמת לחיקוי של צלייה מסורתית בתנור, אך עם פחות קלוריות ופחות שומן. מאפשרת לבשל במהירות ובפשטות מנות כגון טוגנים, ירקות ודגים מטוגנים, ומבטיחה השחמה ופריכות מושלמות.

BBQ



Double sided plate BBQ. Suitable for recreating succulent and crispy dishes in the oven with the typical taste of grilled cooking. The ribbed side is particularly suitable for meats and cheeses. The smooth side for fish, seafood and vegetables.

BN620-1



מגש מצופה אמייל, עומק 20 מ"מ

BN640



מגש מצופה אמייל, עומק 40 מ"מ

BNP608T



מגש מצופה טפלון, עומק 8 מ"מ, להנחה על הרשת

GRILLPLATE



מחבת פסים אוניברסלית לכיריים אינדוקציה, גז, קרמיות וחשמליות. משטח נגד הידבקות מושלם לבישול בשר, גבינה וירקות. ממדים: 410 x 240 מ"מ.

GTP



מסילות טלסקופיות ניתנות להוצאה חלקית** (רמה אחת)** הוצאה: 300 מ""מ חומר: מצוחצת AISI 430 נירוסטה

GTT



מסילות טלסקופיות ניתנות להוצאה** לחלוטין (רמה אחת)** הוצאה: 433 מ""מ מצוחצת AISI 430 חומר: נירוסטה

KIT600C92PX



רצועת כיסוי לגב הכיריים, מתאימה לתנורי Symphony 90 ס"מ עם תנור פירוליטי

KITH900CPF9



ערכה להארכת גובה (950 מ"מ), מתאימה לתנורי TR4110

KITH95CPF9

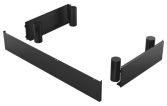

ערכה להארכת גובה (950 מ"מ), מתאימה לתנורי Portofino

KITPBX



רגליות להפחתת גובה (850 מ"מ)

KITPD



רגליות שחורות להארכת גובה (950 מ"מ) לתנורים

PALPZ



את פיצה עם ידית מתקפלת רוחב: 315 מ""מ אורך: 325 מ""מ

SCRP



כיריים אינדוקציה וקרמיות ומגרד טפנייקי

SFLK1



נעילת ילדים

SMOLD

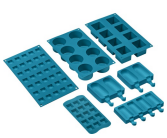

סט של 7 תבניות סיליקון לגלידות, ארטיקים, פרלינים, קוביות קרח או חלוקת מזון. לשימוש בין -60°C עד +230°C

TPKPLATE



פלטה אוניברסלית לכיריים אינדוקציה, גז, קרמיות וחשמליות. משטח נגד הידבקות מושלם לבישול דגים, ביצים וירקות. ממדים: 410 x 240 מ"מ.

Symbols glossary



מיזוג אוטומטי של אזורים לאזור גדול יותר



נעילת ילדים: חלק מהדגמים מצוידים במתקן לנעילת התוכניות/מחזורים כך שלא ניתן לשנותם באקראי.



התקנה בערימה: התקנה בערימה



מערכת קירור אוויר: הבטחת טמפרטורת בטיחותיות של משטחים.



דלתות עם שלוש שכבות זכוכית: מספר דלתות זכוכית.



ECO-logic: אפשרות שמאפשרת להגביל את מגבלת העוצמה של המכשיר לשמירה על חיסכון בחשמל.



Circogas: בתנורי גז, המאוורר מפזר את החום במהירות ובאופן שווה בתא התנור, ומונע העברה של טעמים בעת בישול של כמה מנות שונות בו-בזמן. בתנורים חשמליים שילוב זה מסיים מהר יותר את הבישול של מזונות שמוכנים מבחוץ, אך מחייב זמן רב יותר לבישול המזונות מבפנים, ללא השחמה נוספת.



אלמנט עליון ותחתון בלבד: שיטת בישול מסורתית שמתאימה ביותר לפריטים יחידים שממוקמים באמצע התנור. החלק העליון של התנור יהיה תמיד החם ביותר. מושלמת לצלי, עוגות פירות, לחם וכן הלאה.



גוף חימום תחתון בלבד: פונקציה זו מושלמת למזונות שמחייבים טמפרטורה בסיסית נוספת ללא השחמה, לדוגמה, מאפים, פיצה. מתאימה גם לבישול איטי של נזידים ותבשילים.



מעגלי: השילוב של מאוורר ושל אלמנט מעגלי יוצר שיטת בישול באוויר חם. מעניק יתרונות רבים, כולל ללא קדם-חימום אם זמן הבישול ארוך מ-20 דקות, ללא העברה של טעמים בעת בישול של מזונות שונים בו-בזמן, פחות חשמל וזמני בישול קצרים יותר. מתאים לכל סוגי המזון.



אלמנט גריל: שימוש בגריל מעניק תוצות מצוינות בעת בישול בשר במנות בינוניות או קטנות, במיוחד בשילוב עם שיפוד (אם אפשר). מושלם גם לבישול נקניקות ובייקון.



בוסטר הספק: מאפשר לאזור לעבוד בהספק מלא כשיש צורך בבישול אינטנסיבי.



A: ביצועי ייבוש של המוצר, נמדדים מ-A+++ עד D/G, בהתאם למשפחת המוצרים



בקרה בכפתורים



...



ארבע שכבות זכוכית: מספר דלתות זכוכית.



חלק פנימי בציפוי אמייל: החלק הפנימי בציפוי אמייל כולל ציפוי נוגד חומצה שמסייע Smeg של כל תנורי לשמור על הניקיון של תא התנור ל ידי הפחתת כמות השומן שנצמד לדפנות בעת הבישול.



מאוורר עם אלמנטים עליון ותחתון: האלמנטים יחד עם המאוורר מספקים חום אחיד יותר, שיטה זהה לבישול רגיל, כך שיש צורך בקדם-חימום. מתאימה מאוד לפריטים שמבושלים בשיטות איטיות.



אלמנט עליון ותחתון בלבד: שיטת בישול מסורתית שמתאימה ביותר לפריטים יחידים שממוקמים באמצע התנור. החלק העליון של התנור יהיה תמיד החם ביותר. מושלמת לצלי, עוגות פירות, לחם וכן הלאה.



גוף חימום תחתון בלבד: פונקציה זו מושלמת למזונות שמחייבים טמפרטורה בסיסית נוספת ללא השחמה, לדוגמה, מאפים, פיצה. מתאימה גם לבישול איטי של נזידים ותבשילים.



חסכונית: השילוב של גריל, מאוורר ואלמנט תחתון מתאים במיוחד לבישול כמויות קטנות של מזון.



מאוורר עם אלמנט גריל: המאוורר מפחית את החום העז של הגריל, מעניק שיטה מצוינת לצלייה של מזונות שונים, צלעות, סטייקים, נקניקיות וכן הלאה, ומעניק להם השחמה וחלוקה של החום, ללא ייבוש המזון. שתי הרמות העליונות מומלצות לשימוש והחלק התחתון של תנור יכול לשמש לשמירה על החום של פריטים בו-בזמן, מתקן מצוין בעת בישול של ארוחת בוקר צלויה. חצי גריל (חלק אמצעי בלבד) מושלם לכמויות קטנות של מזון.



אור



מעגלי עם אלמנטים עליון ותחתון: השימוש במאוורר עם שני האלמנטים מאפשר לבשל מזון מהר יותר ובאופן יעיל יותר, מושלם לפיסות גדולות שמחייבות בישול יסודי. מעניק תוצאות דומות לשימוש בשיפוד, מסחרר את החום סביב המזון, במקום להזיז את המזון עצמו, מה שמאפשר בישול של מזון בכל גודל ובכל צורה.



הגנה מפני התחממות יתר: מערכת הבטיחות שמכבה אוטומטית את הכיריים במקרה של התחממות יתר של יחידת הבקרה.



אינדוקציה: פעולת הכיריים האלה מבוססת על עיקרון ההשראה האלקטרו-מגנטית. החום נוצר ישירות בתחתית המחבת במהלך המגע שלו עם הכיריים.



דלת פנימית מזכוכית לחלוטין: דלת פנימית מזכוכית לחלוטין, משטח שטוח אחד שקל לשמור על ניקיונו.



דלת הזכוכית הפנימית: ניתנת להסרה במספר תנועות מהירות לניקוי.



תאורת צד: שתי תאורות בצדדים מנוגדים משפרות את הראות בתוך התנור.



פתיחה אוטומטית: לחלק מהדגמים יש פתיחה אוטומטית של הדלת עם סיום המחזור, פתרון מושלם לארונות מטבח ללא ידיות, מכיון שאין צורך בידיות. למען הבטיחות, הדלת ננעלת אוטומטית כשהמכשיר בשימוש כדי למנוע פתיחה בלתי מכוונת.



הנה מפני מילוי יתר: ההגנה המיוחדת מפני מילוי יתר מכבה את התנור במקרה של גלישת נוזלים.



פירוליטית: ניתן לבחור מחזורי ניקוי פירוליטיים ככל הנחוץ לניקוי אוטומטי של פנים התנור.



חיווי על חום שנותר: לאחר כיבוי הכיריים הקרמיות מזכוכית, מחוון החום שנותר מציד את אזורי הבישול שעדיין חמים. כשהטמפרטורה צונחת אל מתחת ל-60°C, המחוון נכבה.



ריפוד תקרה ניתן להסרה: זהו פתרון מושלם שמגן על החלק העליון של תא התנור מזיהום. קל להסרה לניקוי, ניתן לשטיפה במדיח כלים.



לתא התנור 4 רמות בישול שונות.



לתא התנור 5 רמות בישול שונות.



מסילות טלסקופיות: מאפשרות למשוך החוצה את הכלי ולבדוק אותו בלי להוציאו לחלוטין מהתנור.



בקרה אלקטרונית: מאפשרת לשמור על הטמפרטורה הדבר מאפשר לבשל .Cבתוך התנור בדיוק של 2-3° מזון שרגיש מאוד לשינויים בטמפרטורה, כגון עוגות, סופלה, פודינג.



הקיבולת מציינת את החלל השימושי בתא התנור בליטרים.



הקיבולת מציינת את החלל השימושי בתא התנור בליטרים.

Benefit (TT)

כיריים אינדוקציה

אינדוקציה מציעה בישול מהיר ובקרת טמפרטורה מדויקת

.באמצעות שימוש בכלי בישול מתאימים, אינדוקציה קלה לשימוש ולתחזוקה, בטוחה ומגיבה

פירוליטי

ניקוי קל של התנור הודות לפונקציית פירוליטי מיוחדת

שליטה במגע

הגדרת טיימר קלה ואינטואיטיבית בנגיעה אחת

תא אחסון

יותר מקום אחסון הודות לתא התחתון, מושלם לאחסון אביזרים או כלי בישול

הולכת חום אמיתית

ביצועי הבישול הטובים ביותר מובטחים על ידי זרימה מעגלית מאוררת

.מאוררים וגופי חימום מרובים מבטיחים זרימת חום אווירודינמית מושלמת, המאפשרים בישול הומוגני ומהיר יותר בתוך החלל

בישול מרובה דרגות

מספר דרגות בישול מאפשרות גמישות מירבית בשימוש

אור הלוגן בדרגות שונות

תאורת הלוגן פנימית בדרגות שונות מבטיחה נראות מעולה

זכוכית פנימית ניתנת להסרה

זכוכיות דלת פנימיות שניתנות להסרה בקלות לניקוי מלא

אוורור בזרימה צולבת

מערכת קירור חדשה עם מאוורר זרימה צולבת וזרימת אוויר מהדלת לחיפוי הקיר

מסילות טלסקופיות

הוצאה קלה והכנסת בטוחה של תבניות לתנור הודות למסילות טלסקופיות

גובה מתכוונן

כיריים שנמצאות בקו נקי עם משטח העבודה הודות לרגליים מתכווננות

AirFry (**אביזר אופציונלי של** AIRFRY)

(אוכל קל וטעים יותר הודות לסלסלת איירפריי (אביזר אופציונלי

דלת קרה

במהלך כל פעולה, זכוכית הדלת החיצונית קרה, מונעת כל סכנת כוויות

(אבן פיצה (אביזר אופציונלי

(אופציונלי STONE אפייה עם אבן שמוט לקבלת פיצה רכה ופריכה ולמאפי שמרים (אביזר

(מנגל (אביזר אופציונלי

(בישול מנגל ישירות בתנור עם הגריל הדו צדדי (אביזר מנגל אופציונלי

חלל איזותרמי

ביצועי הבישול הטובים ביותר ביעילות האנרגטית הגבוהה ביותר

טורבינה בודדת

לתנור יש מאוורר שמצויד בגוף חימום עגול המאפשר בישול בחום מסתובב