C92IPN2

Rozmiar	90x60 cm
Liczba komór z etykietą energetyczną	2
Cavity heat source	Elektro
Rodzaj płyty	Indukcyjna
Typ głownego piekarnika	Termoobieg
Rodzaj drugiego piekarnika	Statyczny
Sposób czyszczenia	Pirolityczny
Kod EAN	8017709336240
Klasa efektywności energetycznej	A
Klasa efektywności energetycznej, drugi piekarnik	A



Linia wzornicza



Design	Płaski
Wykończenie panelu sterowania	Metal emaliowany
Linia wzornicza	Classica
Logo	Assembled st/steel
Kolor	Czarny mat
Położenie logo	Panel poniżej piekarnika
Wykończenie	Czarny mat
Tylny panel	Tak
Seria	Symfonia
Kolor płyty kuchennej	Antracytowy
Rodzaj sterowania	Pokrętła
Sterowanie suwakowe	Czerwony

Pokrętła	Classica
Kolor pokręteł	Czarny mat
Liczba pokręteł	8
Kolor nadruku	Srebrny
Wyświetlacz	Dotykowy
Drzwi	Z dwoma horyzontalnymi liniami
Rodzaj szkła piekarnika	Eclipse
Uchwyt	Classica
Kolor uchwytu	Czarny mat
Schowek	Drzwi
Nóżki	Czarny

Programy / Funkcje

Liczba funkcji pieczenia	9

Funkcje pieczenia

- Grzałka górna i dolna
- Obieg powietrza
- Termoobieg
- Turbo
- ECO
- Duży grill
- Grill + obieg powietrza
- Grzałka dolna
- Grzałka dolna + obieg powietrza

Funkcje czyszczenia

- Piroliza

Programy/ Funkcje pomocniczy piekarnik

Funkcje pieczenia - 2 piekarnik 3
Grzałka dolna + grzałka górna

Funkcje pieczenia - 2 piekarnik

- Grzałka górna i dolna
- Duży grill
- Grzałka dolna

Charakterystyka techniczna - Płyta

Liczba wszystkich stref grzejnych 5

Przedni lewy - Indukcja - Multizone - 2.10 kW - Booster 2.30 kW - 21.0x19.0 cm
Tylny lewy - Indukcja - Multizone - 1.60 kW - Booster 1.85 kW - 21.0x19.0 cm
Centralny - Indukcja - pojedyncza - 2.30 kW - Booster 3.00 kW - Ø 27.0 cm
Tylny prawy - Indukcja - pojedyncza - 1.20 kW - Booster 1.40 kW - Ø 18.0 cm
Przedni prawy - Indukcja - pojedyncza - 2.30 kW - Booster 3.00 kW - Ø 21.0 cm

Liczba stref grzejnych "Booster"	5	**Automatyczne wykrycie naczynia i jego wielkości**	Tak
Number of Flexible zones	1	**Wskazanie minimalnej średnicy naczyń**	Tak
Zabezpieczenie przed przegrzaniem	Tak	**Wyświetlanie wybranej strefy**	Tak
Zabezpieczenie przed zalaniem	Tak	**Wskaźnik zalegającego ciepła**	Tak

Charakterystyka techniczna - Główny piekarnik

Liczba źródeł oświetlenia	1
Liczba wentylatorów	1
Pojemność netto	70 l
Pojemność brutto	79 l
Materiał wewnętrznej komory	Emalia Ever Clean
Liczba poziomów pieczenia	5
Rodzaj prowadnic	Prowadnice metalowe
Osłona górnej grzałki	Tak
Rodzaj oświetlenia	Halogenowe
Moc oświetlenia	40 W
Programator czasu gotowania	Start i Stop
Oświetlenie przy otwartych drzwiach	Tak
Otwieranie drzwi	Do dołu
Łatwy demontaż drzwi piekarnika	Tak
W pełni przeszklona wewnętrzna powierzchnia drzwi	Tak
Łatwy demontaż wewnętrznej szyby drzwi piekarnika	Tak
Liczba szyb w drzwiach	4
Zimne drzwi	3
Termostat bezpieczeństwa	Tak
Automatyczne wyłączenie elementów grzejnych po otwarciu drzwi	Tak
System chłodzący	Statyczny
Blokada drzwi podczas czyszczenia pirolitycznego	Tak
Wymiary wnętrza komory (wxsxg)	360X460X425 mm
Kontrola temperatury	Elektromechaniczna
Moc grzałki dolnej	1200 W
Moc grzałki górnej	1000 W
Moc grzałki grilla	1700 W
Moc dużego grilla	2700 W
Moc grzałki pierścieniowej	2000 W
Rodzaj grilla	Elektryczny

Opcje głównego piekarnika

Timer	Tak
Sygnał dźwiękowy zakończenia pieczenia	Tak
Minimalna temperatura	50 °C
Maksymalna temperatura	260 °C

Charakterystyka techniczna - Pomocniczy piekarnik



Pojemność netto - 2 piekarnik	35 l
Pojemność brutto	36 l
Materiał wewnętrznej komory	Emalia Ever Clean
Liczba poziomów pieczenia	4
Typ prowadnic	Prowadnice metalowe
Liczba źródeł oświetlenia	1
Rodzaj oświetlenia	Żarówka
Moc oświetlenia	25 W
Otwieranie drzwi	Do dołu
Łatwy demontaż drzwi piekarnika	Tak
Liczba szyb w drzwiach piekarnika	3
Zimne drzwi	1
Termostat bezpieczeństwa	Tak
System chłodzący	Statyczny
Wymiary wnętrza komory (WxSxG)	311x206x418 mm
Kontrola temperatury	Elektromechaniczna
Moc dolnej grzałki	700 W
Moc górnej grzałki	600 W
Moc grzałki grilla	1300 W
Moc dużego grilla	1900 W
Rodzaj grilla	Elektryczny

W pełni przeszklona wewnętrzna powierzchnia drzwi	Tak
Łatwy demontaż wewnętrznej szyby drzwi piekarnika	Tak

Opcje pomocniczego piekarnika

Minimalna temperatura	50 °C	**Maksymalna temperatura**	245 °C

Akcesoria w standardzie Główny piekarnik



Metalowe drabinki boczne	1	**Ruszt do blachy**	1
Blacha do pieczenia 20mm	1	**Prowadnice teleskopowe z pełnym wysuwem**	1
Głęboka blacha emaliowana (40 mm)	1	**Termosonda**	1

Akcesoria w standardzie Piekarnik pomocniczy

Metalowe drabinki boczne	1	**Ruszt do blachy**	1
Blacha do pieczenia, piekarnik maxi	1	**Blokada bezpieczeństwa**	1

Podłączenie elektryczne

Moc przyłączeniowa	12000 W	**Częstotliwość**	50/60 Hz
Natężenie prądu (A)	36 A	**Puszka elektroinstalacyjna**	5 biegunowy
Napięcie	220-240 V		
Napięcie 2 (V)	380-415 V	**Wtyczka**	Nie

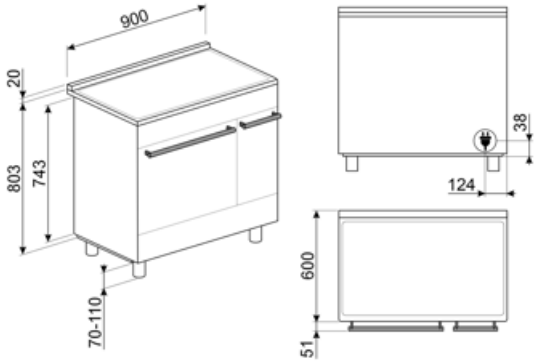
900
20
803
743
70-110
38
124
600
51

Kompatybilne Akcesoria



AIRFRY2

Blacha AirFry idealnie sprawdza się do tradycyjnego smażenia w piekarniku, z mniejszą ilością kalorii i tłuszczu. Pozwala szybko i wygodnie przygotować potrawy takie jak frytki, warzywa czy ryby, zapewniając im doskonałe przyrumienienie i chrupkość.



BN620-1

Emaliowana blacha pasująca do piekarników 45cm i 60cm. Głębokość: 20 mm. Idealna do szerokiej gamy wypieków na słodko i słono.



BNP608T

Blacha pokryta teflonem, 8 mm głębokości, do umieszczenia na ruszcie.



GTP

Prowadnice teleskopowe z częściowym wysuwem (1 poziom) Wysuw: 300 mm Materiał: Stal nierdzewna AISI 304, polerowana



KIT600C92PN



KITH95CPF9

Zestaw do zwiększania wysokości (950 mm), trzy strony, czarny z nóżkami



BBQ

Dwustronna płyta BBQ. Odpowiednia do odtwarzania soczystych i chrupiących potraw w piekarniku z typowym smakiem potraw z grilla. Żebrowana strona jest szczególnie odpowiednia do mięs i serów. Gładka strona do ryb, owoców morza i warzyw.



BN640

Emaliowana taca pasująca do piekarników 45cm i 60cm. Głębokość: 40 mm. Idealna do gotowania i pieczenia mięsa i ryb w sosach. Idealna również do eksperymentowania z lżejszymi i bardziej chrupiącymi dodatkami do dań.



GRILLPLATE

Uniwersalna nakładka grillowa do płyt indukcyjnych, gazowych, ceramicznych i elektrycznych. Nieprzywierająca powierzchnia idealna do smażenia mięsa, serów i warzyw. Wymiary: 410 x 240 mm.



GTT

Prowadnice teleskopowe z pełnym wysuwem (1 poziom). Wysuw: 433 mm. Materiał: Stal nierdzewna AISI 304, polerowana.



KITH900CPF9

Cokół, 90cm, do kuchni wolnostojącej CPF9



KITPBX

Nóżki zmniejszające wysokość (84,5-85,6 cm)



KITPD

Nóżki do zwiększania wysokości (950 mm), do kuchni wolnostojącej, czarny



SCRP

Skrobak do płyt grzewczych, nierysujący - odpowiedni do płyt indukcyjnych i ceramicznych oraz teppanyaki

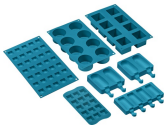

SMOLD

Zestaw 7 silikonowych foremek do lodów, lodowych lizaków, pralin, kostek lodu lub do porcjowania żywności. Możliwość stosowania od -60°C do +230°C

PALPZ



Łopata do pizzy ze składaną rączką. Wymiary (SxG): 31,5x32,5 cm. Łatwa i wygodna w użyciu i przechowywaniu. Idealna do serwowania pizzy, chleba i wyśmienitych ciast w bezpieczny i profesjonalny sposób.

SFLK1



Blokada bezpieczeństwa

TPKPLATE



Uniwersalny grill Teppanyaki do płyt indukcyjnych, gazowych, ceramicznych i elektrycznych. Nieprzywierająca powierzchnia idealna do gotowania ryb, jajek i warzyw. Wymiary: 410 x 240 mm.

Słowniczek oznaczeń



Automatyczne łączenie stref dla większego obszaru grzewczego



Blokada bezpieczeństwa: Niektóre modele są wyposażone w blokadę bezpieczeństwa uniemożliwiającą uruchomienie urządzenia.



Instalacja w kolumnie



Obwodowy system chłodzący



Liczba szyb w drzwiach: 3 szyby



Eco-logic: Funkcja pozwala na ograniczenie mocy urządzenia.



Obieg powietrza + grzałka dolna



Grzałka górna i dolna



Grzałka dolna



Termoobieg



Grill



Oświetlenie wnętrza



Booster: Opcja pozwala na użycie pełnej mocy strefy grzejnej.



A: Klasa efektywności energetycznej, mierzona od A+++ do G, w zależności od rodziny produktów.



Sterowanie pokrętłami



Wyświetlacz DigiScreen



Liczba szyb w drzwiach: 4 szyby



Emalia Ever Clean: Emalia Ever Clean nakładana jest elektrostatycznie, narożnik do narożnika i krawędź do krawędzi, co zapobiega powstawaniu rys i pęknięć z upływem czasu. Jest to szczególna emalia pirolityczna, oporna na działanie kwasów, która oprócz przyjemnego blasku, dzięki mniejszej porowatości, sprzyja łatwiejszemu czyszczeniu ścian piekarnika. Jest ona wypalana w temperaturze ponad 850°C i powoli polimeryzowana w naukowo ustalonym tempie, aby zapewnić jednolitą głębokość i wytrzymałość Emalia Ever Clean tworzy nienaganne wykończenie zarówno wewnątrz piekarnika, jak i na blachach, sprawiając, że powierzchnie piekarnika są niezwykle łatwe w utrzymaniu przez długi czas, ponieważ ogranicza przywieranie tłuszczu podczas gotowania.



Obieg powietrza + grzałka górna i dolna



Grzałka górna i dolna



Grzałka dolna



Eco



Grill z obiegiem powietrza: bardzo intensywne ciepło pochodzące tylko z góry z podwójnego elementu grzewczego. Wentylator jest aktywny. Umożliwia optymalne grillowanie najgrubszych mięs. Idealny do dużych kawałków mięsa.



Turbo

Zabezpieczenie przed przegrzaniem: System bezpieczeństwa, który automatycznie wyłącza płytę grzewczą w przypadku przegrzania jednostki sterującej.

Indukcja: Praca tych płyt oparta jest na zasadzie indukcji elektromagnetycznej. Ciepło wytwarzane jest bezpośrednio w dnie patelni podczas jej kontaktu z płytą.

W pełni szklana wewnętrzna powierzchnia drzwi. Rozwiązanie to pozwala utrzymać wewnętrzną część drzwi piekarnika w idealnej czystości.

Demontowalne wewnętrzne szkło drzwi: Łatwy demontaż wewnętrznego szkła drzwi znacznie ułatwia utrzymanie urządzenia w czystości.

Światła boczne: Dwa przeciwległe światła boczne zwiększają widoczność wewnątrz piekarnika.

Automatyczne otwieranie: niektóre modele mają automatycznie otwierane drzwi po zakończeniu cyklu, co jest doskonałym rozwiązaniem dla kuchni bez uchwytów, ponieważ nie jest potrzebny żaden uchwyt. Ze względów bezpieczeństwa drzwi blokują się automatycznie, gdy urządzenie jest w użyciu, aby uniknąć ich przypadkowego otwarcia.

Zabezpieczenie przed zalaniem

PIROLIZA - FUNKCJA AUTOMATYCZNEGO CZYSZCZENIA: piekarnik nagrzewa się do temperatury zbliżającej się do 500°C i zwęgla tłuszcz oraz resztki jedzenia w drobny popiół, który można łatwo wytrzeć wilgotną szmatką. Przy tak wysokiej temperaturze, drzwi blokują się automatycznie dla bezpieczeństwa, podczas gdy temperatura drzwi pozostaje bezpieczna w dotyku. Funkcja regulowana przez użytkownika w oparciu o poziom zabrudzeń obecnych w piekarniku.

Wskazanie ciepła resztkowego: Po wyłączeniu płyty szklano-ceramicznej wskaźnik ciepła resztkowego pokazuje, która ze stref grzewczych jest jeszcze gorąca. Gdy temperatura spadnie poniżej 60°C, wskaźnik gaśnie.

Osłona górnej grzałki: Rozwiązanie to chroni górną część piekarnika przed zanieczyszczeniem. Element chroniący jest łatwy w demontażu i może być myty w zmywarce.

Komora piekarnika posiada cztery poziomy.

Komora piekarnika posiada pięć poziomów.

Prowadnice teleskopowe: Łatwe w instalacji prowadnice teleskopowe znacznie ułatwiają wyciąganie potraw z piekarnika.

Elektroniczne sterowanie temperaturą: Funkcja pozwala na utrzymanie temperatury we wnętrzu piekarnika w granicach o tolerancji 2-3 °C. Umożliwia to przyrządzenie dań wrażliwych na zmiany temperatury np. ciast, sufletów lub puddingów.

Pojemność 35 l

Pojemność 70 l

Benefit (TT)

Płyta indukcyjna

Technologia indukcyjna gwarantuje błyskawiczne nagrzewanie i wyjątkowo precyzyjną kontrolę temperatury.

Przy właściwych naczyniach indukcja staje się wyjątkowo intuicyjna, bezpieczna i natychmiast reaguje na regulację temperatury.

Piroliza

Łatwe czyszczenie piekarnika, dzięki funkcji czyszczenia pirolitycznego.

Sterowanie dotykowe

Łatwe i intuicyjne ustawianie timera za pomocą jednego dotknięcia.

Schowek

Więcej przestrzeni dzięki dolnemu schowkowi, idealnemu do przechowywania akcesoriów lub przyborów kuchennych

Prawdziwa konwekcja

Najlepsze efekty gotowania dzięki równomiernej cyrkulacji gorącego powietrza.

Połączenie kilku wentylatorów i elementów grzewczych umożliwia równomierną cyrkulację ciepła, co przekłada się na szybsze i bardziej jednorodne rezultaty.

Wielopoziomowe pieczenie

Kilka poziomów pieczenia zapewnia maksymalną elastyczność użytkowania.

Oświetlenie halogenowe

Wewnętrzne oświetlenie halogenowe na różnych poziomach zapewnia doskonałą widoczność i pełną kontrolę nad przygotowywanymi potrawami.

Łatwo demontowane szyby

Łatwo demontowane szyby wewnętrzne pozwalają na dokładne czyszczenie całych drzwi.

Chłodzenie styczne

Nowy system chłodzenia z wentylatorem stycznym oraz przepływem powietrza od drzwi do tylnej osłony, zapewniający większe bezpieczeństwo i komfort użytkowania kuchenki.

Prowadnice teleskopowe

Łatwe wysuwanie i bezpieczne wsuwanie tac dzięki prowadnicom teleskopowym.

Komora izotermiczna

Perfekcyjne rezultaty pieczenia przy minimalnym zużyciu energii.

Adjustable height

Możliwość regulacji wysokości sprawia, że kuchnia wolnostojąca harmonijnie licuje się z blatem kuchennym.

AirFry

Kosz Airfry (akcesorium opcjonalne) pozwala przygotować lżejsze i bardziej chrupiące dania.

Zimne drzwi

Zewnętrzna szyba drzwi utrzymuje niską temperaturę w trakcie pracy urządzenia, co zapobiega poparzeniom.

Kamień do pizzy

Kamień do pizzy STONE umożliwia przygotowanie delikatnej, chrupiącej pizzy oraz wypieków drożdżowych.

BBQ

Pieczenie w stylu barbecue bezpośrednio w piekarniku dzięki dwustronnemu rusztowi (opcjonalne akcesorium BBQ).

Pojedyncza turbina

Wentylator z grzałką pierścieniową zapewnia równomierną cyrkulację gorącego powietrza, gwarantując doskonałe rezultaty pieczenia.