C92IPX2

Produktabmessung	90x60 cm
Zahl der Garräume mit Energielabel	2
Wärmequelle des Garraums	Elektro
Wäremequelle des Kochfeldes	Induktion
Typ Garraum 1	Umluft + Heißluft
Typ Garraum 2	Ober-/Unterhitze
Reinigungssystem Garraum	Pyrolyse
EAN-Code	8017709329716
Energieeffizienzklasse Garraum 1 (auf einer Skala von A+++ bis D)	A
Energieeffizienzklasse Garraum 2 (auf einer Skala von A+++ bis D)	A



Ästhetik

Design	Classici
Bedienoberfläche	Metall lackiert
Ästhetik	Classici
Logo	Edelstahlprägung
Farbe	Edelstahl
Position des Markenlogos	Zierblende
Oberfläche	Gebürstet
Spritzleiste	Ja
Serie	Symphony
Farbe der Kochmulde	Edelstahl
Bedienung	Bedienknebel
Farbe Display	Rot

Bedienknebel	Classici
Farbe/Material der Bedienknebel	Metall
Anzahl der Bedienknebel	8
Farbe des Dekors	Schwarz
Display	DigiScreen
Gerätetür	Mit 2 horizontalen Edelstahlverblendungen
Glasart	Eclipse-Schwarzglas
Türgriff	Classici
Material des Türgriffs	Edelstahl gebürstet
Sockelschublade	Klappfach
Stellfüße	Silber

Programme / Funktionen

Anzahl der Garfunktionen, Garraum 1	9

Art der Garfunktionen, Garraum 1

- Statisch
- Ober-/Unterhitze + Umluft
- Heißluft
- Turbo-Heißluft
- ECO
- Großflächengrill
- Großflächengrill + Umluft
- Unterhitze
- Unterhitze + Umluft

Reinigungsfunktion, Garraum 1

- Pyrolyse

Programme / Funktionen sekundärer Backofen

Anzahl der Garfunktionen, Garraum 2	3
Ober-/Unterhitze	

Garfunktionen, Garraum 2

- Statisch
- Großflächengrill
- Unterhitze

Technische Eigenschaften Kochfeld

Anzahl der Kochzonen 5

Vorne links - Induktion - MultiZone - 2.10 kW - Booster 2.30 kW - 21.0x19.0 cm
Hinten links - Induktion - MultiZone - 1.60 kW - Booster 1.85 kW - 21.0x19.0 cm
Mitte - Induktion - 2.30 kW - Booster 3.00 kW - Ø 27.0 cm
Hinten rechts - Induktion - 1.20 kW - Booster 1.40 kW - Ø 18.0 cm
Vorne rechts - Induktion - 2.30 kW - Booster 3.00 kW - Ø 21.0 cm

Anzahl der Kochzonen mit Booster	5	**Automatische Anpassung des Topfdurchmessers**	Ja
Anzahl flexibler Zonen	1	**Dekor für min. Topfgröße**	Ja
Überhitzungsschutz	Ja	**Anzeige der Kochzone**	Ja
Überlaufschutz	Ja	**Restwärmeanzeige**	Ja

Technische Eigenschaften primärer Garraum 1

Anzahl der Garraumbeleuchtungen	1	**Vollglasinnentür herausnehmbar**	Ja
Anzahl der Ventilatoren (Umluft/Heißluft)	1	**Anzahl der Türverglasungen**	4
Nutzbares Garraumvolumen	70 l	**Anzahl der Thermo-Türverglasungen**	3
		Sicherheitsthermostat	Ja

Bruttovolumen Garraum	79 l
Material Garraum	Ever Clean Emaillierung
Anzahl der Garebenen	5
Art der Einschubschienen	Einhängerahmen verchromt
Herausnehmbare Schutzabdeckung für Oberhitze/Grill	Ja
Art der Beleuchtung	Halogen
Leistung der Beleuchtung	40 W
Programmierung der Garzeit	Start Gardauer mit Endabschaltung
Garraumbeleuchtung bei Türöffnung	Ja
Art der Türöffnung	Klapptür
Abnehmbare Gerätetür	Ja
Vollglasinnentür	Ja
Sicherheitsabschaltung der Beheizung bei Türöffnung	Ja
Kühlsystem	Kühlgebläse
Türverriegelung bei Pyrolyse	Ja
Nutzabmessungen des Garraums (HxBxT)	360X460X425 mm
Temperaturregelung	Elektromechanisch
Leistung der Unterhitze	1200 W
Leistung der Oberhitze	1000 W
Leistung des Kleinflächengrills	1700 W
Leistung des Großflächengrills	2700 W
Leistung der Heißluft	2000 W
Art des Grills	Elektrisch

Optionen primärer Garraum 1

Kurzzeitwecker	Ja
Akustisches Signal bei Garzeitende	Ja
Temperatur min.	50 °C
Temperatur max.	260 °C

Technische Eigenschaften sekundärer Garraum 2



Nutzbares Garraumvolumen 2	35 l
Bruttovolumen Garraum 2	36 l
Material Garraum	Ever Clean Emaillierung
Anzahl der Garebenen	4
Art der Einschubschienen	Einhängerahmen verchromt
Anzahl der Garraumbeleuchtungen	1
Art der Beleuchtung	Glühlampe
Leistung der Beleuchtung	25 W
Türöffnung	Klapptür
Abnehmbare Gerätetür	Ja
Vollglasinnentür	Ja
Vollglasinnentür herausnehmbar	Ja
Anzahl der Türverglasungen	3
Anzahl der Thermo-Türverglasungen	1
Sicherheitsthermostat	Ja
Kühlsystem	Kühlgebläse
Nutzabmessungen des Garraums (HxBxT)	311x206x418 mm
Temperaturregelung	Elektromechanisch
Leistung der Unterhitze	700 W
Leistung der Oberhitze	600 W
Leistung des Kleinflächengrills	1300 W
Leistung des Großflächengrills	1900 W
Art des Grills	Elektrisch

Optionen sekundärer Garraum 2

Temperatur min.	50 °C
Temperatur max.	245 °C

Serienzubehör primärer Garraum 1 und Kochfeld

Grillrost mit Tiefensperre	1	**Teleskop-Vollauszug, 1 Ebene**	1
Backblech (H: 20 mm)	1	**Kerntemperaturfühler**	1
Backblech/Fettpfanne (H: 40 mm)	1	**Tastensperre/Kindersicherung**	1
Auflagerost	1		

Serienzubehör sekundärer Garraum 2

Grillrost mit Tiefensperre	1	**Auflagerost für Backblech/Fettpfanne**	1
Backblech Maxi-Garraum	1	**Tastensperre/Kindersicherung**	1

Elektrischer Anschluss

Elektrischer Gesamtanschlusswert	12000 W	**Zusätzliche Anschlussöglichkeiten**	Zwei- oder dreiphasig
Absicherung	36 A	**Frequenz**	50/60 Hz
Spannung 1 (V)	220-240 V	**Anschlussleiste**	5-polig
Spannung 2 (V)	380-415 V	**Netzstecker**	Nein
Typ des vorinstallierten Anschlusskabels	Einphasig		

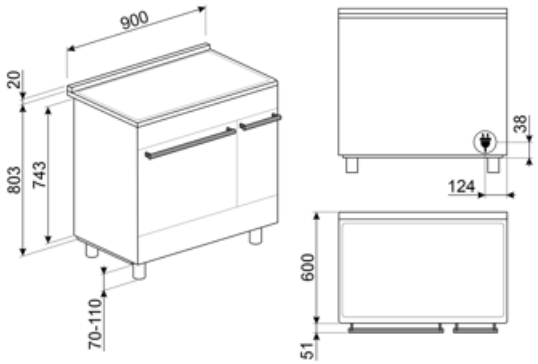

Kompatibel Zubehör



AIRFRY2

Luftfrittier-Backblech für 60 cm Backöfen, für die Serie SO.../SOP... der Galileo Backöfen und 60 cm Kochz./Standherde mit Heißluft. Ideal, um im Backofen den Effekt des klassischen Frittierens zu erreichen, aber mit nur halb so vielen Kalorien und Fetten.



BN620-1

Backblech emailliert (H: 20 mm), kompatibel für alle 45-60 cm Backöfen der Serie SF.../SFP... und Kochzentren/Standherde



BNP608T

Backblech für Feingebäck aus Aluminium, teflonbeschichtet (H: 8 mm), geeignet für alle 45-60 cm Backöfen der Serie SF.../SFP.. und Kochz./Standherde (für Auflage auf Grillrost).



GTP

Teleskop-Teilauszug, 1 Ebene.



KIT600C92PX

Hintere Abdeckleiste für Kochfeld, geeignet für 90 cm Classici-Standherde mit Pyrolyse-Backofen.

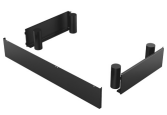

KITH95CPF9

Kit Erhöhung (950 mm), Schwarz, 3-seitige Sockelblende, geeignet für 90 cm Portofino-Kochzentren (CPF9) und Classici/Symphony Standherde (C9..).



KITPBX

Kit Stellfüße (850 mm), Edelstahl, für Reduzierung der Höhe (845-856 mm), geeignet für Classici-Standherde (C6, C9).



SCRP

Metall-Glasschaber für alle Glaskeramik-/Induktionskochfelder.



BBQ

Beidseitig einsetzbare Grillplatte. Für die perfekte Zubereitung von saftigen und knusprigen Gerichten im Backofen mit dem typischen Grillaroma. Die gerippte Seite ist besonders für Fleisch und Käse geeignet, die glatte Seite für Fisch, Meeresfrüchte und



BN640

Backblech emailliert (H: 40 mm), kompatibel für alle 45-60 cm Backöfen der Serie SF.../SFP... und Kochzentren/Standherde



GRILLPLATE

Universal-Grillplatte mit Antihaftbeschichtung. Kompatibel für Gas-/Glaskeramik-/Induktionskochfelder mit Brückenfunktion TwinZone; Flexi4Zon oder MultiZone. Abmessungen: 410x240 mm



GTT

Teleskop-Vollauszug, 1 Ebene.



KITH900CPF9

Kit 3-seitige Sockelblende, Schwarz, geeignet für 90 cm Portofino Kochzentren (CPF9) und Classici/Symphony Standherde (C9).



KITPAX

Kit Stellfüße (950 mm), Edelstahl, für Erhöhung, geeignet für 90 Classici-Standherde, Portofino-Kochzentren (914-968 mm) und Concert-Standherde (880-935 mm).



PALPZ

Pizzaschieber aus Edelstahl mit Klappgriff, kompatibel für die Pizzastein STONE2 in Verbindung von Elektro-Backöfen. Abmessungen LxH: 31,5x32,5 cm.



SFLK1

Kindersicherung.

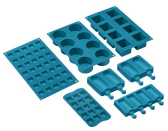

SMOLD

Set aus 7 Silikonformen für Eiscreme, Stieleis, Pralinen, Eiswürfel (Blast-Chiller) und das Vorportionieren von Gerichten. Temperaturbeständig von -60°C bis +230°C (Backöfen).



TPKPLATE

Universal-Teppanyaki-Grillplatte mit Antihaftbeschichtung. Kompatibel für Gas-/Glaskeramik-/Induktionskochfelder mit Brückenfunktion TwinZone; Flexi4Zon oder MultiZone. Abmessungen: 410x240 mm

Symbolverzeichnis



Automatische Verbindung der Kochzonen zur Erweiterung des Kochbereiches



Energieeffizienzklasse A



Das Gerät ist für eine Installation im Hocheinbau vorgerüstet.



Dreifach verglaste Backofentür: Anzahl der Scheiben der Gerätetür.



Eco-Logic: Mit dieser Option können Sie die max. Leistungsaufnahme (kW) des Gerätes begrenzen (ideal für Altbauten mit geringerer Absicherung).



Unterhitze-Umluft: die Kombination aus Umluft und Unterhitze ist ideal für alle Arten von Speisen und ermöglicht zudem das Fertiggaren von Speisen, die im Inneren eine höhere Hitzeentwicklung benötigen.



Ober-/Unterhitze: traditionelles, statisches Garen, geeignet für die Zubereitung von einem Gericht. Die Erhitzung erfolgt gleichzeitig von oben und unten. Das Garen ist schonender, ideal für alle Arten von Braten, Brot und Backwaren.



Unterhitze: die Beheizung erfolgt nur von unten. Ideal für Gebäck, Aufläufe und Pizza.



Heißluft: diese Funktion ist ideal für alle Arten von Gerichten auch auf mehreren Ebenen. Die Beheizung erfolgt aus dem hinteren Teil des Backofens und verteilt sich schnell und gleichmäßig im Garraum.



Großflächengrill: sehr intensive Erhitzung nur von oben durch ein doppeltes Heizelement. Hervorragend geeignet zum Grillen und Gratinieren. Er wird am Ende des Garvorgangs verwendet und sorgt für eine gleichmäßige Bräunung der Speisen.



Power-Booster: mit dieser Funktion läßt sich ein sehr intensiver Garvorgang der jeweiligen Kochzone temporär aktivieren.



Kindersicherung: Eine Tastensperre, die einen ungewollten Zugriff auf die Funktionen verhindert.



Kühlgebläse: zur Ermöglichung einer angenehmen und sicheren Oberflächentemperatur.



Vierfach verglaste Backofentür: Anzahl der Scheiben der Gerätetür.



Ever Clean-Emaillierung: ist eine besondere Pyrolyse-Emaillierung, die dank ihrer geringeren Porosität eine bessere Reinigung des Garraums ermöglicht. Die Emaillierung schafft eine perfekte Oberfläche im gesamten Backofen inkl. der Backbleche und ist äuße



Ober-/Unterhitze + Umluft: ein intensives und homogenes Garen, auch für komplexe Gerichte. Die Umluft ist aktiv und die Heizleistung kommt gleichzeitig von oben und unten. Das ventilierte Garen sorgt für ein schnelleres und gleichmäßigeres Garergebnis, so



Static: Traditional cooking suitable for the preparation of one dish at a time. The fan is not active and the heat comes from below and from above at the same time. Static cooking is slower and more delicate, ideal in order to get well cooked and dry dishes even inside. Ideal for cooking all types of roasts, fatty meats, bread, filled cakes.



Base: the heat comes only from the bottom of the cavity. The fan is not active. Ideal for sweet and savory pies, cobblers and pizzas. Designed to complete cooking and make food more crunchy This symbol in gas ovens indicates the gas burner.



ECO-Funktion: diese Funktion eignet sich besonders für das Zubereiten von Speisen auf einer Ebene mit geringem Energieverbrauch. Um eine max. Energieeinsparung und Zeitersparnis zu erzielen, wird empfohlen, die Speisen ohne Vorheizung in den Garraum einzu



Umluft-Großflächengrill: sehr intensive Beheizung von oben durch ein doppeltes Heizelement. In Verbindung der Umluft ist das Grillen von größeren Fleischgerichten optimal möglich.

Beleuchtung

Überhitzungsschutz: dieses Sicherheitssystem schaltet das Kochfeld bei Überhitzung automatisch ab.

Vollglasinnentür: eine einzige Glasfläche für eine einfache Reinigung und beste Durchsicht in den Garraum.

Seitliche Innenbeleuchtung: zwei gegenüberliegende Beleuchtungen erhöhen die Sicht auf das Innere des Garraums.

Überlaufschutz: diese Schutzeinrichtung schaltet das Kochfeld automatisch ab, wenn Flüssigkeiten überlaufen und auf das Touch-Display gelangen.

Restwärmeanzeige: Nach dem Ausschalten des Kochfeldes wird angezeigt, welche der Kochzonen noch heiß ist. Sinkt die Temperatur unter 60°C, erlischt die Anzeige.

Anzahl der Garebenen: der Garraum verfügt über 4 Garebenen.

Teleskopschienen: ermöglichen das Gargut gleitend aus dem Backofen herauszuziehen zu bequem und sicher zu entnehmen,

Nutzvolumen 35 l: umfasst die nutzbare Fläche des Garraums in Litern.

DISPLAY-TYP DIGIscreen: das 4,3" große LED-Display verfügt dazu 2 Bedienknebel und 3 Touch-Tasten.

Turbo-Heißluft: die Beheizung erfolgt von oben, unten und zentral von der Rückseite des Garraums. Das Heißluftgebläse ist aktiv und ermöglicht ein sehr schnelles Garen, auch auf mehreren Ebenen. Ideal für größere Mengen an Gerichten, die ein intensives Ga

Induktionskochfeld: Die Funktionsweise der Induktion basiert darauf, dass Energie in Form eines magnetischen Wechselfeldes im Boden des Kochgeschirrs übertragen und in Wärme umgewandelt wird.

Innere Türverglasung: diese kann mit wenigen Handgriffen zur Reinigung herausgenommen werden.

Automatische Öffnung: Einige Modelle verfügen über eine automatische Öffnung der Tür nach Beendigung des Zyklus, was eine perfekte Lösung ist, da kein Griff benötigt wird. Aus Sicherheitsgründen verriegelt sich die Tür bei Betrieb automatisch, um ein versehentliches Öffnen zu verhindern.

Pyrolyse-Reinigungsfunktion: der Garraum erhitzt sich auf eine Temperatur von ca. 500 ° C, so dass eingebrannte Ablagerungen auf der Emaillierung des Garraums zu Asche verbrennen. Diese lassen sich nach der Abkühlphase mit einem feuchten Tuch leicht entne

Removable roof liner: This is a perfect solution that protects the upper part of the cavity of the oven from pollution. Easy to remove for cleaning, it can be washed in the dishwasher.

Anzahl der Garebenen: der Garraum verfügt über 5 Garebenen.

Elektronische Temperatursteuerung: ermöglicht eine konstante Temperatur im Garraum mit einer Genauigkeit von ca. 2-3 °C. Optimal für das Garen von Speisen, die empfindlich auf Temperaturveränderungen reagieren.

Nutzvolumen 70 l: umfasst die nutzbare Fläche des Garraums in Litern.

Drehknebelbedienung

Benefit (TT)

Induktionskochfeld

Induktion bietet schnelles Kochen und präzise Temperaturkontrolle

Durch die Verwendung von geeignetem Kochgeschirr ist die Induktion einfach zu bedienen und zu warten, sicher und schnell

Pyrolyse

Einfache Ofenreinigung dank spezieller Pyrolyse-Funktion, die Speiserückstände durch hohe Temperaturen zu Asche reduziert.

Touch control

Einfache und intuitive Timer-Einstellung mit nur einer Berührung.

Ablagefach

Mehr Platz dank des unteren Fachs, ideal für die Aufbewahrung von Zubehör oder Kochgeschirr

Umluft

Beste Kochleistungen durch ventilierte Umluftströmung garantiert

Mehrere Ventilatoren und Heizelemente garantieren einen perfekten aerodynamischen Wärmefluss, der ein gleichmäßiges und schnelles Garen im Inneren des Garraums ermöglicht

Multilevel Cooking

Mehrere Garebenen ermöglichen maximale Flexibilität bei der Nutzung

Multilevel Halogenlicht

Interne Halogenbeleuchtung auf verschiedenen Ebenen garantiert hervorragende Sichtbarkeit

Herausnehmbares Innenglas

Die Türinnenscheiben sind für eine vollständige Reinigung leicht herausnehmbar

Tangentiale Kühlung

Neues Kühlsystem mit tangentialem Gebläse und Luftstrom von der Tür zur Rückwand

Teleskopschienen

Einfaches Herausziehen und sicheres Einschieben der Backbleche in den Backofen dank der Teleskopschienen

Einstellbare Höhe

Kochfeld bündig mit der Arbeitsfläche dank verstellbarer Füße

Isothermischer Garraum

Die beste Kochleistung bei höchster Energieeffizienz

Air-Fry (AIRFRY optionales Zubehör)

Leichtere und schmackhaftere Speisen dank des Air-Fry-Korbs (optionales Zubehör)

Cool Door

Während jeder Funktion ist das Glas der Außentür kalt, um Verbrennungsgefahr zu vermeiden

Pizzastein (optionales Zubehör)

Backen mit feuerfestem Stein für weiche und knusprige Pizza und Backwaren aus Hefe (STONE optionales Zubehör)

BBQ (optionales Zubehör)

Grillen direkt im Backofen mit dem doppelseitigen Barbecue-Grill (BBQ optionales Zubehör)

Single Turbine

Der Ofen ist mit einem Ventilator und einem ringförmigen Heizelement ausgestattet, das das Garen mit Umluft ermöglicht.