CB2485U

Familia	Frigorífico
Instalación	Empotrado
Categoría	Combinado
Tipo de enfriamiento	Frigorífico ventilado, congelador No-Frost
Descongelación	Automática
Tipo de bisagra	Autoportante
Posición bisagra	Derecha
Puerta reversible	Sí
Código EAN	8017709306045

Estética

Material de la puerta	Acero	**Color del perfil del estante de vidrio**	Silver
Material de los laterales	Chapa	**Pantalla**	Led
Logo	Serigrafiado	**Posición display**	Interno (en la parte superior)
Color del perfil de los estantes de la puerta	Silver		

Instalación compartimento frigorífico

Number of compartments	2	**Estante cubre cajón para la verdura**	Sí
Compartment types	Low temperature compartment, Fruit and vegetable compartment	**Compartimento baja temperatura**	Sí
Número estantes regulables	3	**Iluminación interna frigorífico**	Sí
Número de cajones fruta y verdura	1	**Tipo de iluminación interior frigorífico**	Led
Tipología estantes regulables	Cristal		

Contrapuerta compartimento frigorífico

Número compartimentos de puerta regulables	2	**Número de compartimento portabotellas**	1

Otros equipos frigorífico

Accesorios	Huevera	**Ventilador**	Sí
Multiflujo	Metal		

Instalación compartimento congelador

Número de cajones	3

Otros equipos congelador

Accesorios	1 cubitera	**Zona de congelación rápida**	Sí

Otras características técnicas

Funciones pantalla	Holiday, Congelación rápida, Enfriamiento rápido, Eco
Tecla congelación rápida	Sí
Testigo funcionamiento	Sí
Alarma apertura puerta	Sí
Tipo de control de la temperatura	Electrónico
Número de compresores	1
Tipo de gas refrigerante	R600a
Peso max. panel de la puerta(nevera)	17 kg
Agente espumante	Ciclopentano
Velocidad de flujo máxima	12 kg

Rendimiento / Etiqueta energética - Reg. 2019

Rumorosidad	40 dB(A) re 1 pW

Conexión eléctrica

Datos nominales de conexión eléctrica	160 W	**Frecuencia**	60 Hz
Corriente	0.4 A	**Largo del cable de alimentación**	180 cm
Tensión (V)	115 V	**Enchufe**	(B) NEMA 5-15P

Datos logísticos

Ancho del producto (mm)	540 mm	**Altura del producto**	1776 mm
Profundidad sin tirador	550 mm		

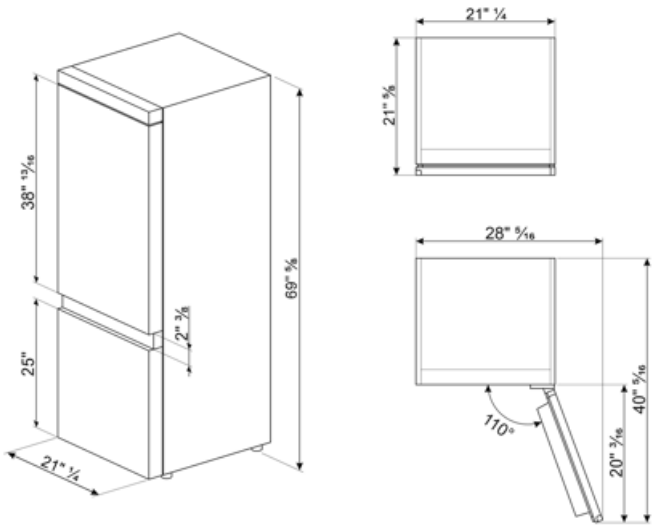

Symbols glossary

4 estrellas

Pantalla LED: para optimizar el rendimiento y simplificar el uso del aparato tanto como sea posible, algunas lavadoras y refrigeradores están equipados con una pantalla LED que le permite ver el estado operativo del producto.

Ventilado: sistema de ventilación de enfriamiento que permite difundir constante y uniformemente el aire dentro del refrigerador.

Función de vacaciones: esta función es particularmente útil en casos de ausencia prolongada del hogar, le permite desactivar el funcionamiento del departamento de refrigeradores y mantener solo el congelador en funcionamiento.

Altura encastre

Multiflow Cooling System: the Multiflow ventilation system allows an even distribution of cool air around the fridge cabinet. The stainless steel panel gives a more premium look to the appliance.

Descongelación automática: todos los modelos de refrigerador están equipados con descongelación automática en el compartimiento del refrigerador.

Función económica: la función económica analiza el uso del refrigerador durante el período de activación y optimiza los ciclos de trabajo para mantener la electricidad al mínimo

Congelación rápida: la función de congelación rápida permite que grandes cantidades de alimentos frescos se congelen muy rápidamente. Al activarlo unas horas antes, el congelador baja la temperatura y después de unas horas restablece automáticamente el funcionamiento normal.

Iluminación LED interna: la iluminación LED interna garantiza el ahorro de energía y al mismo tiempo ofrece una luz de atmósfera.

No-Frost: el sistema No-Frost evita la formación de hielo (en el congelador) y escarcha (en el refrigerador). En consecuencia, las operaciones periódicas de descongelación ya no son necesarias. Además, la comida se conserva más correctamente y mantiene la consistencia, el sabor y el sabor, mientras que los paquetes no se pegan ni en las paredes, en particular en el compartimento del congelador.