CB465UI



Famille	Réfrigérateurs
Installation	Intégrable
Catégorie	Combiné
Système Froid Ventilé total	Total
Type de refroidissement	Réfrigérateur froid brassé, congélateur froid ventilé - Deux circuits de refroidissement
Dégivrage	Automatique
Type de charnières	Pantographes
Panneau de cuisine	Non fourni
Position des charnières	Droite
Porte réversible	Oui
Code EAN	8017709313739

Esthétique

Esthétique	Universelle
Poignée	Non fournie
Matériau des parois latérales	Tôle d'acier
Logo	Sérigraphié
Couleur des finitions des balconnets	Gris métal
Couleur des finitions des tiroirs	Gris métal
Couleur des finitions des clayettes en verre	Blanc
Afficheur	TFT
Position de l'afficheur	Internal (belt-line)
Filtre à eau	Interne

Caractéristiques réfrigérateur

Nombre de compartiments	2
Type de compartiment	Tiroir basse température, Compartiment Fruits et Légumes
Nombre de clayettes réglables	2
Nombre de bacs à légumes	1
Matériau des clayettes	Verre
Type de bac à légumes	Standard
Dessus bac à légumes	Oui
Type de dessus bac à légumes	Verre
Nombre de lampes	3
Tiroir basse température	Oui
Eclairage interne réfrigérateur	Oui
Type d'éclairage interne réfrigérateur	LED
Dispenser	Eau et glace
Dispenser Location	Internal

Contre-porte réfrigérateur

Nombre de balconnets réglables	2	**Nombre de balconnets porte-bouteilles**	1

Autres caractéristiques réfrigérateur



Airplus, système d'aération multiple	Oui

Caractéristiques congélateur

Nombre de tiroirs	1

Autres caractéristiques congélateur



Fabrique à glaçons	Automatique	**Ice shape**	Cubes
Ice Maker Location	Internal	**Compartiment congélation rapide**	Oui
Daily ice production	1.3 kg	**Bac à glaçons**	Oui

Autres caractéristiques techniques

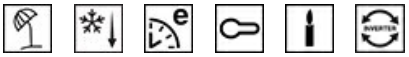

Fonctions de l'afficheur	Vacances, Congélation rapide, Refroidissement rapide, Eco, Sécurité enfants, Alarme température, Mode Sabbath
Touche congélation rapide	Oui
Raccordement réseau d'eau	Oui
Témoin de fonctionnement	Oui
Témoin alarme température	Oui
Alarme porte ouverte	Oui
Type de contrôle de la température	Electronique
Nombre de compresseurs	1
Type de gaz réfrigérant	R600a
Type compresseur	Compresseur à capacité variable (Inverter)
No. of evaporators	2
Agent d'expansion pour mousses isolantes	Cyclopentane

Performance / Etiquette énergétique - Reg. 2019

Niveau sonore	44 dB(A) re 1 pW

Raccordement électrique

Intensité (A)	2 A
Tension (V)	120 V
Fréquence (Hz)	60 Hz
Longueur du câble d'alimentation (cm)	200 cm
Type de prise	(B) NEMA 5-15P

Informations logistiques

Largeur du produit (mm)	756 mm
Largeur de la niche d'encastrement	762 mm
Profondeur du produit sans poignée	623 mm
Profondeur de la niche d'encastrement	635 mm
Hauteur du produit avec pieds	2121 mm
Hauteur de la niche d'encastrement	2134 mm
Largeur du produit avec les portes ouvertes au maximum	1227 mm
Profondeur du produits avec la porte ouverte à 90°	1409 mm

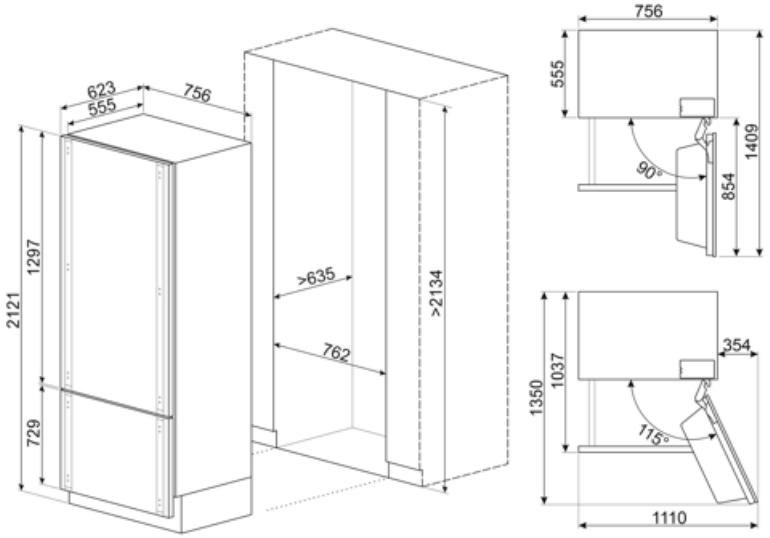

Compatible Accessories

KIT465H

Symbols glossary



4 étoiles



Dégivrage automatique : Le réfrigérateur se dégivre automatiquement. L'eau issue de ce dégivrage ne doit pas être récupérée car le réfrigérateur est équipé d'un système d'évaporation.



Verrouillage commandes : L'option verrouillage des commandes, présente sur différents types de produits, permet de verrouiller toutes les fonctions et programmes sélectionnés ainsi que les commandes, pour une sécurité totale, notamment en présence d'enfants.



Fonction Economie : La fonction Economie analyse l'utilisation du réfrigérateur pendant la période d'activation et optimise les cycles de travail, pour minimiser la dépense d'électricité.



Congélation rapide : La fonction de congélation rapide permet de congeler de grandes quantités d'aliments frais en très peu de temps. En l'activant quelques heures avant, le congélateur abaisse la température et, après quelques heures, reprend automatiquement son fonctionnement normal.



Fonction vacances : Cette fonction est particulièrement utile en cas d'absence prolongée du domicile, vous permet de désactiver le fonctionnement du service de réfrigération et de ne garder en service que le congélateur.



Eclairage intérieur LED : L'éclairage intérieur LED assure à la fois des économies d'énergie et un éclairage d'ambiance.



L'évolution de Smeg vers des modèles plus intelligents et plus écologiques a conduit au choix de la technologie Inverter, qui réduit considérablement la consommation.



Système de refroidissement Multiflow : Le système de ventilation Multiflow permet de répartir l'air à l'intérieur du réfrigérateur de façon constante et uniforme.



Shabbat : Il vient en aide à ceux qui observent la journée de repos dans la religion juive, en gardant le four allumé à une température constante. L'éclairage intérieur, la turbine, la lumière des boutons ainsi que les sons restent éteints.