CG90IXT9

Размеры прибора	90x60 cm
Количество духовок с меткой энергоэффективности	1
Источник нагрева духовки	Электрический
Тип варочной панели	Индукция
Тип основной духовки	Термовентилируемый
Система очистки, основная духовка	Паровая очистка
EAN-**код**	8017709281236
Класс энергоэффективности	A

Эстетика

DIGI screen

Дизайн	Стандартный	**Цвет переключателей**	Нержавеющая сталь
Обработка панели управления	Нержавеющая сталь	**Количество переключателей**	2
Эстетика	Classica	**Цвет шелкографии**	Черный
Логотип	Штампованный	**Дисплей**	Сенсорное управление
Цвет	Нержавеющая сталь	**Дверца**	Полностью стеклянная
Расположение логотипа	Полоса под духовым шкафом	**Тип стекла**	Стекло Stopsol
		Ручка	Smeg круглая ручка
Отделка	Матовая	**Ручки**	Сатинированная нерж. сталь
Серия	Concerto		
Цвет варочной панели	Нержавеющая сталь	**Ножки**	Черный
Поворотные переключатели	Classica		

Программы/ функции

Количество функций приготовления	6

Традиционные функции приготовления

- Статический
- Вентилируемый
- Турбо
- ECO
- Гриль большой
- Нижний нагрев + конвекция

Функции очистки

Паровая очистка

Опции варочной панели

Блокировка управления	Да	**Режим ограничения мощности - пошаговый**	3000, 4500, 7400 Вт
Режим ограничения мощности	Да		

Технические характеристики варочной панели

Количество зон приготовления 4

Фронтальная левая - Индукция - одинарная - 2.30 кВт - Booster 3.00 кВт - Ø 21.0 см

Задняя левая - Индукция - одинарная - 1.30 кВт - Booster 1.40 кВт - Ø 18.0 см

Задняя правая - Индукционная - большая - 2.30 кВт - Booster 3.00 кВт - Ø 21.0 см

Фронтальная правая - Индукция - одинарная - 1.30 кВт - Booster 1.40 кВт - Ø 18.0 см

Количество зон приготовления с функцией BOOSTER	4	**Индикация минимального диаметра посуды**	Да
Автоматическое отключение при перегреве	Да	**Индикация выбранной зоны**	Да
Автоматические определение диаметра посуды	Да		

Технические характеристики - основная духовка

Количество ламп подсветки	1	**Внутренние стекла дверцы съемные**	Да
Количество конвекторов	1	**Количество стекол дверцы**	3
Полезный объем	115 л	**Количество теплоотражающих стекол дверцы**	1
Полный объем, 1-я духовка	129 л	**Термостат безопасности**	Да
Материал внутренней камеры	Эмаль Ever Clean	**Система охлаждения**	Тангенциальная
Количество уровней приготовления	5	**Размеры внутренней камеры (ВхШхГ)**	371x724x418 мм
Тип направляющих	Металлические направляющие	**Регулировка температуры**	Электромеханический
Тип подсветки	Галогенная	**Мощность нижнего нагревательного элемента**	1700 Вт
Мощность ламп подсветки	40 Вт		

Программатор длительности приготовления	Старт и стоп
Освещение при открытой дверце	Да
Открывание дверцы	Стандартное открывание
Съемная дверца	Да
Внутреннее стекло дверцы сплошное	Да
Мощность верхнего нагревательного элемента	1200 Вт
Мощность гриля	1700 Вт
Мощность большого гриля	2900 Вт
Мощность кольцевого нагревательного элемента	2000 Вт
Тип гриля	Электрический

Опции, основная духовка

Таймер	Да
Акустический сигнал окончания приготовления	Да
Минимальная температура	50 °C
Максимальная температура	260 °C

Аксессуары в комплекте, основная духовка

Решетка с задним и боковым упором	1
Противень глубокий (40 мм)	1
Решетка для противня	1

Электрическое подключение

Номинальная мощность	10600 Вт
Сила тока	46 A
Напряжение	220-240 В
Напряжение 2	380-415 В
Тип электрического кабеля	Да, однофазное
Дополнительные способы подключения	Да, двух- или трехфазное
Частота тока	50/60 Гц
Клеммная коробка	5 полюсов

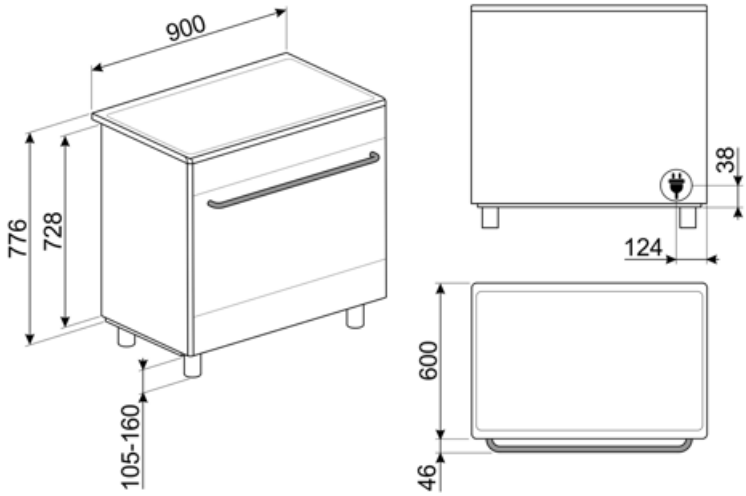
900
776
728
105-160
38
124
600
46

Совместимые Аксессуары

AIRFRY9

Решетка для аэрофритюрницы AIRFRY. Идеально подходит для воссоздания традиционной жарки в духовке, но с меньшим количеством калорий и меньшим количеством жира. Он позволяет быстро и просто готовить такие блюда, как картофель фри, жареные овощи и рыба, обеспечивая идеальное подрумянивание и хрустящую корочку.

BBQ9

BN940

GTT

Полностью выдвижные телескопические направляющие (1 уровень) Выдвижение: 433 мм Материал: полированная нержавеющая сталь AISI 430

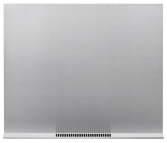

KIT90X9-1

Стеновая панель, 90x60 см, нержавеющая сталь, для плит Concerto

KITPDQ

Регулируемые по высоте ножки (850 мм), нержавеющая сталь, для варочных центров

SCRP

Скребок для индукционных и стеклокерамических варочных панелей, а также теппаняки

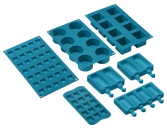

SMOLD

Комплект из 7 силиконовых форм для мороженого, леденцов, пралине, кубиков льда или порционных продуктов. Используется при температуре от -60°C до +230°C

AL90X9

Подходит для варочных центров 90 см Concert SX91

BN920

GTP

Телескопические направляющие неполного выдвижения (1 уровень) Извлечение: 300 мм Материал: полированная нержавеющая сталь AISI430

KIT600SNL-9

Накладка на тыльную сторону варочной панели, подходит для 90 см Concerto

KITH95

Регулируемые по высоте ножки (950 мм), нержавеющая сталь

PALPZ

Лопатка для пиццы с откидной ручкой Ширина: 315 мм Длина: 325 мм

SFLK1

Блокировка управления

Symbols glossary

Energy efficiency class A

Блокировка управления: некоторые модели оснащены устройством для блокировки управления, чтобы не было возможности случайно изменить программу/ цикл приготовления, включить или выключить прибор.

Система воздушного охлаждения: для обеспечения безопасной температуры поверхности.

ECO-logic: опция позволяет ограничить потребляемую мощность прибора.

В газовых духовках вентилятор быстро и равномерно распределяет тепло по всей полости духового шкафа, избегая передачи аромата при одновременном приготовлении нескольких разных блюд. В электрических духовках эта комбинация позволяет быстрее приготовить продукты, которые уже готовы сверху, но требуют большего количества готовки внутри, без дальнейшего подрумянивания.

Верхний и нижний нагрев: традиционный метод приготовления, который лучше всего подходит для блюд, расположенных в центре духовки. верхняя часть духовки всегда будет самой горячей. Идеально подходит для жаркого, фруктовых кексов, хлеба и т. д.

Booster: опция позволяет зоне работать на полную мощность, когда требуется очень интенсивное приготовление.

Установка в колонну

Дверца с тройным остеклением

Эмаль Ever Clean: эмаль Ever Clean наносится электростатически, чтобы предотвратить образование трещин или сколов с течением времени. Это особая эмаль, устойчивая к бытовым кислотам, которая, помимо приятного блеска, способствует более тщательной очистке стенок духовки благодаря своей меньшей пористости. После нанесения ее запекают при температуре выше 850°C и медленно полимеризуют с научно определенной скоростью, чтобы обеспечить однородную глубину и прочность. Эмаль Ever Clean создает безупречный вид как внутри духовки, так и на противнях, что делает поверхности духовки невероятно привлекательными и сохраняет их в течение долгого времени, так как снижает адгезию жира во время приготовления.

Верхний + нижний нагрев с конвекцией: нагревательные элементы, работающие одновременно с вентилятором, предназначены для обеспечения более равномерного нагрева, аналогично традиционному приготовлению, поэтому требуется предварительный нагрев. Наиболее подходит для блюд, требующих медленного приготовления.

ЭКО: приготовление с низким энергопотреблением: эта функция особенно подходит для приготовления на одном уровне с низким энергопотреблением. Рекомендуется для всех типов продуктов, кроме тех, которые могут выделять много влаги (например, овощи). Чтобы добиться максимальной экономии энергии и сократить время, рекомендуется помещать продукты в духовку без предварительного нагрева рабочей камеры.

Использование гриля дает отличные результаты при приготовлении мяса средних и малых порций, особенно в сочетании с вертелом (где это возможно). Также идеально подходит для приготовления колбас и бекона.

Гигантская зона: гигантская зона предлагает дополнительное пространство и гибкость.

Индукция: работа этих варочных панелей основана на принципе электромагнитной индукции. Тепло генерируется непосредственно в дне кастрюли во время ее контакта с варочной панелью.

Внутреннее стекло дверцы: снимается для очистки несколькими быстрыми движениями.

Автоматическое открывание: некоторые модели имеют автоматическое открывание дверцы по окончании цикла, что является идеальным решением для кухонных гарнитуров без ручек, поскольку ручка не требуется. По соображениям безопасности дверца автоматически блокируется, когда машина используется, чтобы избежать ее непреднамеренного открывания.

Очистка паром: простая функция очистки с использованием пара для удаления отложений в камере духового шкафа.

Дисплей DIGIscreen

Кольцевой+ верхний + нижний нагревательные элементы: использование вентилятора с обоими элементами позволяет готовить пищу быстро и эффективно, что идеально подходит для больших объемов, требующих тщательного приготовления. Он предлагает такой же результат, как и гриль, перемещая тепло вокруг пищи вместо перемещения самой пищи, позволяя приготовить продукт любого размера или формы.

Защита от перегрева: система безопасности, которая автоматически отключает варочную панель в случае перегрева блока управления.

Полностью стеклянная внутренняя поверхность дверцы, единая плоская поверхность, которую легко поддерживать в чистоте.

Подсветка сбоку: две лампы на противоположных сторонах внутренней камеры улучшают обзор внутри духовки.

В камере духового шкафа предусмотрено 5 разных уровней приготовления.

Указан полезный объем внутренней камеры в литрах.