CG92IANT10

Categorie fornuis	90x60 cm
N. of cavities with energy label	2
Cavity heat source	Elektriciteit
Type kookplaat	Inductie
Type primaire oven	Thermogeventileerd
Type secundaire oven	Statisch
Reingingssysteem primaire oven	Vapor Clean reiniging
EAN-code	8017709369729
Energie-efficiëntieklasse	A
Energie-efficiëntieklasse, tweede oven	A



Design

DIGI touch DIGI screen

Design	Standaard
Afwerking bedieningspaneel	Inox
Design	Classici
Logo	In reliëf
Kleur	Antraciet
Positie logo	Strook onder de oven
Afwerking	Mat
Series	Concerto
Kleur kookplaat	Inox
Bediening	Digi touch multi slider
Kleur LED	Rood

Bedieningsknoppen	Smeg Classici
Kleur bedieningsknoppen	Inox
Aantal bedieningsknoppen	4
Kleur serigrafie	Zilver
Display	DigiScreen
Deur	Met 2 horizontale stroken
Type glas	Zwart
Handgreep	Smeg Classici
Kleur handgreep	Geborsteld inox
Pootjes	Zilver

Programma's / Functies

Aantal kookfuncties 6

Traditionele bereidingsfuncties

Statisch

Geventileerd

Circulatie (ventilator + circulaire)

ECO ECO

Grote grill

Geventileerde onderwarmte

Reinigingsfuncties

Vapor Clean reiniging

Programma's / Functies secundaire oven

Aantal kookfuncties 3

Traditionele bereidingsfuncties, 2e oven

Statisch | Grote grill | Onderwarmte

Technische specificaties kookplaat

Totaal aantal kookzones 4

Linksvoor - Inductie - enkel - 2.30 kW - Booster 3.00 kW - Ø 21.0 cm
Linksachter - Inductie - enkel - 1.30 kW - Booster 1.40 kW - Ø 18.0 cm
Rechtsachter - Inductie - maxi - 2.30 kW - Booster 3.00 kW - Ø 21.0 cm
Rechtsvoor - Inductie - enkel - 1.30 kW - Booster 1.40 kW - Ø 18.0 cm

Technische specificaties primaire oven

Aantal lampen	1
Aantal ventilatoren	1
Netto volume 1e oven	70 l
Bruto volume, oven 1	79 l
Materiaal ovenruimte	Ever Clean emaille
Aantal kookniveaus	5
Type ovenrekken	Metalen zijsteunen
Type licht	Halogeen
Vermogen lamp	40 W
Opties bereidingstijdprogrammering	Begin en eind
Automatische inschakeling verlichting bij openen deur	Ja
Opening deur	Neerwaarts
Uitneembare ovendeur	Ja

Volledig glazen binnendeur	Ja
Uitneembaar glas binnendeur	Ja
Aantal ruiten ovendeur	3
Aantal thermo-reflecterende ruiten	1
Veiligheidsthermostaat	Ja
Koelsysteem	Mantelkoeling
Afmetingen bruikbare interne ovenruimte (hxbxd)	360X460X425 mm
Temperatuurregeling	Elektro-mechanisch
Onderwarmte - vermogen	1200 W
Bovenwarmte - vermogen	1000 W
Grill - vermogen	1700 W
Circulatie - vermogen	2000 W
Grill type	Elektrisch

Opties primaire oven

Timer	Ja	**Minimum temperatuur**	50 °C

Geluidssignaal einde kooktijd	Ja	**Maximum temperatuur**	260 °C

Technische specificaties secundaire oven



Aantal ventilatoren	1	**Uitneembaar glas binnendeur**	Ja
Netto volume 2e oven	35 l	**Aantal ruiten ovendeur**	3
Bruto volume, oven 2	36 l	**Aantal thermo-reflecterende ruiten**	1
Materiaal ovenruimte	Ever Clean emaille	**Veiligheidsthermostaat**	Ja
Aantal kookniveaus	4	**Koelsysteem**	Mantelkoeling
Type ovenrekken	Metalen zijsteunen	**Afmetingen bruikbare interne ovenruimte (hxbxd)**	311x206x418 mm
Aantal lampen	1	**Temperatuurregeling**	Elektro-mechanisch
Type lamp	Gloeilamp	**Onderwarmte - vermogen**	700 W
Vermogen lamp	25 W	**Bovenwarmte - vermogen**	600 W
Opening deur	Neerwaarts	**Grill - vermogen**	1300 W
Uitneembare ovendeur	Ja	**Grote vlakgrill - vermogen**	1900 W
Volledig glazen binnendeur	Ja	**Type grill**	Elektrisch

Opties secundaire oven

Minimum temperatuur	50 °C	**Maximum temperatuur**	245 °C

Meegeleverde accessoires primaire oven en kookplaat

Ovenrooster met stop	1	**Bakplaat (40 mm)**	1
Bakplaat (20 mm)	1	**Inzetrooster**	1

Meegeleverde accessoires secundaire oven

Ovenrooster met stop	1	**Inzetrooster**	1
Bakplaat	1		

Elektrische aansluiting

Nominale aansluitwaarde	11000 W	**Type stroomkabel**	Double and Three Phase
Stroom	33 A	**Frequentie**	50/60 Hz
Spanning	220-240 V	**Connection box**	5 polig
		Stekker	Nee

Spanning 2 (V)	380-415 V
Electric cable	Installed, Single phase

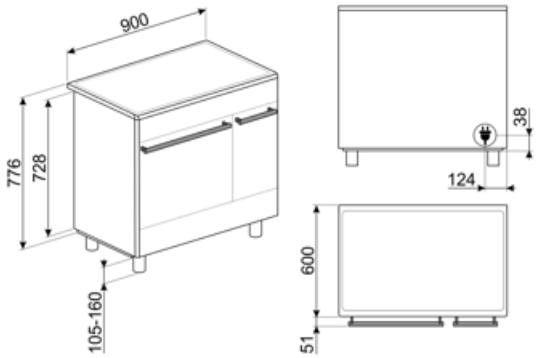

Compatible Accessories



BN620-1

Enamelled tray suitable for 45 cm and 60 cm ovens. Depth 20 mm. Perfect for a wide range of savoury and sweet baking.



BNP608T

Teflon bakplaat, 8mm diep



GTT

Volledig uitschuifbare telescopische rails (1 niveau) voor traditionele ovens (SF-).



SFLK1

Child lock



BN640

Enamelled tray suitable for 45cm and 60cm ovens. Depth 540 mm. Perfect for cooking and roasting meat and fish in sauces. Also ideal for experimenting with lighter and crunchy side dishes



GTP

Partially extractable telescopic guides (1 level), suitable for traditional ovens. Made in stainless steel, they guarantee stability and facilitate the smooth extraction of the trays.



SCRP

Schraper voor inductie- en vitrokeramische kookplaten

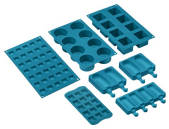

SMOLD

Set van 7 siliconen vormen voor ijsjes, pralines, ijsblokjes of porties. -60°C tot 230°C.

Symbols glossary



Energy efficiency class A



Touch control



DIGIscreen display + bedieningsknoppen



ECO-logic: option allows you to restrict the power limit of the appliance real energy saving.



Circogas: In gasovens verdeelt de ventilator de warmte snel en gelijkmatig over de ovenruimte, waardoor smaakoverdracht wordt vermeden bij het tegelijkertijd bereiden van een aantal verschillende gerechten. In elektrische ovens voltooit deze combinatie het koken van voedsel dat aan de oppervlakte klaar is, maar dat van binnen meer moet worden gekookt, zonder verder bruin te worden.



Alleen boven- en onder element: een traditionele kookmethode die het meest geschikt is voor losse items in het midden van de oven. de bovenkant van de oven zal altijd het heetst zijn. Ideaal voor gebraden vlees, fruitcake, brood etc.



Circulaire: De combinatie van de ventilator en het ronde element eromheen zorgt voor een hete lucht kookmethode. Dit biedt vele voordelen, waaronder geen voorverwarmen als de kooktijd meer dan 20 minuten bedraagt, geen smaakoverdracht bij het gelijktijdig bereiden van verschillende soorten voedsel, minder energie en kortere kooktijden. Geschikt voor alle soorten voedsel.



Grill: Very intense heat coming only from above from a double heating element. The fan is not active. Provides excellent grilling and gratinating results. Used at the end of cooking, it gives a uniform browning to dishes.



Installation in column: Installation in column.



Air cooling system: to ensure a safe surface temperatures.



Triple glazed doors: Number of glazed doors.



Ever Clean Enamel: Ever Clean enamel is applied electrostatically, corner to corner and edge to edge to prevent cracking or cracks over time. It is a particular pyrolytic enamel, resistant to acids which, in addition to being pleasantly bright, promotes greater cleaning of the oven walls, thanks to its lower porosity. It is baked at over 850 °C and slowly polymerized at a scientifically determined rate to ensure uniform depth and strength. Ever Clean enamel creates an impeccable finish both on the inside of the oven and on the trays, making the surfaces of the oven incredibly easy to maintain over time as it reduces the adhesion of fat during cooking.



Ventilator met bovenste en onderste elementen: De elementen in combinatie met de ventilator zijn bedoeld om een meer gelijkmatige warmte te bieden, een methode die vergelijkbaar is met conventioneel koken, dus voorverwarmen is vereist. Het meest geschikt voor items die langzaam koken vereisen.



Base: the heat comes only from the bottom of the cavity. The fan is not active. Ideal for sweet and savory pies, cobblers and pizzas. Designed to complete cooking and make food more crunchy. This symbol in gas ovens indicates the gas burner.



De combinatie van de grill, de ventilator en onderwarmte is interessant voor het bereiden van kleine hoeveelheden.



Light

Giant zone: The giant zone offers extra space and flexibility.

Induction: The work of these hobs is based on the principle of electromagnetic induction. The heat is generated directly in the bottom of the pan during its contact with the hob.

All glass inner door: All glass inner door, a single flat surface which is simple to keep clean.

The inner door glass: can be removed with a few quick movements for cleaning.

Side lights: Two opposing side lights increase visibility inside the oven.

Automatic opening: some models have Automatic opening door when the cycle is finished which is a perfect solution for handle-less kitchen units as no handle is needed. For safety reasons, the door locks automatically when the machine is in use to avoid it being opened inadvertently.

The oven cavity has 4 different cooking levels.

The oven cavity has 5 different cooking levels.

Electronic control: Allows you to maintain temperature inside the oven with the precision 2-3 ° C. This enables to cook meals that are very sensitive to temperature changes, such as cakes, souffles, puddings.

Vapor Clean: a simple cleaning function using steam to loosen deposits in the oven cavity.

The capacity indicates the amount of usable space in the oven cavity in litres.

The capacity indicates the amount of usable space in the oven cavity in litres.

Benefit (TT)

Induction hob

Induction offers fast cooking and precise temperature control

Through the use of suitable cookware, induction is easy to use and maintain, safe and responsive.

Vapor Clean

By inserting water into a recess at the bottom of the cavity, steam is generated, which softens the residue and facilitates its removal

By inserting water into a recess at the bottom of the cavity, steam is generated, which softens the residue and facilitates its removal.

Touch control

Easy and intuitive timer setting with a single touch

True-convection

The best cooking performances guaranteed by ventilated circular flow

Multiple fans and heating elements guarantee the perfect aerodynamic heat flow, allowing homogeneous and quicker cooking inside the cavity.

Multilevel cooking

Several cooking levels allow maximum flexibility of use

Multilevel halogen light

Internal halogen lighting on different levels guarantees excellent visibility

Removalble inner glass

Internal door glasses are easily removable for complete cleaning

Tangential cooling

New cooling system with tangential fan and airflow from the door to the splashback

Adjustable height

Cooker top flushed with the working area thanks to adjustable feet

AirFry (AIRFRY optional accessory)

Lighter and tastier food thanks to airfry basket (optional accessory)

Cold door

During any function, the external door glass is cold, avoiding any risk of burns

Pizza stone (optional accessory)

Baking with refractory stone for soft and crispy pizza and yeast products (STONE optional accessory)

BBQ (optional accessory)

Barbecue cooking directly in the oven with the double-sided grill (BBQ optional accessory)

Isothermic Cavity

The best cooking performance at the highest energy efficiency

Single turbine

The oven has a fan equipped with a circular heating element allowing cooking with rotating heat