CMS4101B

Familia	Cafetera
Tipología	Automático
Categoría	45 cm compact

Estética

Color	Blanco	**Tipo de acero**	Cepillado
Acabado	Brillante	**Logo**	Serigrafía
Serie	2		

Mandos

Display	Blanco LCD sobre fondo negro (2 líneas)	**Mandos de control**	Línea
Nº de lenguas en display	13	**Iluminación mandos**	Si
Selección diferentes idiomas	IT, GB, FR, NL, SP, PT, SWE, RU, DE, CZ, DK, GR, PL	**Número de botones**	8
Tipo de controles de ajuste	Mando de control / botones	**Color botones**	Efecto acero
Nº de controles	2		

Programas/Funciones

Nº de bebidas	4
Función café individual	
Función café doble	
Pre-selección función infusiones	Si
Cappuccino automático con dispensador leche separado	Si

Función de agua caliente: para el té u otras bebidas	
Opción café molido	
Intensidad café ajustable	3 Niveles
Largo de café regulable	
Espuma para Cappuccino ajustable	
Programación conexión automática	
Aclarado automático	
Descalcificación automática	
Temperatura café variable	2 niveles
Molinillo café ajustable	Si
Dureza agua	Si
Indicador falta de agua	Si
Bloqueo infantil	Si

Características técnicas

Compartimento café en grano	Si	**Jarra para la leche extraible**	Si
Compartimento café molido	Si	**Presión de la bomba**	15 bar
Contenedor agua desmontable	Si	**Capacidad depósito de agua**	1.80 l
Contenedor residuos posos café	Si (14 individuales, 7 dobles)	**Capacidad contenedor granos de café**	220 g
Salida café ajustable en altura	Si	**Tipo de luz**	Led
Dispensador de vapor para capuchino	Si	**Luces**	2
Bandeja goteo	Si	**Instalación**	Guías telescópicas con cierre suave.

Conexión eléctrica

Potencia nominal	1350 W	**Frecuencia (Hz)**	50-60 Hz
Corriente	5,6 A	**Longitud cable de alimentación**	180 cm
Tensión (V)	220-240 V	**Kit enchufe**	Cina

Datos logísticos

Ancho (mm)	595 mm	**Altura (mm)**	455 mm
Profundo (mm)	380 mm		

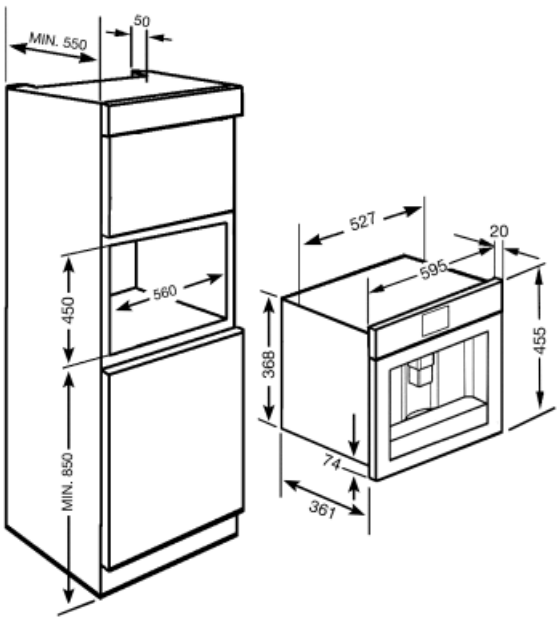
MIN. 550
50
450
560
MIN. 850
527
20
595
368
455
74
361

Not included accessories

KITCABLE90UK

Cable with IEC connector and UK plug

Symbols glossary (TT)

Enjuague: Para precalentar el infusor y obtener inmediatamente bebidas calientes.

Dispensador de vapor semiprofesional con sistema de calefacción dedicado. Le permite crear bebidas como chocolate caliente, ponche, bombardino, vino caliente en casa.

Tipos de café que se pueden dispensar: Tipos de café que se pueden dispensar: Ristretto / Corto, Normal, Largo

Granos de café: la máquina utiliza granos de café, con grado de molienda ajustable.

Pantalla LCD: para optimizar el rendimiento y hacer que el uso del aparato sea lo más fácil posible, algunas lavadoras y refrigeradores están equipados con una pantalla LCD que le permite ver el estado operativo del producto.

45 cm: algunos modelos Smeg, de solo 45 cm de altura, representan la solución capaz de responder a los requisitos funcionales en espacios con altura reducida. Disponibles en varios tipos y con diferentes estéticas, ofrecen más opciones en equipos de cocina.

Mandos retroiluminados: los mandos retroiluminados en diferentes productos constituyen un sistema de seguridad visual, en particular en las placas, porque en ausencia de llama, la luz de los mandos se apaga.

Intensidad de espuma de capuchino ajustable con los mandos de la jarra térmica.

Tiempo de encendido: esta opción le permite programar el tiempo de encendido de la máquina para que esté listo para su uso ya a la temperatura deseada.

Tipos de café que se pueden dispensar: Tipos de café que se pueden dispensar: Ristretto / Corto, Normal, Largo

La función de café doble permite la entrega de dos espresso con un solo ciclo de infusión.

Descalcificación : La función de descalcificación es esencial para eliminar depósitos de incrustaciones excesivas en el tanque y permitir que el producto funcione perfectamente. La necesidad de realizar esta operación está indicada por el producto mismo.

Café molido: puede usar café molido.

Agua caliente: esta función le permite dispensar agua caliente para preparar té, infusiones y otras bebidas.

2 lámparas halógenas: la presencia de 2 lámparas halógenas dispuestas asimétricamente hace que el espacio interior sea aún más brillante, eliminando las esquinas oscuras.