CMS4101N

Familia	Cafetera
Tipología	Automático
Categoría	Integración, compacta 45 cm

Estética

Estética	Línea	**Serie**	2
Color	Negro	**Tipo de acero**	Cepillado
Acabado	Brillante	**Logo**	Serigrafía

Mandos

Pantalla	Blanco LCD sobre fondo negro (2 líneas)	**Mandos de control**	Línea
Nº de lenguas en display	13	**Iluminación mandos**	Sí
Selección diferentes idiomas	IT, GB, FR, NL, SP, PT, SWE, RU, DE, CZ, DK, GR, PL	**Número de botones**	8
Tipo de controles de ajuste	Mando de control / botones	**Color botones**	Efecto acero
N.º de mandos	2		

Programas/Funciones

Nº de bebidas	4
Función café individual	
Función café doble	
Pre-selección función infusiones	Sí
Cappuccino automático con dispensador leche separado	Sí

Función de agua caliente: para el té u otras bebidas	
Opción café molido	
Intensidad café ajustable	3 niveles
Largo de café regulable	
Espuma para Cappuccino ajustable	
Programación conexión automática	
Aclarado automático	
Descalcificación automática	
Temperatura café variable	2 niveles
Molinillo café ajustable	Sí
Dureza agua	Sí
Indicador falta de agua	Sí
Bloqueo infantil	Sí

Características técnicas

Compartimento café en grano	Sí	**Jarra térmica**	Sí, acero inoxidable 0,5 L con sistema autoclean.
Compartimento café molido	Sí	**Molinillo**	Molinillo cónico de acero inoxidable
Contenedor agua desmontable	Sí	**Presión de la bomba**	15 bar
Contenedor residuos posos café	Si (14 individuales, 7 dobles)	**Capacidad depósito de agua**	1,80 l
Salida café ajustable en altura	Sí	**Capacidad contenedor granos de café**	220 g
Dispensador de vapor para capuchino	Sí	**Tipo de Luz**	LED
Bandeja recogegotas	Sí	**Luces**	2
Jarra para la leche extraible	Sí	**Instalación**	Guías telescópicas con cierre suave.

Conexión eléctrica

Potencia nominal	1350 W	**Frecuencia (Hz)**	50-60 Hz
Corriente	5,6 A	**Longitud del cable de alimentación**	180 cm
Tensión (V)	220-240 V	**Kit enchufe**	Cina

Datos logísticos

Ancho (mm)	595 mm	**Altura (mm)**	455 mm
Profundo (mm)	380 mm		

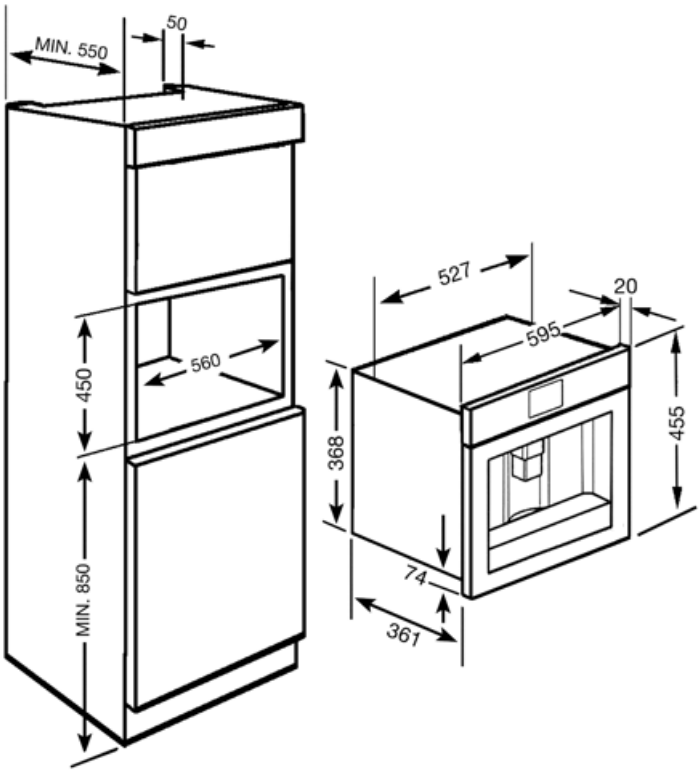
MIN. 550
50
450
560
MIN. 850
527
20
595
368
455
74
361

Accesorios Compatible

KITCABLE90UK

Cable with IEC connector and UK plug

Symbols glossary

Enjuague: Para precalentar el infusor y obtener inmediatamente bebidas calientes.

Dispensador de vapor semiprofesional con sistema de calefacción dedicado. Le permite crear bebidas como chocolate caliente, ponche, bombardino, vino caliente en casa.

Tipos de café que se pueden dispensar: Tipos de café que se pueden dispensar: Ristretto / Corto, Normal, Largo

Granos de café: la máquina utiliza granos de café, con grado de molienda ajustable.

Pantalla LCD: para optimizar el rendimiento y hacer que el uso del aparato sea lo más fácil posible, algunas lavadoras y refrigeradores están equipados con una pantalla LCD que le permite ver el estado operativo del producto.

Café molido: puede usar café molido.

Agua caliente: esta función le permite dispensar agua caliente para preparar té, infusiones y otras bebidas.

2 lámparas halógenas: la presencia de 2 lámparas halógenas dispuestas asimétricamente hace que el espacio interior sea aún más brillante, eliminando las esquinas oscuras.

Jarra térmica de acero inoxidable. Mantiene la leche fresca por más tiempo. Equipado con un sistema de autolimpieza y una perilla para ajustar la cantidad de espuma de leche, se puede lavar en el lavavajillas.

Tiempo de encendido: esta opción le permite programar el tiempo de encendido de la máquina para que esté listo para su uso ya a la temperatura deseada.

Tipos de café que se pueden dispensar: Tipos de café que se pueden dispensar: Ristretto / Corto, Normal, Largo

La función de café doble permite la entrega de dos espresso con un solo ciclo de infusión.

Descalcificación : La función de descalcificación es esencial para eliminar depósitos de incrustaciones excesivas en el tanque y permitir que el producto funcione perfectamente. La necesidad de realizar esta operación está indicada por el producto mismo.

Molinillo de café cónico en acero inoxidable.

45 cm: algunos modelos Smeg, de solo 45 cm de altura, representan la solución capaz de responder a los requisitos funcionales en espacios con altura reducida. Disponibles en varios tipos y con diferentes estéticas, ofrecen más opciones en equipos de cocina.

Mandos retroiluminados: los mandos retroiluminados en diferentes productos constituyen un sistema de seguridad visual, en particular en las placas, porque en ausencia de llama, la luz de los mandos se apaga.

Intensidad de espuma de capuchino ajustable con los mandos de la jarra térmica.