CMS4104B3

Termékcsalád	Beépíthető kávéfőző
Típus	Automatikus
Kategória	45 cm kompakt



Design

Design család	Linea	**Kollekció**	2
Szín	Fekete	**Logo**	Silk screen

Kezelő elemek

Kijelző	4,3'' TFT színes, puha tapintású	**Display languages**	IT, GB, FR, NL, SP, PT, SWE, RU, DE, DK, PL, NO, FI, TR, ET, KK, UK
Kijelzőnyelvek száma	17	**Vezérlés típusa**	Érintőszenzoros vezérlés

Program/Funkciók

Italok száma	
Kávé funkció (szimpla)	
Kávé funkció (dupla)	
Előmelegítő főzőfunkció	Igen
Automatikus cappuccino készítő külön tartály tejhez	Igen
Forróvíz funkció: teához vagy egyéb italokhoz	
Őrölt kávé opció	
Állítható kávéintenzitás	

Változtatható kávéhossz	
Állítható cappuccino hab	
Programozott automatikus bekapcsolás	
Automatikus öblítés	
Automatikus vízkőmentesítés	
Változtatható kávéhőmérséklet	
Állítható kávédaráló	
vízkeménység	Igen
Vízjel hiánya	Igen
Gyerekzár	Igen
Demó üzemmód	Igen

MŰSZAKI JELLEMZŐK



Darált kávé rekesz	Igen
Őröltkávé-rekesz	Igen
Kivehető víztartály	Igen
Használt kávézacc tartó	Igen (14 szimpla, 7 dupla)
Állítható magasságú kávékiöntő	Igen, 85-142 mm
Gőzadagoló	Igen
Csepptálca	Igen
Kivehető tejeskancsó	Igen
Termokancsó	Igen, 0,5 literes rozsdamentes acél autoclean rendszerrel

Csészetartó	Igen, melegített
Fűtési rendszer	Termoblokk + Gőzölő
Daráló	Félprofesszionális rozsdamentes acél kúpos daráló
Szivattyúnyomás	15 bar
Víztartály űrtartalma	2,50 l
Kávédaráló tartály űrtartalma	350 g
Világítás típusa	LED
Jelzőfények	4
Üzembe helyezés	Puha zárású teleszkópos vezetősíneken

Elektromos csatlakozás

Csatlakozódugó	(F;E) Schuko
Névleges teljesítmény	1350 W
Áramerősség	5,6 A
Feszültség (V)	220-240 V
Frekvencia (Hz)	50-60 Hz
Tápkábel hossza	180 cm

Logisztikai információk

Termék szélesség (mm)	595 mm
Mélység (mm)	470 mm
Magasság (mm)	455 mm

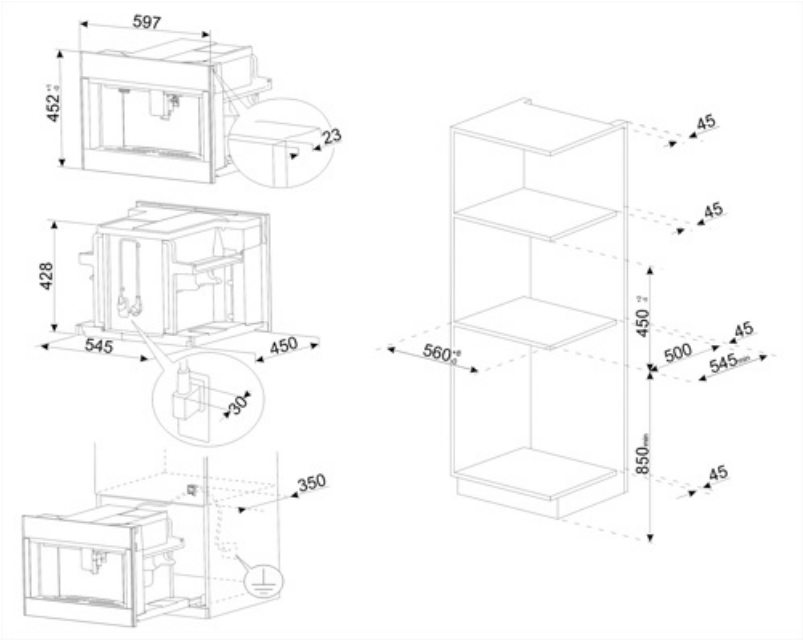
597
452
23
428
545
450
30
350
45
45
450
45
560
500
545
850
45

Compatible Accessories

KITCABLE90UK

Kábel IEC csatlakozóval és UK dugasszal

Symbols glossary



Az öblítés Automatikus öblítés forró vízzel a kávéfőző bekapcsolásakor.



A főzési hőmérséklet 88 és 96°C között van.



Félprofesszionális gőzölő külön fűtőelemmel a gőzkimenet kezelésére. Alkalmas olyan receptekhez, mint a forró csokoládé, puncs, bombardino, vin brulé.



A dupla kávé funkció lehetővé teszi két eszpresszó egyidejű elkészítését egyetlen főzési ciklussal.



Beépített pohármelegítő.



Elülső megközelítés: a gép minden pontját el lehet érni, és az alkatrészeket egy kézzel ki lehet húzni.



Kúpos rozsdamentes acél kávédaráló.



45 cm magas kompakt készülékek – tökéletes megoldás a kis magasságú konyhák funkcionális követelményeinek kielégítésére. Különböző típusokban és stílusokban kapható.



5 fokozatban állítható kávéintenzitás. Ez a funkció bármely kávéfőzési mód esetén lehetővé teszi az őrült babkávé mennyiségének beállítását.



13 fokozatban állítható daráló.



A tejhab állítható a termokancsó gombjával.



Érintésvezérlés: A könnyen kezelhető érintésvezérlés lehetővé teszi a készülék egyetlen érintéssel történő működtetését.



Automatikus bekapcsolás: Lehetőség van a gép automatikus bekapcsolásának beprogramozására, hogy a szükséges időre használatra kész legyen.



Három szinten állítható kávéhőmérséklet, hogy a kávét hőmérséklete az igényeinek megfelelő legyen.



Kávéfajták: A következő kávéfajtákat készítheti el: Ristretto-Corto (kis adag) /Normál (közepes adag) / Lungo (nagy adag)



Kávébab: A kávéfőzőben szemes kávét is használhat, és beállíthatja az őrlés finomságát.



Vízkőmentesítési funkció: Elengedhetetlen a felesleges vízkőlerakódások eltávolításához a tartályban, és lehetővé teszi a termék megfelelő működését. A művelet elvégzésének szükségességét maga a termék jelzi.



A tejhab hőmérséklete 60 °C.



Őrölt kávé: A kávéfőzőben őrölt kávét vagy kávébabot használhat, az őrlés durvaságának beállítására van lehetőség.



Forró víz A kávéfőző forró vizet tud készíteni teához vagy más forró italokhoz



Öt szinten állítható kávéhossz: eszpresszó, normál, hosszú, extra hosszú és Americano.



A gép különböző italokat készít: eszpresszó, kávé, hosszú, 2 x eszpresszó, espresso macchiato, americano, cappuccino, cappuccino mix, caffelatte, latte macchiato, forró tej, flat white, forró víz.



Rozsdamentes acél hőszigetelt kancsó. Garantálja, hogy a tej hosszabb ideig friss marad. Automatikus tisztítórendszerrel és a tejhab beállítására szolgáló gombbal felszerelve, mosogatógépben mosható.