CMS4104B3

Familie	Inbouw koffiemachine
Type	Automatisch
Categorie	45 cm compact



Design

Esthetiek	Linea	**Serie**	2
Kleur	Zwart	**Logo**	Geëtst

Bediening

Display	4,3'' TFT colour soft touch	**Weergave taal**	IT, GB, FR, NL, SP, PT, SWE, RU, DE, DK, PL, NO, FI, TR, ET, KK, UK
Aantal weergaven talen	17	**Type bediening**	Touch control

Program / Functions

Soorten dranken	
Koffiefunctie (één kopje)	
Koffiefunctie (twee kopjes)	
Infusiefunctie vóór het verwarmen	Ja
Automatische cappuccino functie met uitneembaar melkreservoir	Ja
Heet water functie (voor bijv. thee)	
Gemalen bonen functie	
Instelbare koffie-intensiteit	

Instelbare waterhoeveelheid	
Intensiteit cappuccinoschuim	
Automatische inschakeling programmeerbaar	
Automatisch spoelen	
Automatisch ontkalken	
Instelbare koffietemperatuur	
Instelbare roestvrijstalen koffiemaler	
Waterhardheid	Ja
Geen-water-signaal	Ja
Kinderbeveiliging	Ja
Demo stand	Ja

Technische specificaties



Bonen reservoir	Ja	**Kopjes houder**	Ja, verwarmd
Gemalen koffiereservoir	Ja	**Verwarmsysteem**	Thermoblock + stomer
Uitneembaar waterreservoir	Ja	**Koffie maler**	Semiprofessionele roestvrijstalen conische maalschijf
Afvalcontainer voor gebruikte koffie	Ja (14 enkele koffies, 7 dubbele koffies)	**Pompdruksysteem**	15 bar
Koffietuit met hoogteverstelling	Ja, 85-142 mm	**Inhoud waterreservoir**	2,50 l
		Koffiebonen reservoir	350 g
Stoom dispenser	Ja	**Soort verlichting**	Led
Opvangschaal	Ja	**Verlichting**	4
Uitneembare melkkan	Ja	**Installatie**	Op telescopische geleiders met soft close
Thermokan	Ja, RVS 0,5 L met autoclean systeem		

Elektrische aansluiting

Stekker	(F;E) Schuko	**Spanning (V)**	220-240 V
Aansluitwaarde	1350 W	**Frequentie**	50-60 Hz
Stroom	5,6 A	**Lengte voedingskabel**	180 cm

Logistieke informatie

Breedte product	595 mm	**Hoogte product**	455 mm
Diepte product	470 mm		

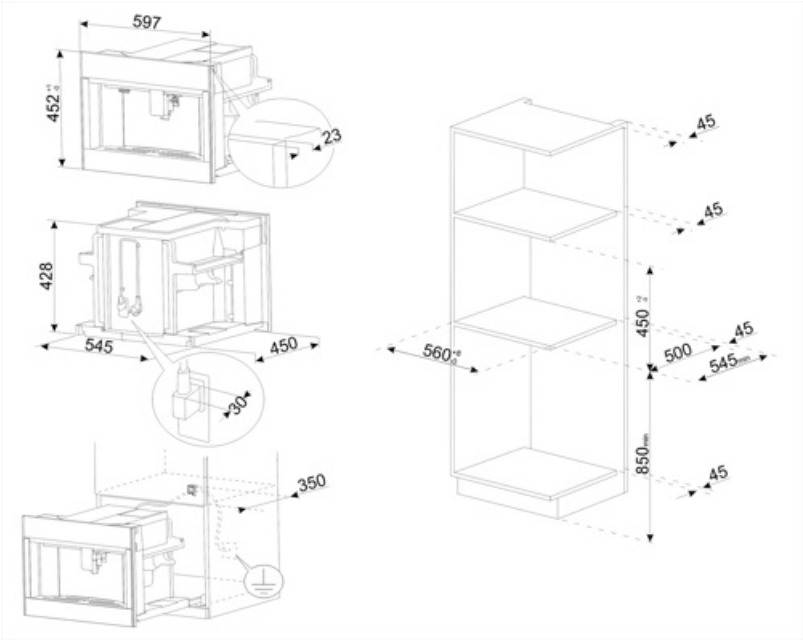
597
452
23
428
545
450
30
350
45
45
450
45
560
500
545
850
45

Compatibele Accessoires

KITCABLE90UK

Cable with IEC connector and UK plug

Symbols glossary



Spoelen: er is een automatische spoeling met heet water wanneer de koffiemachine is ingeschakeld



Brewing temperature between 88 and 96°C.



Semiprofessional steamer with a dedicated heating element to manage the steam outlet. Suitable for recipes such as hot chocolate, punch, bombardino, vin brulé.



The double coffee function makes possible to prepare two espresso at the same time with just one infusion cycle.



Integrated cup warmer.



Frontal approach: it possible to reach every point in the machine and extract any components with a single hand use.



Conical stainless steel coffee grinder.



Compact appliances with a height of 45 cm - perfect solution to meet the functional requirements of kitchen sets of small height. Available in several types and in different styles.



5 levels adjustable coffee intensity. This function makes possible to adjust the quantity of beans grounded in any infusion cycle.



13 levels adjustable grinder.



The milk floth is adjustable through the thermal carafe knob.



Touch control: dankzij de gebruiksvriendelijke Touch control kan het apparaat met één druk op de knop worden geprogrammeerd.



Automatische inschakeling: Het is mogelijk om de automatische inschakeling van de machine te programmeren om deze op de gewenste tijd gebruiksklaar te maken



Three levels adjustable coffee temperature to taste the coffee on the temperature desired.



Types of coffee: You can prepare the following types of coffee: Ristretto-Corto (small portion) /Normale (medium portion) / Lungo (large portion).



Coffee beans: You can use coffee beans in the coffee machine with the possibility to adjust the coarseness of grind.



Ontkalkingsfunctie: Is essentieel om overtollige kalksteenafzetting in de tank te verwijderen en de goede werking van het product mogelijk te maken. De noodzaak om deze handeling uit te voeren, wordt door het product zelf aangegeven.



Milk froth temperature 60°C.



Ground coffee: You can use ground coffee or coffee beans in the coffee machine with the possibility to adjust the coarseness of grind.



Hot water: Coffee machine can make hot water for tea or other hot drinks



Five levels adjustable coffee length: espresso, normal, long, extra long and Americano.



The machine guarantees to create different drinks: espresso, coffee, long, 2 x espresso, espresso macchiato, americano, cappuccino, cappuccino mix, caffelatte, latte macchiato, hot milk, flat white, hot water.



Stainless steel thermal carafe. It guarantees to maintain longer the milk fresh. Fitted with an auto-clean system and a knob to adjust the milk froth, it can be washed in the dishwasher.