CMS4104B3

Сімейство продуктів	Кавамашини
Тип продукту	Автоматична
Категорія	Компактный прибор, 45 см



Естетика

Естетика	Linea	**Серія**	2
Колір	Чорний	**Логотип**	Серіографія

Управління

Дисплей	Многоязычный цветной жидкокристаллический дисплей с активной матрицей (в том числе русский язык)	**Мови на дисплеї**	IT, GB, FR, NL, SP, PT, SWE, RU, DE, DK, PL, NO, FI, TR, ET, KK, UK
		Тип управління	Сенсорне управління
Кількість мов на дисплеї	17		

Программы/ функции

Количество напитков	
Функція одночної кави	
Функція подвійної кави	
Попереднє розігрівання	Так
Автоматичне приготування капучіно з окремою ємністю для молока	Так
Гаряча вода для чаю та інших напоїв	
Опція Мелена кава	

Регулювання міцності кави	
Регулювання кількості води на чашку	
Регулювання молочної піни для капучіно	
Програмоване автоматичне включення	
Автоматичне промивання	
Автоматичне очищення від накипу	
Регулювання температури кави	
Регулювання помелу кави	
Жорсткість води	Так
Попередження про низький рівень води	Так
Захисне блокування	Так
Режим шоуруму	Так

Технічні характеристики



Ємність для кави в зернах	Так
Ємність для меленої кави	Так
Знімний контейнер для води	Так
Контейнер для кавової гущі	Так (14 чашок кави, або 7 подвійних чашок кави)
Регульований по висоті дозатор кави	Да, 85 - 142 мм
Подання пари для приготування капучіно	Так
Піддон для збирання крапель	Так
Знімний резервуар для молока	Так
Термический кувшин	Да

Держатель чашек	Да, с подогревом
Система нагрівання	Термоблок + Парогенератор
Кофемашины	Коническая кофемолка из нержавеющей стали
Тиск помпи	15 bar
Ємність для води	2,50 л
Резервуар для зерен кави	350 г
Тип ламп підсвічування	LED
Лампи підсвічування	4
Встановлення	Телескопические направляющие с плавным закрыванием

Електричне підключення

Тип електричної вилки	Европейская вилка для переменного тока
Номінальна потужність (кВт)	1350 Вт
Сила струму (А)	5,6 А

Напруга (В)	220-240 В
Частота струму (Гц)	50-60 Гц
Довжина електричного кабелю	180 см

Логістична інформація

Довжина (мм)	595 мм
Висота (мм)	455 мм

Глибина виробу (мм) 470 мм

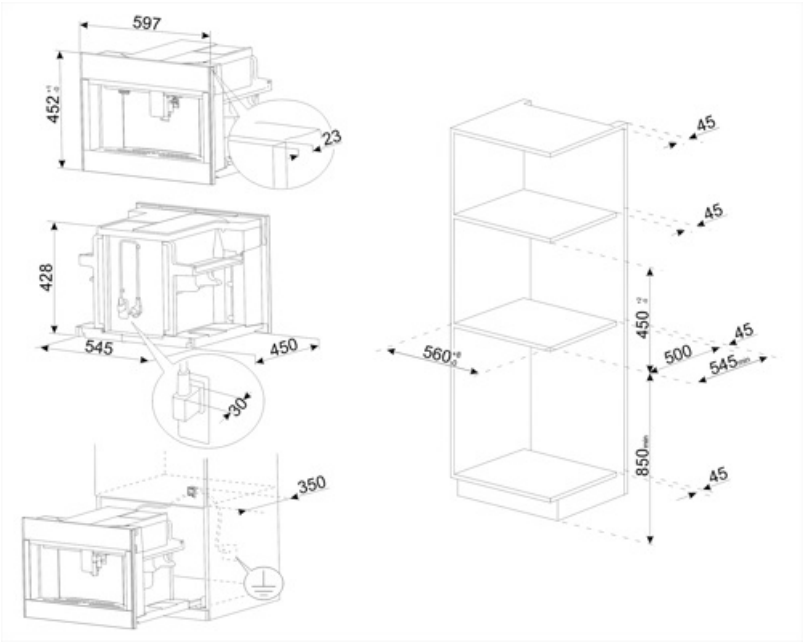

Compatible Accessories

KITCABLE90UK

Кабель с вилкой IEC и вилкой UK

Symbols glossary



Ополаскивание: происходит автоматическое ополаскивание горячей водой при включении кофемашины.



Температура заваривания от 88 до 96°C.



Полупрофессиональный парогенератор со специальным нагревательным элементом для управления выходом пара. Подходит для таких рецептов, как горячий шоколад, пунш, бомбардино, глинтвейн.



Функция двойной кофе позволяет приготовить два эспрессо одновременно всего за один цикл заваривания.



Встроенный подогреватель чашей



Фронтальный подход: можно добраться до любой точки машины и извлечь любые компоненты одной рукой.



Коническая кофемолка из нержавеющей стали.



Компактные приборы высотой 45 см - идеальное решение для удовлетворения функциональных требований кухонных гарнитуров небольшой высоты. Доступный в нескольких типах и в различных стилях.



5 уровней регулируемой крепости кофе. Эта функция позволяет регулировать количество молотых зерен в любом цикле заваривания.



13 степеней помола



Молочная пена регулируется с помощью ручки термического кувшина.



Автоматическое включение: можно запрограммировать автоматическое включение машины, чтобы она была готова к использованию к требуемому времени.



Три уровня регулируемой температуры кофе позволяют приготовить кофе нужной температуры.



Типы кофе: Вы можете приготовить следующие виды кофе: ристретто-корто (маленькая порция) / нормале (средняя порция) / лунго (большая порция).



Кофе в зернах: вы можете использовать кофейные зерна в кофемашине с возможностью регулировки степени помола.



Функция удаления накипи: необходима для удаления излишков известняка в резервуаре и обеспечения правильной работы продукта. О необходимости выполнения этой операции сообщит сам продукт.



Температура молочной пены 60°C.



Молотый кофе: вы можете использовать молотый кофе или кофейные зерна в кофемашине с возможностью регулировки степени помола.



Горячая вода: кофеварка может приготовить горячую воду для чая или других горячих напитков.



Пять уровней количества кофе: эспрессо, нормальный, лунго, двойной лунго и американо.



Машина гарантує приготування різних напоїв: еспресо, кава, лонг, 2 x еспресо, еспресо маккіато, американо, капучино, капучино мікс, латте, латте маккіато, гаряче молоко, лате білий, гаряча вода.



Термо графин из нержавеющей стали гарантирует сохранение свежести молока дольше. Оснащен системой автоматической очистки и ручкой для регулировки молочной пены, его можно мыть в посудомоечной машине.



Простое в использовании сенсорное управление позволяет программировать прибор одним нажатием кнопки.