CMS4104G

Familia	Cafetera
Tipología	Automático
Categoría	45 cm compact

Estética

Estética	Línea	**Serie**	2
Color	Neptune Grey	**Tipo de acero**	Cepillado
Acabado	Mate	**Logo**	Serigrafía

Mandos

Display	4,3'' TFT colour soft touch	**Selección diferentes idiomas**	IT, GB, FR, NL, SP, PT, SWE, RU, DE, DK, PL, NO, FI, TR, ET, KK, UK
Nº de lenguas en display	17	**Tipo de controles de ajuste**	Control táctil

Programas/Funciones

Nº de bebidas	
Función café individual	
Función café doble	
Pre-selección función infusiones	Si
Cappuccino automático con dispensador leche separado	Si
Función de agua caliente: para el té u otras bebidas	
Opción café molido	

Intensidad café ajustable	
Largo de café regulable	
Espuma para Cappuccino ajustable	
Programación conexión automática	
Aclarado automático	
Descalcificación automática	
Temperatura café variable	
Molinillo café ajustable	
Dureza agua	Si
Indicador falta de agua	Si
Bloqueo infantil	Si
Sistema demo	Si

Características técnicas

Compartimento café en grano	Si
Compartimento café molido	Si
Contenedor agua desmontable	Si
Contenedor residuos posos café	Si (14 individuales, 7 dobles)
Salida café ajustable en altura	Yes, 85-142 mm
Dispensador de vapor para capuchino	Si
Bandeja goteo	Si
Jarra para la leche extraible	Si
Jarra térmica	Sí, acero inoxidable 0,5 L con sistema autoclean.
Calienta vasos	Si, calentado
Sistema de calentamiento	Thermoblock + Steamer
Molinillo	Molinillo cónico de acero inoxidable
Presión de la bomba	15 bar
Capacidad depósito de agua	2.40 l
Capacidad contenedor granos de café	350 g
Tipo de luz	Led
Luces	4
Instalación	Guías telescópicas con cierre suave.

Conexión eléctrica

Potencia nominal	1350 W
Corriente	5,6 A
Tensión (V)	220-240 V
Frecuencia (Hz)	50-60 Hz
Longitud cable de alimentación	180 cm

Datos logísticos

Ancho (mm)	595 mm
Profundo (mm)	470 mm
Altura (mm)	455 mm

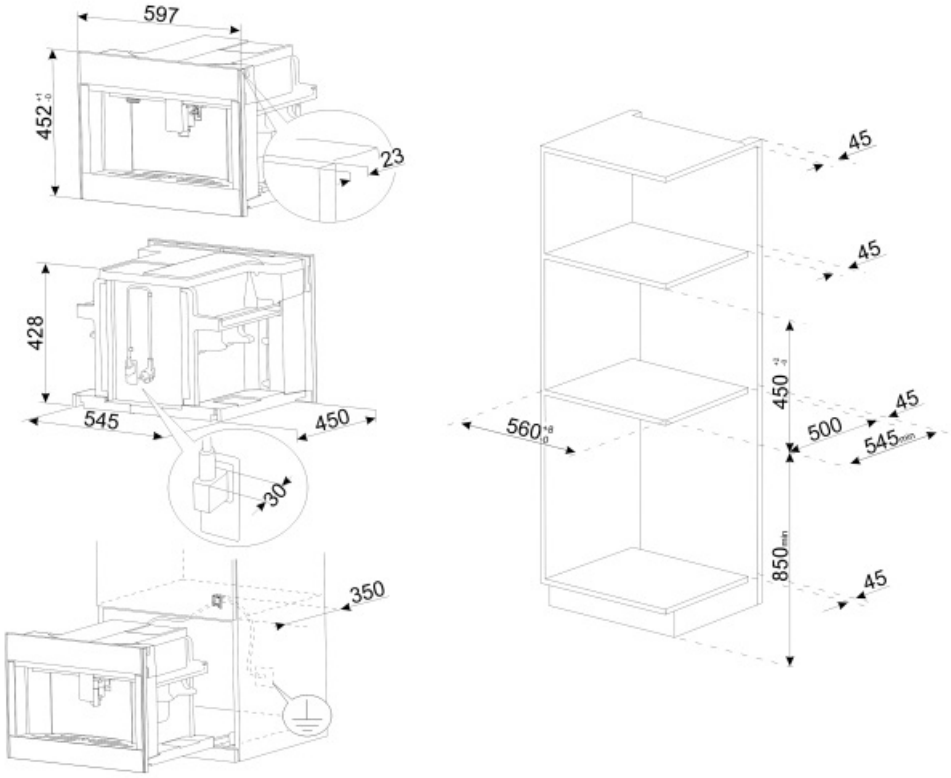
597
452
23
428
545
450
30
350
45
45
450
45
500
545min
560
850min
45

Not included accessories

KITCABLE90UK

Cable with IEC connector and UK plug

Symbols glossary (TT)

Enjuague: Para precalentar el infusor y obtener inmediatamente bebidas calientes.

Temperatura del café ajustable a tres niveles para disfrutar del café a la temperatura deseada.

Tipos de café que se pueden dispensar: Tipos de café que se pueden dispensar: Ristretto / Corto, Normal, Largo

Granos de café: la máquina utiliza granos de café, con grado de molienda ajustable.

Descalcificación : La función de descalcificación es esencial para eliminar depósitos de incrustaciones excesivas en el tanque y permitir que el producto funcione perfectamente. La necesidad de realizar esta operación está indicada por el producto mismo.

Café molido: puede usar café molido.

Agua caliente: esta función le permite dispensar agua caliente para preparar té, infusiones y otras bebidas.

Largo del café ajustable a 5 niveles: expreso, normal, largo, extra largo y americano.

La máquina le permite crear 13 bebidas diferentes: espresso, café solo, café largo, café doble, macchiato, americano, capuchino, mezcla de capuchino, café con leche, café con leche macchiato, leche caliente, blanco plano, agua caliente para té y otras bebidas.

Jarra térmica de acero inoxidable. Mantiene la leche fresca por más tiempo. Equipado con un sistema de autolimpieza y una perilla para ajustar la cantidad de espuma de leche, se puede lavar en el lavavajillas.

Tiempo de encendido: esta opción le permite programar el tiempo de encendido de la máquina para que esté listo para su uso ya a la temperatura deseada.

Dispensador de vapor semiprofesional con sistema de calefacción dedicado. Le permite crear bebidas como chocolate caliente, ponche, bombardino, vino caliente en casa.

La función de café doble permite la entrega de dos espresso con un solo ciclo de infusión.

Reposa tazas integrado en la máquina y calentado.

Molinillo de café cónico en acero inoxidable.

45 cm: algunos modelos Smeg, de solo 45 cm de altura, representan la solución capaz de responder a los requisitos funcionales en espacios con altura reducida. Disponibles en varios tipos y con diferentes estéticas, ofrecen más opciones en equipos de cocina.

Intensidad del café ajustable a 5 niveles. Esta función le permite cambiar la cantidad de granos molidos para cada ciclo de infusión.

Molinillo de café ajustable a 13 niveles.

Intensidad de espuma de capuchino ajustable con los mandos de la jarra térmica.

Mandos Touch Control: presentes en algunos modelos de hornos, placas, campanas y lavavajillas, activan la función con un simple toque.