CMS4104G

Família	Máquina de café
Tipo	Automática
Categoria	Compacta 45 cm



Design

Design	Linea	**Design**	2
Cor	Neptune Grey	**Tipo de aço inox**	Escovado
Acabamentos	Mate	**Logótipo**	Logótipo serigrafado

Comandos

Display	TFT 4,3'' soft touch e a cores	**Idiomas disponíveis no display**	IT, GB, FR, NL, SP, PT, SWE, RU, DE, DK, PL, NO, FI, TR, ET, KK, UK
Número de idiomas disponíveis	17	**Comandos**	Comandos Touch Control

Programa/ Funções

N° de bebidas	
Função 1 café normal	
Função café duplo	
Função de pré aquecimento	Sim
Função automática para Cappuccino	Sim
Função água quente para chás e outras bebidas	
Opção de café moído	
Intensidade do café regulável	

Definição da altura do café	
Espuma do cappuccino regulável	
Programação para ligar em horário pré-definido	
Lavagem automática	
Descalcificação automática	
Temperatura do café regulável	
Moinho do café regulável	
Programação da dureza da água	Sim
Aviso de falta de água no depósito	Sim
Bloqueio de comandos para proteção de crianças	Sim
Modo demonstração	Sim

Especificações técnicas



Depósito para café em grão	Sim
Depósito para café moído	Sim
Depósito da água removível	Sim
Depósito de borras do café removível	Para 14 cafés (7 duplos)
Dispensador de café ajustável para chávena longa ou curta	Sim, 85-142 mm
Dispensador de vapor para cappuccino	Sim
Tabuleiro de recolha de gotas	Sim
Jarro para o leite removível	Sim
Garrafa térmica	Sim, 0,5 L, em aço inox com sistema autolimpeza

Prateleiras para chávenas	Sim, aquecidas
Sistema de aquecimento	Termobloco + Vapor
Moinho	Semiprofissional, cónico e em aço inox
Pressão da bomba de água	15 bar
Capacidade do depósito de água	2,50 l
Capacidade do depósito do grão	350 g
Tipo de iluminação	LEDs
Iluminação	4
Instalação	Guias telescópicas soft close

Ligação elétrica

Ficha elétrica	(F;E) Schuko
Potência elétrica nominal	1350 W
Corrente (Amperes)	5,6 A
Tensão (Volts)	220-240 V
Frequência (Hz)	50-60 Hz
Comprimento do cabo de alimentação	180 cm

Dados de logística

Largura	595 mm
Altura	455 mm

Profundidade (mm) 470 mm

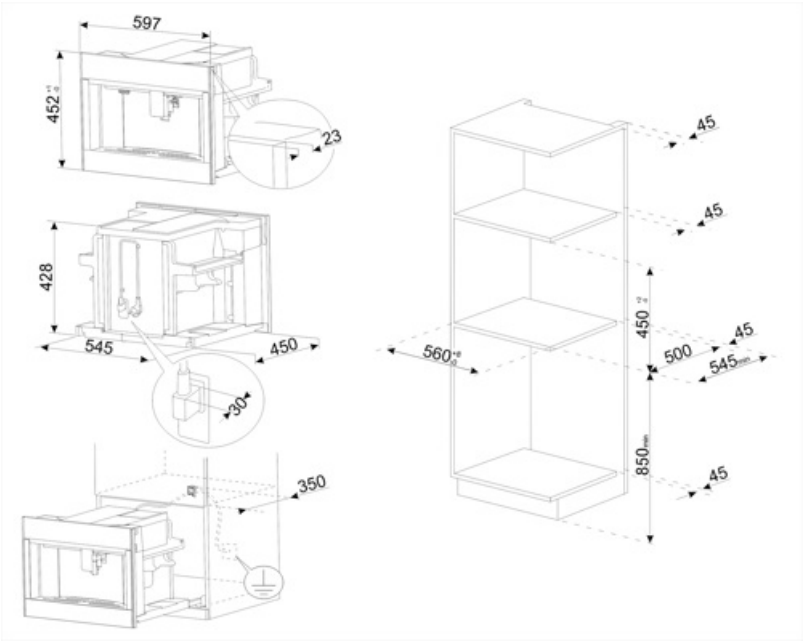

Acessórios Compatíveis

KITCABLE90UK

Symbols glossary



Enxaguamento automático com água quente quando a máquina de café está ligada.



Temperatura do café entre os 88°C e os 96°C



Vapor semiprofissional em que o aquecimento da água se dá através de uma resistência dedicada. Permite maior controlo da intensidade do vapor.



Possibilidade de tirar 2 expressos ao mesmo tempo.



Tabuleiro para aquecer as chávenas.



Acesso frontal: é possível alcançar todos os pontos da máquina e extrair qualquer componente com a mão.



Moinho de café cónico em aço inoxidável



Altura do eletrodoméstico.



Intensidade de café ajustável em 5 níveis: esta função permite ajustar a quantidade de grãos moídos em qualquer ciclo de infusão.



Moagem ajustável a 13 níveis



A espuma de leite é ajustável através do botão da garrafa térmica.



Comandos Touch Control: os comandos podem trabalhar por pressão de um display táctil.



Ligação automática: é possível programar a máquina para se ligar numa determinada hora.



Temperatura do café regulável até 3 temperaturas.



Tipos de café a servir: curto, normal, longo.



Grão de café: pode utilizar grão de café com a possibilidade de ajustar o nível de moagem.



Descalcificação: a função de descalcificação é indispensável para remover o calcário acumulado no forno, de modo a permitir o uso correto da sua função a vapor. O próprio forno sinaliza quando há necessidade de executar esta tarefa.



Temperatura da espuma de leite a 60°C



Café moído: a função permite usar café moído, especialmente para facilitar a preparação do descafeinado.



Água quente: esta função permite fornecer água quente para chá, infusões e outras bebidas quentes.



Comprimento ajustável do café em cinco níveis: expresso, normal, longo, extra longo e americano.



A máquina garante a criação de diferentes bebidas: café expresso, café longo, 2 cafés expresso, macchiato de café expresso, americano, cappuccino, caffelatte, macchiato de café com leite, leite quente, e água quente.



Garrafa térmica em aço inoxidável: garante manutenção de leite fresco durante mais tempo. Equipada com um sistema de limpeza automática e um botão para ajustar a espuma do leite, pode ser lavada na máquina de lavar louça.