CMS4303X

Famille	Machine à café
Type	Automatique
Catégorie	45 cm compact



Esthétique

Esthétique	Classica	**Type d'inox**	Brossé
Couleur	Inox	**Type de verre**	Noir Eclipse
Finition	Anti-trace	**Logo**	Embouti

Commandes

Afficheur	TFT en couleur tactile	**Nombre de manettes**	2
Nombre de langues disponible sur l'afficheur	17	**Manettes de commande**	Classica
		Couleur des manettes	Effet inox
Langues disponibles sur afficheur	IT, GB, FR, NL, SP, PT, SWE, RU, DE, DK, PL, NO, FI, TR, ET, KK, UK		
Type de commandes	Commandes tactiles		

Programmes / Fonctions

Nombre boissons	
Fonction café simple	
Fonction café double	
Fonction pré-chauffage infuseur	oui
Fonction automatique Cappuccino	oui
Fonction eau chaude pour thé ou boissons chaudes	

Option café moulu	
Intensité du café réglable	
Longueur du café réglable	
Intensité de la mousse du cappuccino réglable	
Programmation de l'allumage automatique	
Rinçage automatique	
Détartrage automatique	
Température du café réglable	
Moulin à café réglable	
Dureté de l'eau programmable	oui
Indicateur absence d'eau	oui
Sécurité enfants, verrouillage porte	oui
Mode Démo	oui

Technologie



Réservoir à café en grains	oui
Réservoir à café moulu	oui
Réservoir d'eau amovible	oui
Bac pour marc de café amovible	Oui (14 simple, 7 double)
Percolateur réglable en hauteur	Oui, 85-142 mm
Buse à vapeur	oui
Bac de récupération	oui
Carafe à lait amovible	oui
Carafe thermique	Oui
Repose tasses	Oui, chauffé

Système de réchauffage	Thermoblock + Boiler
Moulin à café	Conique en inox
Pression de la pompe	15 bar
Capacité du réservoir d'eau	2,50 l
Capacité du réservoir à café en grains	350 g
Type de lumière	LED
Lumières	4
Installation	Sur rails télescopiques avec fermeture douce
Approche frontal	oui

Raccordement électrique

Type de prise	(F;E) Schuko
Puissance nominale	1350 W
Intensité	5,6 A

Tension	220-240 V
Fréquence	50-60 Hz
Longueur du câble d'alimentation	180 cm

Informations logistiques

Largeur du produit	595 mm
Profondeur du produit	470 mm

Hauteur du produit	455 mm

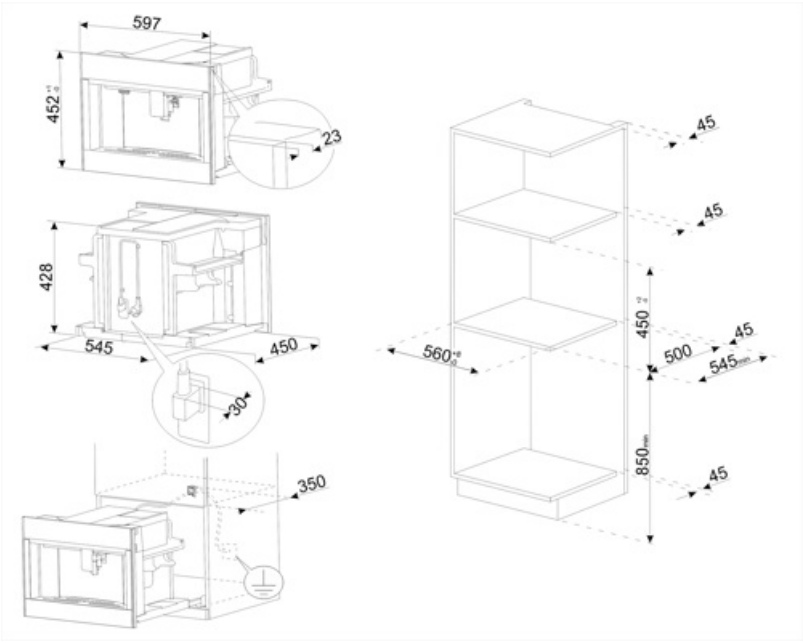
597
452
23
428
545
450
30
350
45
45
450
45
560
500
545
850
45

Accessoires Compatibles

KITCABLE90UK

Câble avec connecteur IEC et prise UK

Symbols glossary



Rinçage : Pour préchauffer l'infuseur et obtenir des boissons chaudes immédiatement.



Température d'infusion entre 88 et 96°C.



Buse à vapeur semi-professionnel avec système de chauffage dédié. Permet de créer à la maison des boissons telles que chocolat chaud, punch, bombardino, vin chaud.



La fonction café double vous permet de préparer deux cafés simultanément.



Repose tasses intégré dans la machine et chauffé.



Anti-traces : Le traitement spécial auquel est soumis l'acier inox empêche la formation d'halos et d'empreintes digitales sur la surface et contribue à améliorer sa luminosité.



Température de la mousse de lait à 60 °C.



Café moulu : Vous pouvez utiliser du café moulu.



Eau chaude : Cette fonction vous permet de fournir de l'eau chaude pour préparer du thé, des tisanes et d'autres boissons.



Longueur du café réglable à 5 niveaux : expresso, normal, long, extra long et américain.



La machine vous permet de créer plein de boissons différentes : expresso, café simple, café long, café double, macchiato, américain, cappuccino, latte macchiato, latte chaud, flat white, eau chaude pour thé et autres boissons.



Heure de mise sous tension : Cette option vous permet de programmer l'heure de mise sous tension de la machine, de sorte qu'elle soit prête à l'emploi déjà à la température souhaitée et au moment souhaité.



Température du café réglable sur trois niveaux pour déguster le café à la température désirée.



Types de café pouvant être préparés : Ristretto/Court, Normal, Long



Grains de café : La machine utilise du café en grains, avec un degré de mouture réglable.



Détartrage : La fonction de détartrage est essentielle pour éliminer les dépôts excessifs dans le réservoir et permettre au produit de fonctionner parfaitement. La nécessité d'effectuer cette opération est indiquée par le produit lui-même.



Approche frontale : vous pouvez atteindre n'importe quel point de la machine et extraire n'importe quel composant avec une seule main.



Moulin à café conique en acier inox.



45 cm : Les fours compacts, d'une hauteur de seulement 40 cm, sont la solution capable de répondre aux exigences fonctionnelles dans des espaces à hauteur réduite. Disponibles en plusieurs types et avec différentes esthétiques, ils offrent plus d'options dans l'équipement de la cuisine.



Intensité du café réglable sur 5 niveaux. Cette fonction permet de modifier la quantité de grains moulus pour chaque cycle de préparation du café.



Moulin à café réglable sur 13 niveaux.



L'intensité de la mousse du cappuccino peut être réglée à l'aide de la manette de la carafe thermique.



Carafe thermique en acier inox. Vous permet de garder votre lait frais plus longtemps. Dotée d'un système autonettoyant et d'un bouton permettant de régler la quantité de mousse de lait, elle peut être lavée au lave-vaisselle.



Commandes sensitives : Les commandes tactiles faciles à utiliser permettent de programmer l'appareil par simple pression sur un bouton.