CMS4604NR

45 cm

משפחת מוצרים	מכונת קפה
סוג	אוטומטית
קטגוריה	ס"מ קומפקטי 45



אסתטיקה

סדרה עיצובית	Dolce Stil Novo	**גימור רכיבים**	נחושת
צבע	שחור	**סוג זכוכית**	ליקוי
גימור	מבריק	**Logo**	Applied

למשפחת תנורים

צג	4.3 אינץ' צבעוני מגע רך TFT	**Display languages**	IT, GB, FR, NL, SP, PT, SWE, RU, DE, DK, PL, NO, FI, TR, ET, KK, UK
מס' שפות תצוגה	17	**סוג הגדרת בקרות**	שליטה במגע

תוכנית / פונקציות

מס' משקאות	
פונקציית קפה (יחיד)	
פונקציית קפה (כפול)	
פונקציית אינפיוזר קדם חימום	כן
מכונת קפוצ'ינו אוטומטית עם מכל נפרד לחלב	כן
פונקציית מים חמים: לתה או משקאות אחרים	
אפשרות קפה טחון	
עוצמת קפה מתכוונת	

אורך קפה משתנה	
קצף קפוצ'ינו מתכוונן	
הדלקה אוטומטית מתוכנתת	
שטיפה אוטומטית	
הסרת אבנית אוטומטית	
טמפרטורת קפה משתנה	
מטחנת קפה מתכוונת	
קשיות מים	כן
היעדר אות מים	כן
נעילת ילדים	כן
מצב הדגמה	כן

מאפיינים טכניים



תא לגרגירי קפה	כן
תא קפה טחון	כן
מכל מים נתיק	כן
מכל פסולת לקפה משומש	כן (14 יחידים, 7 כפולים)
פיית קפה עם כוונון גובה	כן, 85-142 מ"מ
מתקן קיטור	כן
מגש עודפים	כן
קנקן חלב נתיק	כן
קרף תרמי	כן, נירוסטה 0.5 ליטר עם מערכת ניקוי אוטומטית

מחזיק ספלים	כן, מחומם
מערכת חום	תרמובלוק + סיר אידוי
מטחנה	מטחנה קונית נירוסטה מקצועית למחצה
לחץ משאבה	15 bar
קיבולת מכל מים	2,50 l
קיבולת מכל גרגירי קפה	350 g
סוג נורה	LED
נורות	4
התקנה	מסילות טלסקופיות עם סגירה רכה

חיבור חשמלי

תקע	לא
הספק נקוב	1350 W
זרם	5,6 A
מתח (וולט)	220-240 V
תדר (Hz)	50-60 Hz
אורך כבל חשמל	180 cm

מידע לוגיסטי

רוחב (מ"מ)	595 mm
עומק (מ"מ)	470 mm
גובה (מ"מ)	455 mm

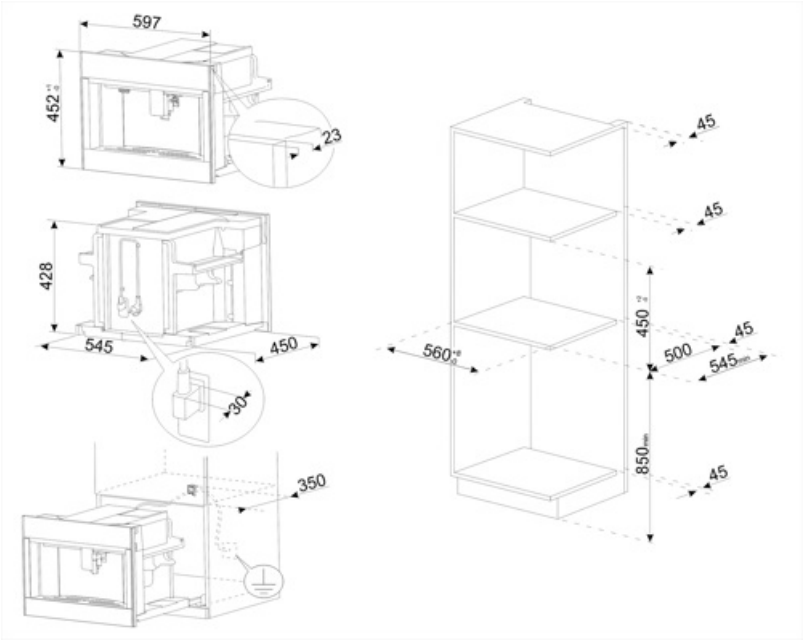
597
452
23
428
545
450
30
350
45
45
450
45
560
500
545
850
45

Compatible Accessories

KITCABLE90UK

כבל עם מחבר IEC בריטי ותקע

Symbols glossary



שטיפה: כשכונת הקפה דולקת, מתרחשת שטיפה אוטומטית במים חמים.



טמפרטורת הכנה בין 88 ו-96°C.



סיר אידוי מקצועי למחצה עם גוף חימום ייעודי לניהול פליטת הקיטור. מתאים למתכונים כגון שוקו חם, פונץ', בומברדינו, יין חם.



פונקציית הקפה הכפול מאפשרת להכין שני אספרסו בו-זמנית במחזור מזיגה אחד.



מחמם ספלים משולב.



גישה מהחזית: אפשר להגיע לכל נקודה במכשיר ולהוציא רכיבים ביד.



מטחנת קפה קונית מנירוסטה.



מכשירי חשמל ביתיים קטנים שגובהם 45 ס"מ - הפתרון המושלם למילוי הצרכים של מטבחים נמוכים. זמינים במספר סוגים ובסגנונות שונים.



עוצמת קפה מתכווננת ב-5 רמות. פונקציה זו מאפשרת לכוונן את כמות הפולים לטחינה בכל מחזור מילוי.



מטחנה מתכווננת עם 13 רמות.



מקצף החלב ניתן לכוונון באמצעות כפתור הקרף התרמי.



בקרות במגע: בקרות מגע קלות לשימוש מאשרות לתכנת את המכשיר בנגיעה בלחצן.



הדלקה אוטומטית: אפשר לתכנת הדלקה אוטומטית של המכונה כדי שתהיה מוכנה לשימוש בשעה הרצויה.



טמפרטורת קפה מתכווננת לשלוש רמות כדי לטעום את הקפה בטמפרטורה הרצויה.



סוגי קפה: ניתן להכין את הסוגים האלה של קפה: ריסטרטו-קורטו (מנה קטנה)/נורמלי (מנה בינונית)/לונגדו ((מנה ארוכה



פולי קפה: ניתן להשתמש בפולי קפה במכונת הקפה עם אפשרות לכוונון הגסות של הטחינה.



פונקציית הסרת אבנית: חיוני להסיר משקעים עודפים של אבנית במכל ולאפשר פעולה תקינה של המוצר. המוצר מודיע מתי יש לבצע את הפעולה הזו.



טמפרטורה להקצפת חלב 60°C.



קפה טחון: ניתן להשתמש בקפה טחון במכונת הקפה עם אפשרות לכוונון הגסות של הטחינה.



מים חמים: מכונת הקפה יכולה להרתיח מים לתה או למשקאות חמים אחרים



חמש רמות מתכווננות של אורך הקפה: אספרסו, רגיל, ארוך, ארוך במיוחד ואמריקנו.



המכונה מאפשרת ליצור משקאות שונים: אספרסו, קפה, ארוך, אספרסו כפול, אספרסו מקיאטו, אמריקנו, קפוצ'ינו, קפוצ'ינו מיקס, קפה לאטה, לאטה מקיאטו, חלב חם, לבן שטוח, מים חמים.



קרף תרמי מנירוסטה. שומר על טריות החלב לזמן רב יותר. מצויד במערכת לניקוי עצמי וכפתור לכוונון הקצפת החלב וניתן לשטוף אותו במדיח הכלים.