CMS4604NR

Семейство продуктов	Автоматическая кофемашина
Тип	Автоматическая
Категория	Компактный прибор, 45 см



Эстетика

Эстетика	"Сладостный новый стиль" (Dolce Stil Novo)	**Фурнитура**	Медный
Цвет	Черный	**Тип стекла**	Инверсионное
Отделка	Глянцевый	**Логотип**	Накладной

Управление

Дисплей	Многоязычный цветной жидкокристаллический дисплей с активной матрицей (в том числе русский язык)	**Языки на дисплее**	IT, GB, FR, NL, SP, PT, SWE, RU, DE, DK, PL, NO, FI, TR, ET, KK, UK
Количество языков на дисплее	17	**Тип управления**	Сенсорное управление

Программы/ функции

Количество напитков	
Один кофе	
Двойной кофе	
Предварительный разогрев	Да
Автоматическое приготовление капучино	Да
Подача горячей воды для чая и других напитков	

Использование молотого кофе	
Регулировка крепости кофе	
Регулировка количества воды на чашку	
Регулировка молочной пены для капучино	
Программируемое автоматическое включение	
Автоматическое споласкивание	
Автоматическая очистка от накипи	
Регулировка температуры кофе	
Регулировка помола кофе	
Регулировка жесткости воды	Да
Предупреждение о низком уровне воды	Да
Блокировка управления	Да
Демонстрационный режим	Да

Технические характеристики



Емкость для кофе в зернах	Да
Емкость для молотого кофе	Да
Съемный контейнер для воды	Да
Съемный контейнер для кофейного жмыха	Да (14 чашек кофе, или 7 двойных чашек кофе)
Регулируемый по высоте дозатор кофе	Да, 85 - 142 мм
Подача пара	Да
Поддон для сбора капель	Да
Съемный резервуар для молока	Да
Термический кувшин	Да

Держатель чашек	Да, с подогревом
Нагревательная система	Термоблок + парогенератор
Кофемашины	Коническая кофемолка из нержавеющей стали
Давление помпы	15 bar
Объем резервуара для воды	2,50 л
Контейнер для кофе в зернах	350 г
Тип подсветки	Светодиодный
Лампы подсветки	4
Установка	Телескопические направляющие с плавным закрыванием

Электрическое подключение

Тип электрической вилки	Нет
Номинальная мощность	1350 Вт
Сила тока	5,6 A

Напряжение	220-240 В
Частота тока	50-60 Гц
Длина электрического кабеля	180 см

Логистическая информация

Ширина изделия (мм)	595 мм

Высота продукта (мм)	455 мм

Глубина изделия (мм) 470 мм

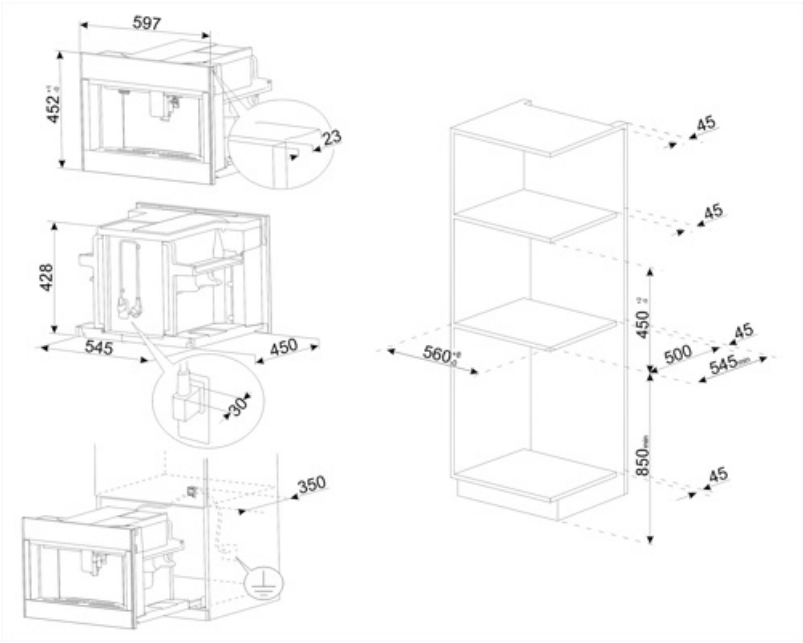

Совместимые Аксессуары

KITCABLE90UK

Кабель с вилкой IEC и вилкой UK

Symbols glossary



Ополаскивание: происходит автоматическое ополаскивание горячей водой при включении кофемашины.



Температура заваривания от 88 до 96°C.



Полупрофессиональный парогенератор со специальным нагревательным элементом для управления выходом пара. Подходит для таких рецептов, как горячий шоколад, пунш, бомбардино, глинтвейн.



Функция двойной кофе позволяет приготовить два эспрессо одновременно всего за один цикл заваривания.



Встроенный подогреватель чашей



Фронтальный подход: можно добраться до любой точки машины и извлечь любые компоненты одной рукой.



Коническая кофемолка из нержавеющей стали.



Компактные приборы высотой 45 см - идеальное решение для удовлетворения функциональных требований кухонных гарнитуров небольшой высоты. Доступный в нескольких типах и в различных стилях.



5 уровней регулируемой крепости кофе. Эта функция позволяет регулировать количество молотых зерен в любом цикле заваривания.



13 степеней помола



Молочная пена регулируется с помощью ручки термического кувшина.



Автоматическое включение: можно запрограммировать автоматическое включение машины, чтобы она была готова к использованию к требуемому времени.



Три уровня регулируемой температуры кофе позволяют приготовить кофе нужной температуры.



Типы кофе: Вы можете приготовить следующие виды кофе: ристретто-корто (маленькая порция) / нормале (средняя порция) / лунго (большая порция).



Кофе в зернах: вы можете использовать кофейные зерна в кофемашине с возможностью регулировки степени помола.



Функция удаления накипи: необходима для удаления излишков известняка в резервуаре и обеспечения правильной работы продукта. О необходимости выполнения этой операции сообщит сам продукт.



Температура молочной пены 60°C.



Молотый кофе: вы можете использовать молотый кофе или кофейные зерна в кофемашине с возможностью регулировки степени помола.



Горячая вода: кофеварка может приготовить горячую воду для чая или других горячих напитков.



Пять уровней количества кофе: эспрессо, нормальный, лунго, двойной лунго и американо.



Кофемашина гарантирует приготовление различных напитков: эспрессо, кофе, лунго, двойной эспрессо, американо, капучино, латте, и другие виды кофе с молоком, горячее молоко, горячая вода.



Термо графин из нержавеющей стали гарантирует сохранение свежести молока дольше. Оснащен системой автоматической очистки и ручкой для регулировки молочной пены, его можно мыть в посудомоечной машине.



Простое в использовании сенсорное управление позволяет программировать прибор одним нажатием кнопки.