CMS4604NX

Familia	Cafetera
Tipología	Automático
Categoría	Integración, compacta 45 cm

Estética

Estética	Dolce Stil Novo	**Componentes acabado**	Acero inoxidable
Color	Negro	**Tipo de vidrio**	Nerovista
Acabado	Brillante	**Logo**	Insertado

Mandos

Pantalla	4,3'' TFT colour soft touch	**Selección diferentes idiomas**	IT, GB, FR, NL, SP, PT, SWE, RU, DE, DK, PL, NO, FI, TR, ET, KK, UK
N° de lenguas en display	17	**Tipo de controles de ajuste**	Control táctil

Programas/Funciones

N° de bebidas	
Función café individual	
Función café doble	
Pre-selección función infusiones	Sí
Cappuccino automático con dispensador leche separado	Sí
Función de agua caliente: para el té u otras bebidas	
Opción café molido	

Intensidad café ajustable	
Largo de café regulable	
Espuma para Cappuccino ajustable	
Programación conexión automática	
Aclarado automático	
Descalcificación automática	
Temperatura café variable	
Molinillo café ajustable	
Dureza agua	Sí
Indicador falta de agua	Sí
Bloqueo infantil	Sí
Sistema demo	Sí

Características técnicas

Compartimento café en grano	Sí	**Sistema de calentamiento**	Thermoblock + Steamer
Compartimento café molido	Sí	**Molinillo**	Molinillo cónico de acero inoxidable
Contenedor agua desmontable	Sí	**Presión de la bomba**	15 bar
Contenedor residuos posos café	Si (14 individuales, 7 dobles)	**Capacidad depósito de agua**	2,40 l
Salida café ajustable en altura	Yes, 85-142 mm	**Capacidad contenedor granos de café**	350 g
Dispensador de vapor para capuchino	Sí	**Tipo de Luz**	LED
Bandeja recogegotas	Sí	**Luces**	4
Jarra para la leche extraible	Sí	**Instalación**	Guías telescópicas con cierre suave.
Jarra térmica	Sí, acero inoxidable 0,5 L con sistema autoclean.	**Acceso frontal**	Sí
Calienta vasos	Si, calentado		

Conexión eléctrica

Potencia nominal	1350 W	**Frecuencia (Hz)**	50-60 Hz
Corriente	5,6 A	**Longitud del cable de alimentación**	180 cm
Tensión (V)	220-240 V		

Datos logísticos

Ancho (mm)	595 mm	**Altura (mm)**	455 mm

Profundo (mm)	470 mm

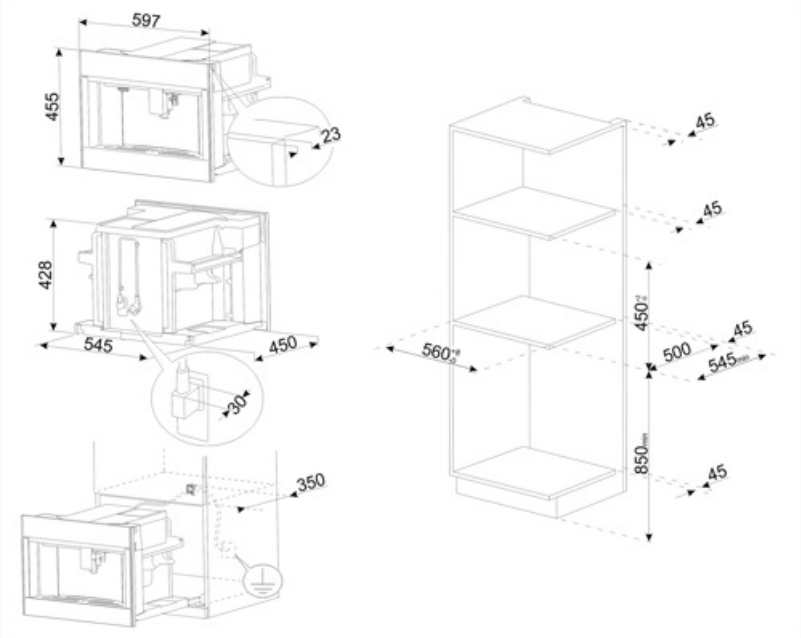

Accesorios Compatible

KITCABLE90UK

Cable with IEC connector and UK plug

Symbols glossary

Enjuague: Para precalentar el infusor y obtener inmediatamente bebidas calientes.

Temperatura de infusión entre 88 y 96 ° C.

Dispensador de vapor semiprofesional con sistema de calefacción dedicado. Le permite crear bebidas como chocolate caliente, ponche, bombardino, vino caliente en casa.

La función de café doble permite la entrega de dos espresso con un solo ciclo de infusión.

Reposa tazas integrado en la máquina y calentado.

Conexión frontal: es posible llegar a cualquier punto de la máquina y extraer cualquier componente con el uso de una sola mano.

Molinillo de café cónico en acero inoxidable.

45 cm: algunos modelos Smeg, de solo 45 cm de altura, representan la solución capaz de responder a los requisitos funcionales en espacios con altura reducida. Disponibles en varios tipos y con diferentes estéticas, ofrecen más opciones en equipos de cocina.

Intensidad del café ajustable a 5 niveles. Esta función le permite cambiar la cantidad de granos molidos para cada ciclo de infusión.

Molinillo de café ajustable a 13 niveles.

Intensidad de espuma de capuchino ajustable con los mandos de la jarra térmica.

Tiempo de encendido: esta opción le permite programar el tiempo de encendido de la máquina para que esté listo para su uso ya a la temperatura deseada.

Temperatura del café ajustable a tres niveles para disfrutar del café a la temperatura deseada.

Tipos de café que se pueden dispensar: Tipos de café que se pueden dispensar: Ristretto / Corto, Normal, Largo

Granos de café: la máquina utiliza granos de café, con grado de molienda ajustable.

Descalcificación : La función de descalcificación es esencial para eliminar depósitos de incrustaciones excesivas en el tanque y permitir que el producto funcione perfectamente. La necesidad de realizar esta operación está indicada por el producto mismo.

Temperatura de la espuma de leche a 60 ° C.

Café molido: puede usar café molido.

Agua caliente: esta función le permite dispensar agua caliente para preparar té, infusiones y otras bebidas.

Largo del café ajustable a 5 niveles: expreso, normal, largo, extra largo y americano.

La máquina le permite crear 13 bebidas diferentes: espresso, café solo, café largo, café doble, macchiato, americano, capuchino, mezcla de capuchino, café con leche, café con leche macchiato, leche caliente, blanco plano, agua caliente para té y otras bebidas.

Jarra térmica de acero inoxidable. Mantiene la leche fresca por más tiempo. Equipado con un sistema de autolimpieza y una perilla para ajustar la cantidad de espuma de leche, se puede lavar en el lavavajillas.

Mandos Touch Control: presentes en algunos modelos de hornos, placas, campanas y lavavajillas, activan la función con un simple toque.