CMS8451A

45 cm

Famille	Machine à café
Type	Automatique
Catégorie	45 cm compact



Esthétique

Esthétique	Coloniale	**Finition des composants**	Laiton antique
Couleur	Anthracite	**Logo**	Sérigraphié

Commandes

LCD DISPLAY

Afficheur	LCD blanc sur fond noir (2 lignes)	**Manettes de commande**	Coloniale
		Couleur des manettes	Laiton antique
Nombre de langues disponible sur l'afficheur	13	**Nombre de touches**	8
		Couleur des touches	Effet laiton
Langues disponibles sur afficheur	IT, GB, FR, NL, SP, PT, SWE, RU, DE, CZ, DK, GR, PL	**Autres manettes de commande fournies**	Cortina - Anthracite / Laiton antique
Type de commandes	Manettes/touches		
Nombre de manettes	2		

Programmes / Fonctions

Nombre boissons	4
Fonction café simple	
Fonction café double	
Fonction pré-chauffage infuseur	oui
Fonction automatique Cappuccino	oui
Fonction eau chaude pour thé ou boissons chaudes	
Option café moulu	

Intensité du café réglable	
Longueur du café réglable	
Intensité de la mousse du cappuccino réglable	
Programmation de l'allumage automatique	
Rinçage automatique	
Détartrage automatique	
Température du café réglable	2 niveaux
Moulin à café réglable	oui
Dureté de l'eau programmable	oui
Indicateur absence d'eau	oui
Sécurité enfants, verrouillage porte	oui

Technologie



Réservoir à café en grains	oui
Réservoir à café moulu	oui
Réservoir d'eau amovible	oui
Bac pour marc de café amovible	Oui (14 simple, 7 double)
Percolateur réglable en hauteur	oui
Buse à vapeur	oui
Bac de récupération	oui
Carafe à lait amovible	oui

Moulin à café	Conique en inox
Pression de la pompe	15 bar
Capacité du réservoir d'eau	2,50 l
Capacité du réservoir à café en grains	220 g
Type de lumière	LED
Lumières	2
Installation	Sur rails télescopiques avec fermeture douce

Raccordement électrique

Type de prise	(F;E) Schuko
Puissance nominale	1350 W
Intensité	5,6 A

Tension	220-240 V
Fréquence	50-60 Hz
Longueur du câble d'alimentation	180 cm

Informations logistiques

Largeur du produit	595 mm
Profondeur du produit	380 mm

Hauteur du produit	455 mm

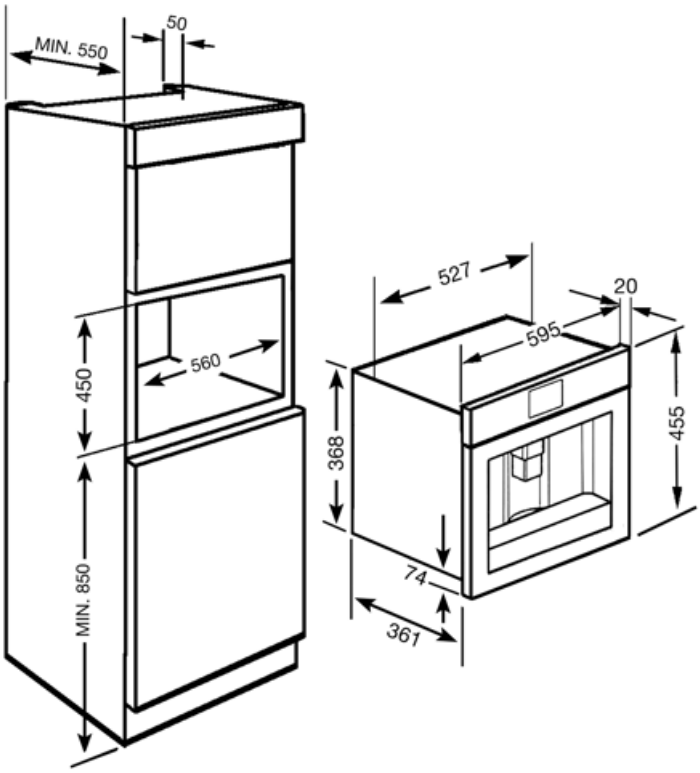
MIN. 550
50
450
560
MIN. 850
527
20
595
368
455
74
361

Accessoires Compatibles

KITCABLE90UK

Câble avec connecteur IEC et prise UK

Alternative products



CMS8451P

Couleur: Crème

Symbols glossary



Rinçage : Pour préchauffer l'infuseur et obtenir des boissons chaudes immédiatement.



Buse à vapeur semi-professionnel avec système de chauffage dédié. Permet de créer à la maison des boissons telles que chocolat chaud, punch, bombardino, vin chaud.



Types de café pouvant être préparés : Ristretto/Court, Normal, Long



Grains de café : La machine utilise du café en grains, avec un degré de mouture réglable.



Afficheur LCD : Pour optimiser les performances et simplifier au maximum l'utilisation de l'appareil, certaines machines à laver et certains réfrigérateurs sont équipés d'un afficheur LCD qui permet de visualiser l'état de fonctionnement du produit.



Café moulu : Vous pouvez utiliser du café moulu.



Eau chaude : Cette fonction vous permet de fournir de l'eau chaude pour préparer du thé, des tisanes et d'autres boissons.



2 lampes halogènes : La présence de 2 lampes halogènes disposées asymétriquement rend l'espace intérieur encore plus lumineux, éliminant les coins sombres.



Heure de mise sous tension : Cette option vous permet de programmer l'heure de mise sous tension de la machine, de sorte qu'elle soit prête à l'emploi déjà à la température souhaitée et au moment souhaité.



Types de café pouvant être préparés : Ristretto/Court, Normal, Long



La fonction café double vous permet de préparer deux cafés simultanément.



Détartrage : La fonction de détartrage est essentielle pour éliminer les dépôts excessifs dans le réservoir et permettre au produit de fonctionner parfaitement. La nécessité d'effectuer cette opération est indiquée par le produit lui-même.



Moulin à café conique en acier inox.



45 cm : Les fours compacts, d'une hauteur de seulement 40 cm, sont la solution capable de répondre aux exigences fonctionnelles dans des espaces à hauteur réduite. Disponibles en plusieurs types et avec différentes esthétiques, ils offrent plus d'options dans l'équipement de la cuisine.



Intensité du café réglable sur 5 niveaux. Cette fonction permet de modifier la quantité de grains moulus pour chaque cycle de préparation du café.



L'intensité de la mousse du cappuccino peut être réglée à l'aide de la manette de la carafe thermique.