CMS8451A

Сімейство продуктів	Кавамашини
Тип продукту	Автоматична
Категорія	Компактный прибор, 45 см



Естетика

Естетика	Колониальный стиль (Coloniale)	**Оздоблення компонентів**	Антична латунь
Колір	Антрацит	**Логотип**	Серіографія

Управління

Дисплей	LCD-дисплей білий, чорний фон (2 рядки)	**Перемикачі**	Coloniale
Кількість мов на дисплеї	13	**Колір перемикачів**	Латунні
Мови на дисплеї	IT, GB, FR, NL, SP, PT, SWE, RU, DE, CZ, DK, GR, PL	**Кількість кнопок**	8
Тип управління	Поворотні перемикачі / Кнопки	**Колір кнопок**	Латунні
Кількість перемикачів	2	**Інші елементи управління в комплекті**	Cortina - Антрацит / Антична Латунь

Программы/ функции

Количество напитков	4
Функція одночної кави	
Функція подвійної кави	
Попереднє розігрівання	Так
Автоматичне приготування капучіно з окремою ємністю для молока	Так
Гаряча вода для чаю та інших напоїв	

Опція Мелена кава	
Регулювання міцності кави	
Регулювання кількості води на чашку	
Регулювання молочної піни для капучіно	
Програмоване автоматичне включення	
Автоматичне промивання	
Автоматичне очищення від накипу	
Регулювання температури кави	2 уровня
Регулювання помелу кави	Так
Жорсткість води	Так
Попередження про низький рівень води	Так
Захисне блокування	Так

Технічні характеристики



Ємність для кави в зернах	Так
Ємність для меленої кави	Так
Знімний контейнер для води	Так
Контейнер для кавової гущі	Так (14 чашок кави, або 7 подвійних чашок кави)
Регульований по висоті дозатор кави	Так
Подання пари для приготування капучіно	Так
Піддон для збирання крапель	Так
Знімний резервуар для молока	Так

Кофемашины	Коническая кофемолка из нержавеющей стали
Тиск помпи	15 bar
Ємність для води	2,50 л
Резервуар для зерен кави	220 г
Тип ламп підсвічування	LED
Лампи підсвічування	2
Встановлення	Телескопические направляющие с плавным закрыванием

Електричне підключення

Тип електричної вилки	Европейская вилка для переменного тока
Номінальна потужність (кВт)	1350 Вт
Сила струму (А)	5,6 А

Напруга (В)	220-240 В
Частота струму (Гц)	50-60 Гц
Довжина електричного кабелю	180 см

Логістична інформація

Довжина (мм)	595 мм
Глибина виробу (мм)	380 мм

Висота (мм)	455 мм

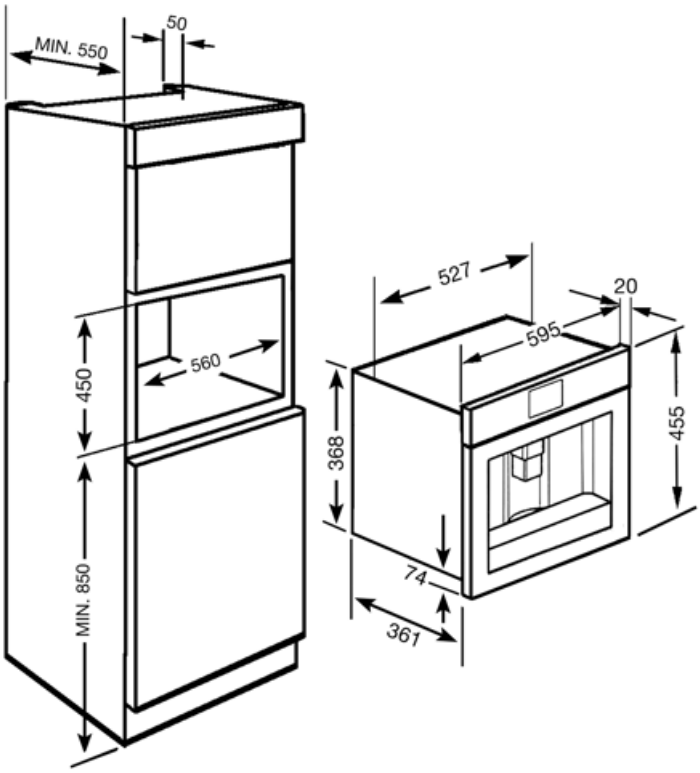
MIN. 550
50
450
560
MIN. 850
527
20
595
368
455
74
361

Compatible Accessories

KITCABLE90UK

Кабель с вилкой IEC и вилкой UK

Alternative products



CMS8451P

Колір : Кремовий

Symbols glossary



Ополаскивание: происходит автоматическое ополаскивание горячей водой при включении кофемашины.



Полупрофессиональный парогенератор со специальным нагревательным элементом для управления выходом пара. Подходит для таких рецептов, как горячий шоколад, пунш, бомбардино, глинтвейн.



Типы кофе: Вы можете приготовить следующие виды кофе: ристретто-корто (маленькая порция) / нормале (средняя порция) / лунго (большая порция).



Кофе в зернах: вы можете использовать кофейные зерна в кофемашине с возможностью регулировки степени помола.



Жидкокристаллический дисплей: для оптимизации производительности и упрощения использования прибора.



Молотый кофе: вы можете использовать молотый кофе или кофейные зерна в кофемашине с возможностью регулировки степени помола.



Горячая вода: кофеварка может приготовить горячую воду для чая или других горячих напитков.



Подсветка сбоку: две лампы на противоположных сторонах внутренней камеры улучшают обзор внутри духовки.



Автоматическое включение: можно запрограммировать автоматическое включение машины, чтобы она была готова к использованию к требуемому времени.



Типы кофе: Вы можете приготовить следующие виды кофе: ристретто-корто (маленькая порция) / нормале (средняя порция) / лунго (большая порция).



Функция двойной кофе позволяет приготовить два эспрессо одновременно всего за один цикл заваривания.



Функция удаления накипи: необходима для удаления излишков известняка в резервуаре и обеспечения правильной работы продукта. О необходимости выполнения этой операции сообщит сам продукт.



Коническая кофемолка из нержавеющей стали.



Компактные приборы высотой 45 см - идеальное решение для удовлетворения функциональных требований кухонных гарнитуров небольшой высоты. Доступный в нескольких типах и в различных стилях.



5 уровней регулируемой крепости кофе. Эта функция позволяет регулировать количество молотых зерен в любом цикле заваривания.



Молочная пена регулируется с помощью ручки термического кувшина.